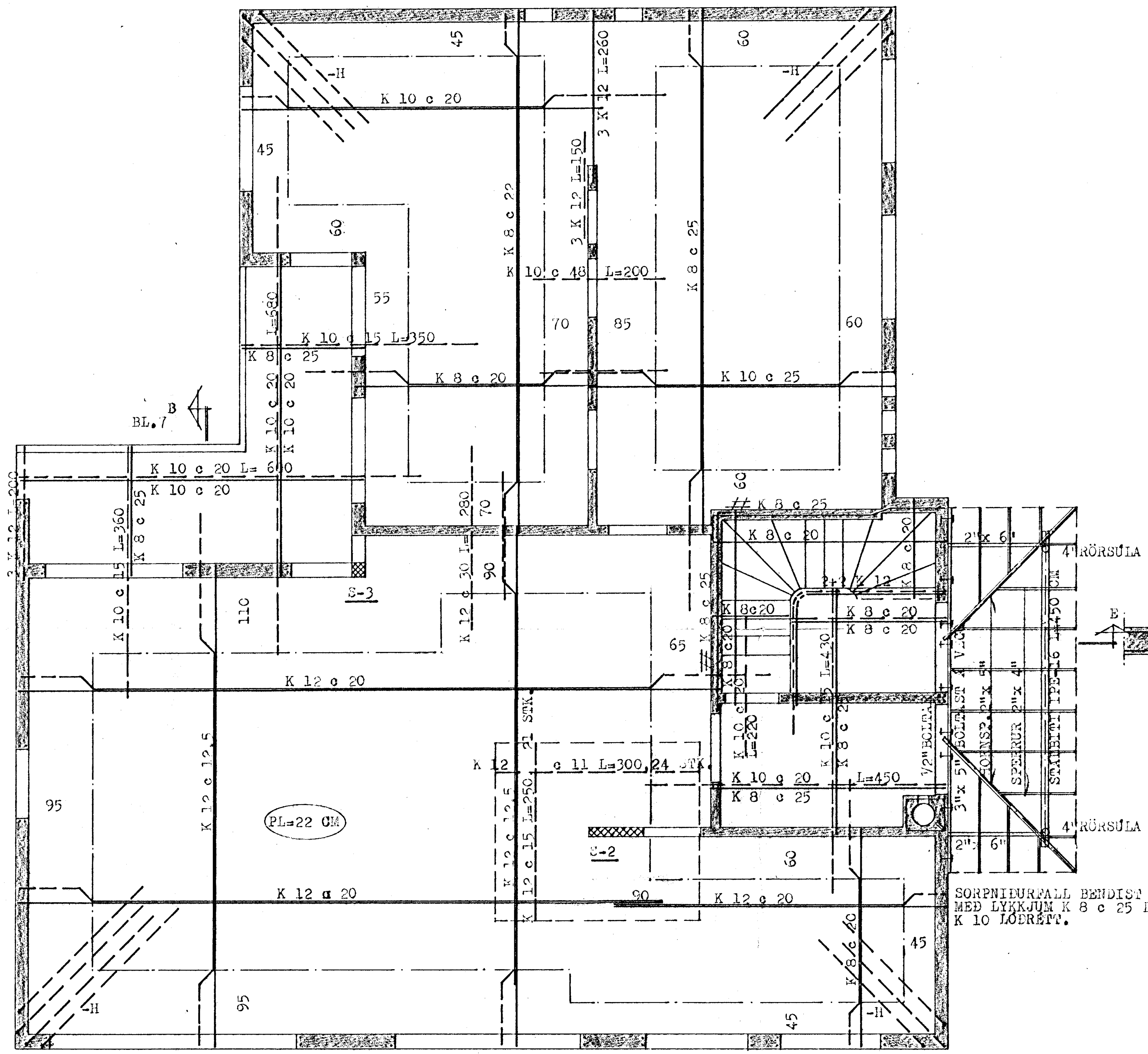

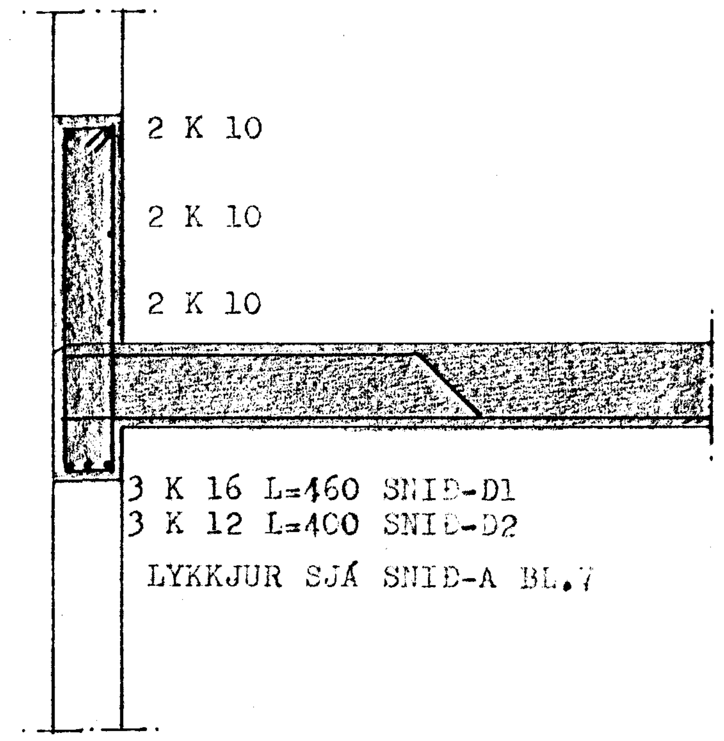

SNIÐ - D 1:20

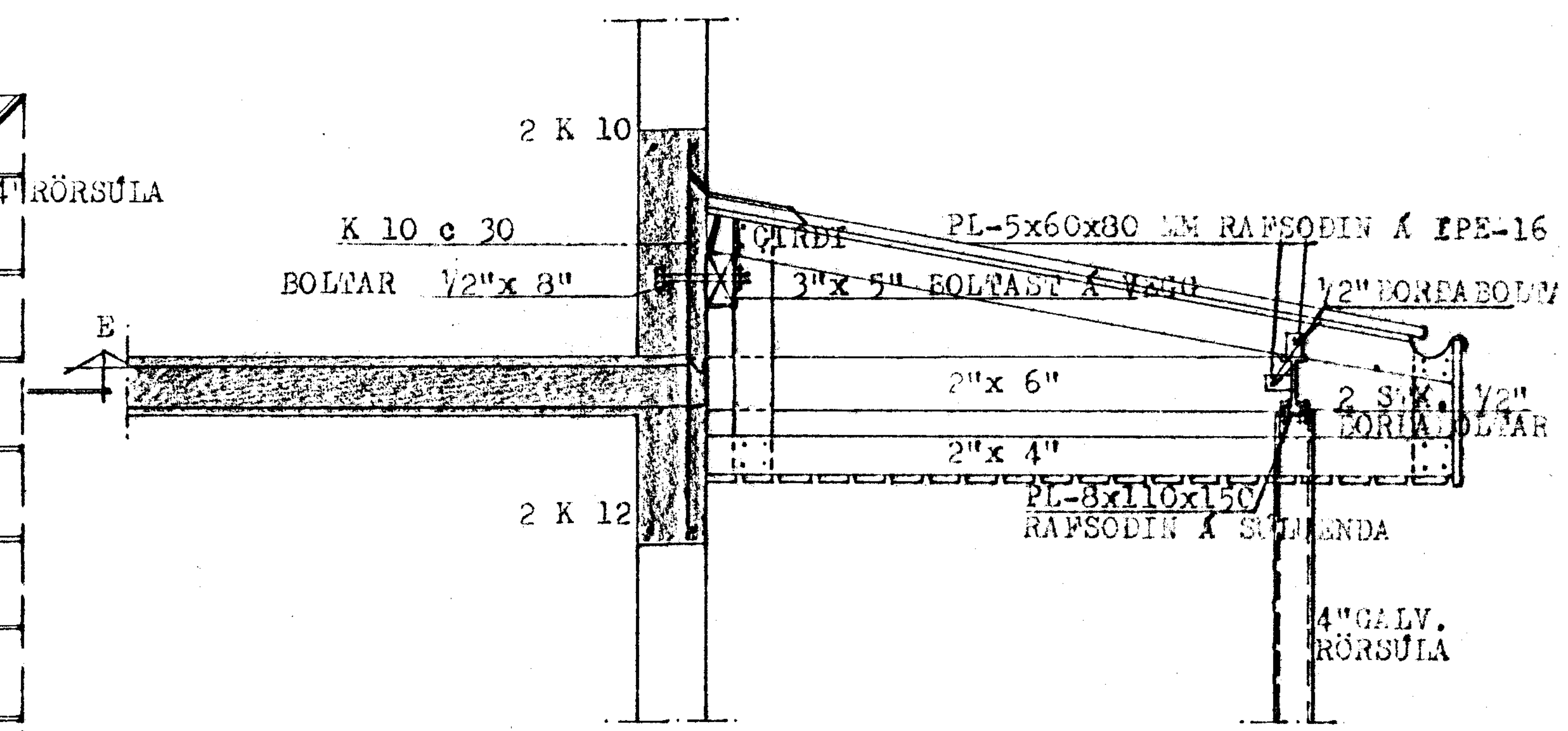

SNIÐ - E 1:20

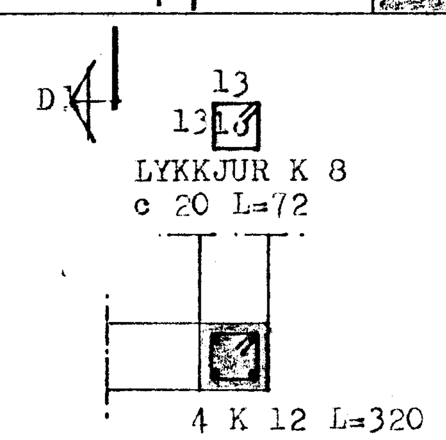

SÚLA S-3 1:20

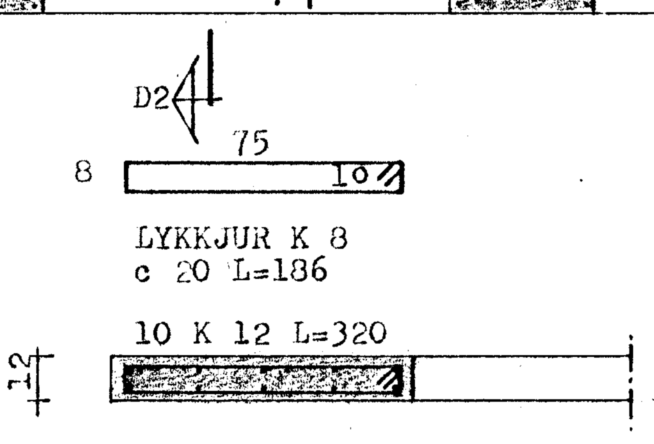

SÚLA S-1 1:20

SKÝRINGAR:

STEYPUGÆÐI S-160 SAMKV. ÍSL. STAÐLI Í VEGGI OG PLÖTUR.
PLÖTUÞYKKT 22 CM
16 CM
SPERRUR SEM LIGGJA AÐ STEYPU SKAL FÚAVERJA MEÐ VIÐURKENDU FÚAVARNAREFNI, MINNST TVÆR UMFERÐIR. BOLTAR OG ÞAKSAUMUR SKAL VERA GALVANISERAÐ. STÁLBITA SKAL RIÐHREINSA, GRUNNMÁLA, MENJA OG MÁLA MEÐ RIÐVARNARMÁLNINGU.
SJÁ SNIÐ OG SKÝRINGAR Á BLAÐI NR.7.

HAFNARFJARÐARBÆR BYGGINGAFULLTRÚINN
21. sept. 1979

HERMANN ISEBARN MTFI		
ÁSBÚÐARTRÖÐ NR.1, HAFNARFIRÐI		
MÁL	1:20 1:50	JÁRNBENT STEINSTEYPA LOFTPLATA 1.HÆÐAR GRUNNMYND OG SNIÐ
DAGS.	JÚLÍ 1979	
BLAÐ	8	