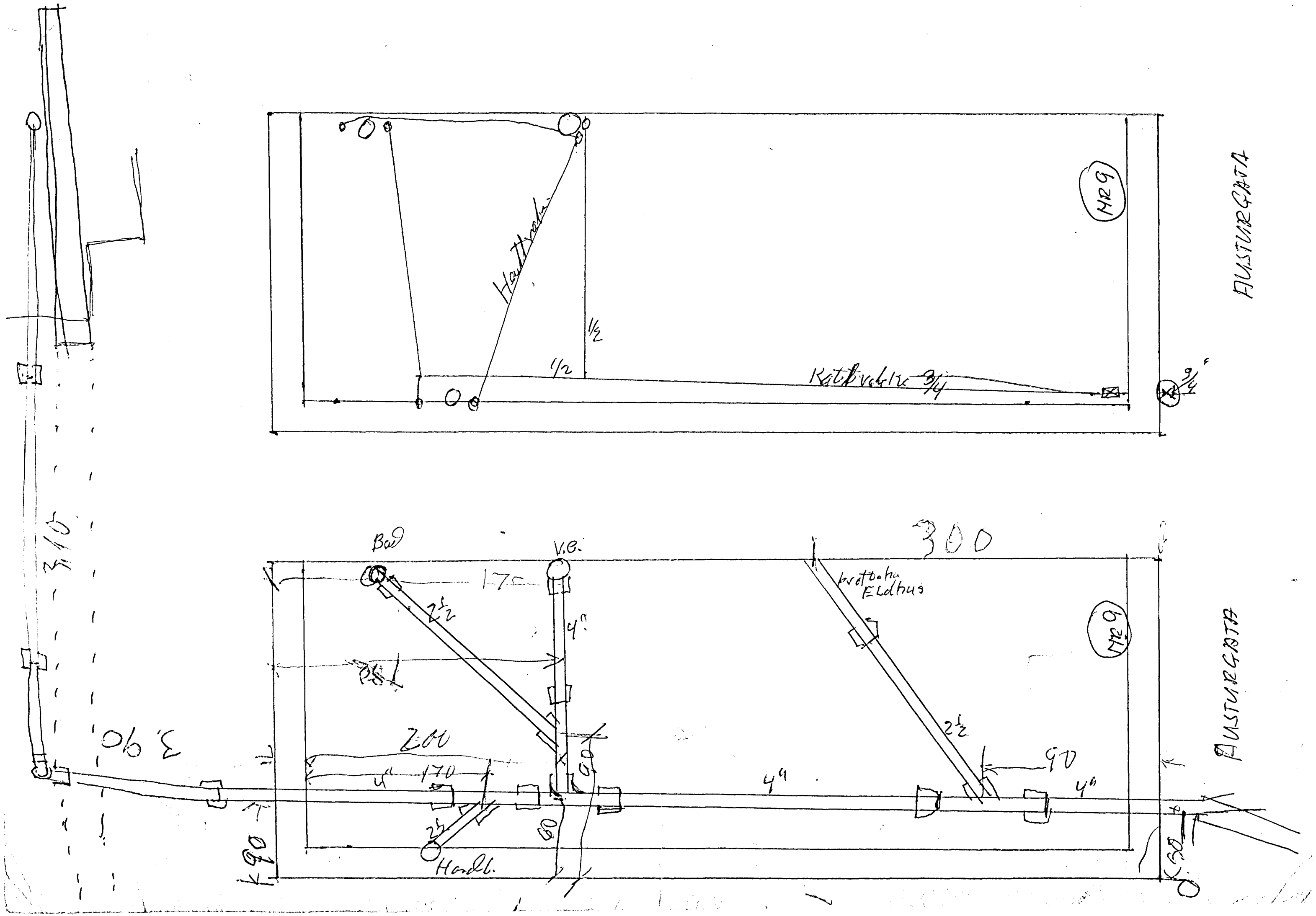AUSTURGATA 9