DVERGHOLT 21-27 OG HÖRGSHOLT 3

Samþykkt þann
09 JUL 2014
Byggingafulltrúinn í Hafnarfirði
F.h. Sigurður Steinar Jónsson

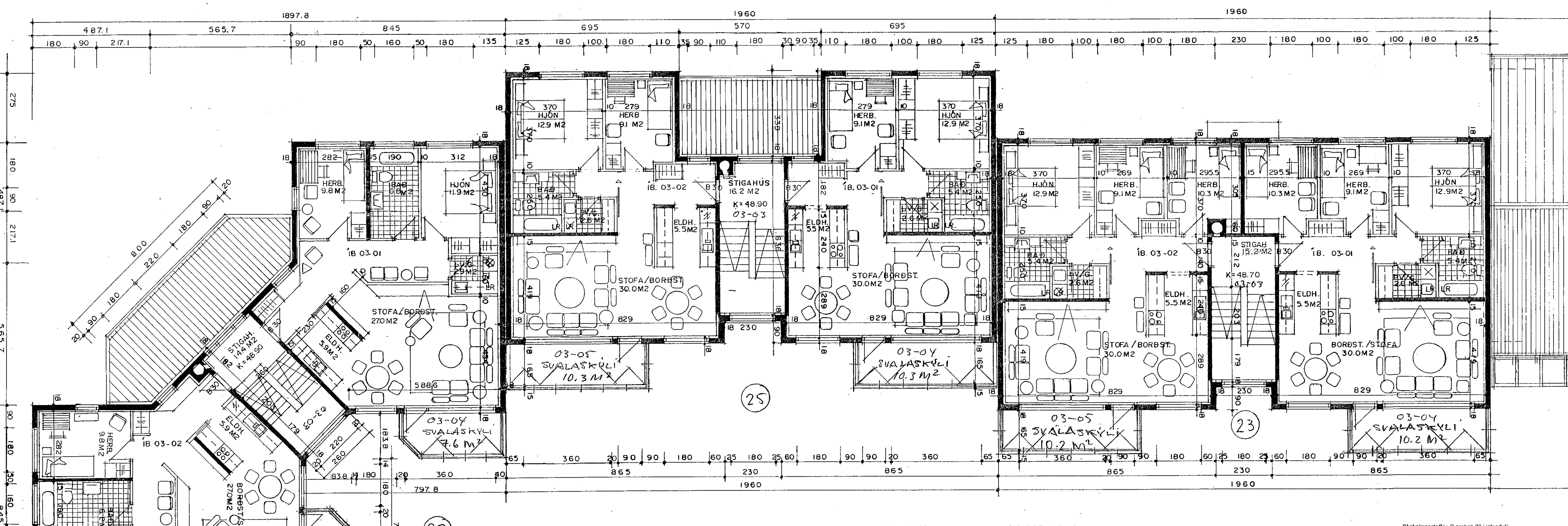

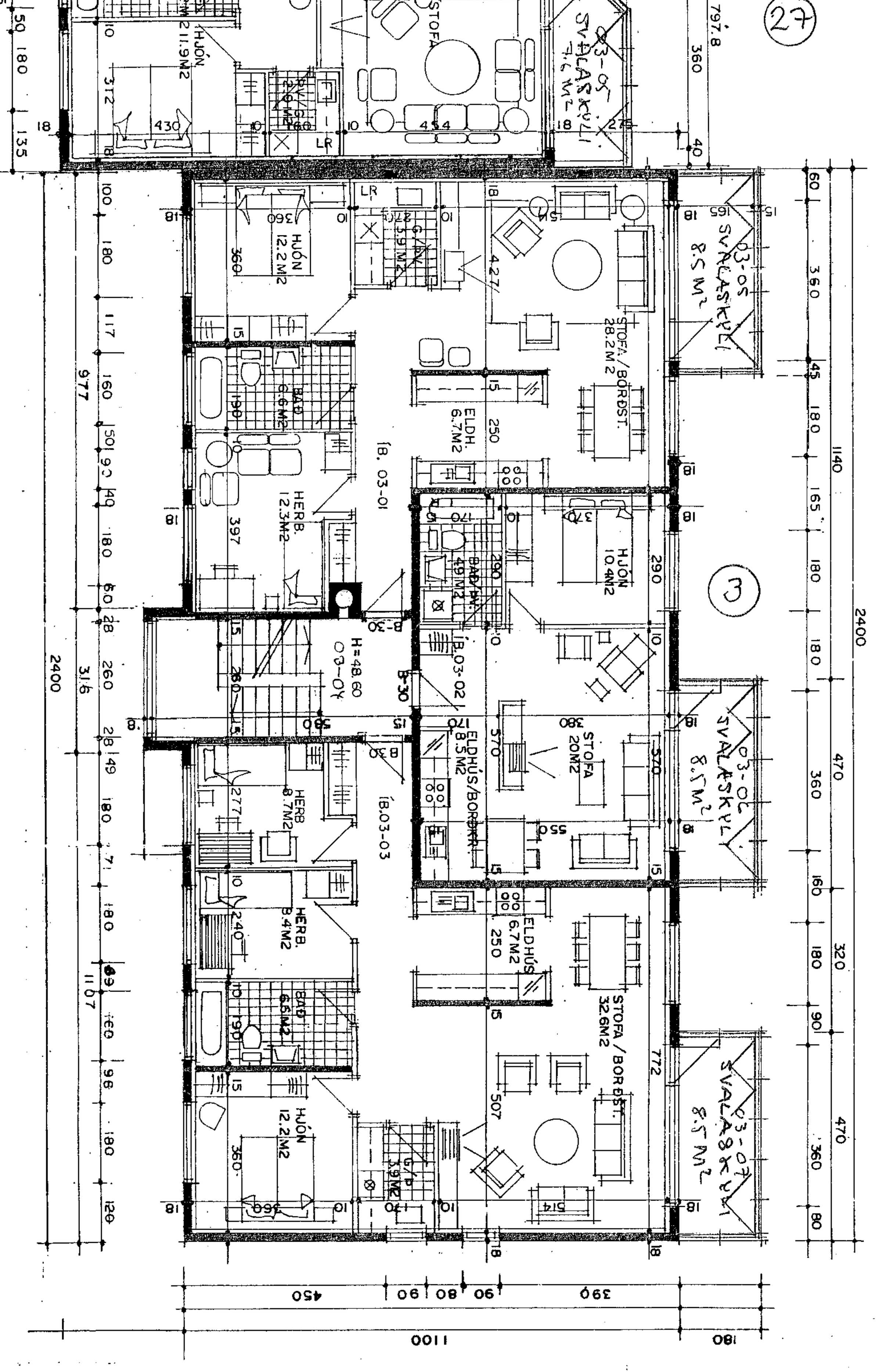

GRUNNMYND 3 HÆÐAR MKV. 1:100

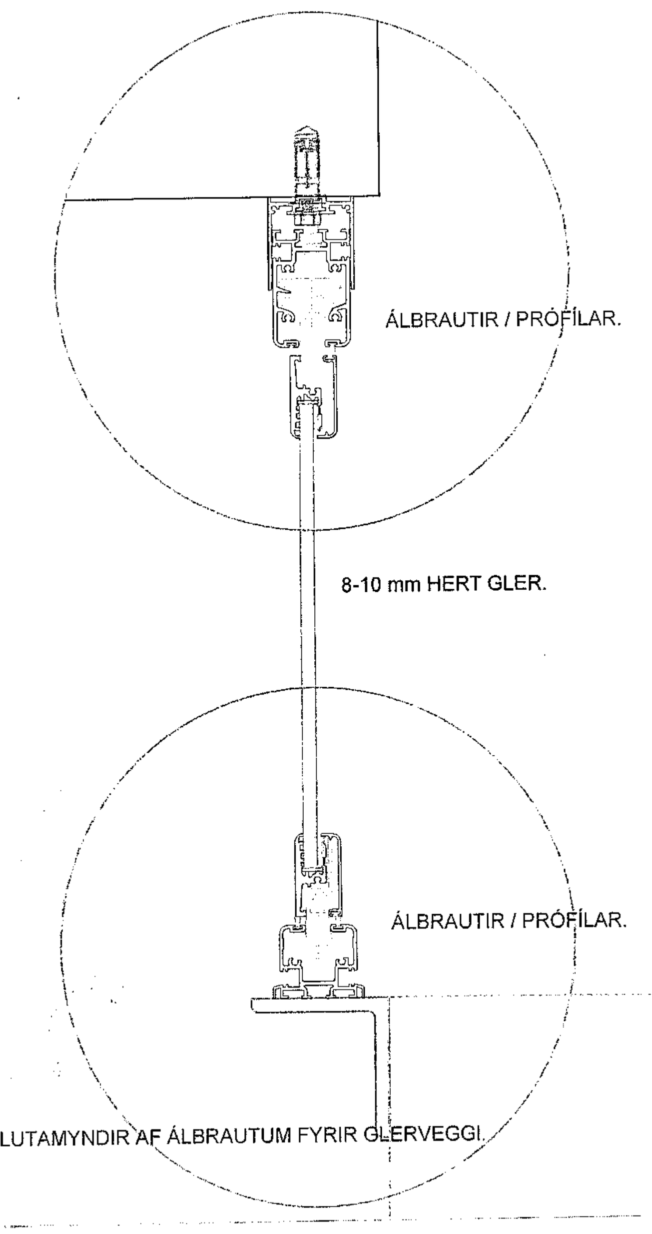

HLUTAMYNDIR AF ÁLBRAUTUM FYRIR GLERVEGGI.

SVALASKÝLI.
Svalaskýlum er lokað með 8-10 mm hertu gleri.
Hverju svalaskýli er lokað (B-LOKUN) með glereiningum sem hvíla
í þar til gerðum álbrautum.
Svalaskýlin eru opnanleg sbr. grein 102 í byggingarreglugerð.
Niðurföll og yfirföll eru á svölum.

Skráningartafla: Hörgsholt 3 Hafnarfirði. **Landnúmer:** 120307 **Matshlutanúmer:** 05
Skrásetjari: Sigurður Þorvarðarson **Kennitala:** 141250-4189
Útgáfa: 4.01t **Dags.:** 18.6.2014

D0 Lokun	D1 Rými hæð-röð	D2 Notkun texti	D3 Höfuðflokkun	D4 Eignarhald	D5 Botnflötur m²	D5M Milliflötur m²	D6 Stigar m²	D7 Op m²	D8 Brúttóflötur m²	D9 Brúttóflötur sh < 1,8	D10a Salarhæð min	D10b Salarhæð max	D11 Brúttó rúmmál m³	D12 Nettóflötur m²	D16 Birt flatarmál m²	Reiknitala skiptarúmmáls	D17 Skiptarúmmál m³
		Matshluti			1.065,1	0,0	18,2	18,2	780,1	0,0			2.599,1	630,8	685,4		1.526,810
		Botn											52,9				
	01	**1. hæð**			264,7	0,0	9,1	0,0	264,7	0,0			714,7	212,6	187,0		
A	0101	**Íbúð**	N	0101	51,0				51,0		2,70	2,70	137,7	43,8	51,0	2,70	118,260
A	0102	**Íbúð**	N	0102	90,5				90,5		2,70	2,70	244,4	71,4	90,5	2,70	192,780
A	0103	**Geymsla**	N	0101	6,3				6,3		2,70	2,70	17,0	5,0	6,3	2,70	13,500
A	0104	**Geymsla**	N	0102	5,5				5,5		2,70	2,70	14,9	4,5	5,5	2,70	12,150
A	0105	**Geymsla**	N	0201	4,9				4,9		2,70	2,70	13,2	4,5	4,9	2,70	12,150
A	0106	**Geymsla**	N	0202	5,8				5,8		2,70	2,70	15,7	5,0	5,8	2,70	13,500
A	0107	**Geymsla**	N	0203	4,9				4,9		2,70	2,70	13,2	4,5	4,9	2,70	12,150
A	0108	**Geymsla**	N	0301	5,8				5,8		2,70	2,70	15,7	5,0	5,8	2,70	13,500
A	0109	**Geymsla**	N	0302	5,8				5,8		2,70	2,70	15,7	5,0	5,8	2,70	13,500
A	0110	**Geymsla**	N	0303	6,5				6,5		2,70	2,70	17,6	5,0	6,5	2,70	13,500
A	0111	**Hjól og vagnar**	N	X	21,2				21,2		2,70	2,70	57,2	19,7			
A	0112	**Sorp**	T	X	7,4				7,4		2,70	2,70	20,0	6,3			
A	0113	**Stigahús**	U	X	23,5		9,1		23,5		2,70	2,70	63,5	10,3			
A	0114	**Anddyri**	U	X	6,2				6,2		2,70	2,70	16,7	5,4			
A	0115	**Gangur**	U	X	19,4				19,4		2,70	2,70	52,4	17,2			
B	0116	**Svalaskýli**	S	0101	8,5				8,5							1,00	8,500
B	0117	**Svalaskýli**	S	0102	8,5				8,5							1,00	8,500
	02	**2. hæð**			266,8	0,0	9,1	9,1	257,7	0,0			720,4	209,1	249,2		
A	0201	**Íbúð**	N	0201	93,5				93,5		2,70	2,70	252,5	70,5	93,5	2,70	190,350
A	0202	**Íbúð**	N	0202	50,8				50,8		2,70	2,70	137,2	43,8	50,8	2,70	118,260
A	0203	**Íbúð**	N	0203	104,9				104,9		2,70	2,70	283,2	79,0	104,9	2,70	213,300
A	0204	**Stigahús**	U	X	17,6		9,1	9,1	8,5		2,70	2,70	47,5	15,8			
B	0205	**Svalaskýli**	S	0201	8,5				8,5							1,00	8,500
B	0206	**Svalaskýli**	S	0202	8,5				8,5							1,00	8,500
B	0207	**Svalaskýli**	S	0203	8,5				8,5							1,00	8,500
	03	**3. hæð**			266,8	0,0	0,0	9,1	257,7	0,0			720,4	209,1	249,2		
A	0301	**Íbúð**	N	0301	93,5				93,5		2,70	2,70	252,5	70,5	93,5	2,70	190,350
A	0302	**Íbúð**	N	0302	50,8				50,8		2,70	2,70	137,2	43,8	50,8	2,70	118,260
A	0303	**Íbúð**	N	0303	104,9				104,9		2,70	2,70	283,2	79,0	104,9	2,70	213,300
A	0304	**Stigahús**	U	X	17,6			9,1	8,5		2,70	2,70	47,5	15,8			
B	0305	**Svalaskýli**	S	0301	8,5				8,5							1,00	8,500
B	0306	**Svalaskýli**	S	0302	8,5				8,5							1,00	8,500
B	0307	**Svalaskýli**	S	0303	8,5				8,5							1,00	8,500
	04	**Þak**			266,8	0,0	0,0	0,0	0,0	0,0			390,8	0,0	0,0		
A	0401	**Þakrými**	V	X	266,8						0,20	2,53	390,8				

Athugasemdir

Ekki hefur áður verið gerð skráningartafla fyrir eignina, og er þessi gerð því verið er að breyta svölum í svalaskýli.
Dvergholt 21, 23, 25, 27 og Hörgsholt 3 mynda 1 fjölbýlishús 5 matshluta og er Hörgsholt 3 matshluti 5.

Sameignir sumra

Eignarhald

Eignarhald	Notkun texti	Birt flatarmál m²	Skiptarúmmál Séreign m³	Skiptarúmmál Séreign og sameign m³
0101	**Íbúð**	57,3	140,260	140,260
0102	**Íbúð**	96,0	213,430	213,430
0201	**Íbúð**	98,4	211,000	211,000
0202	**Íbúð**	56,6	140,260	140,260
0203	**Íbúð**	109,8	233,950	233,950
0301	**Íbúð**	99,3	212,350	212,350
0302	**Íbúð**	56,6	140,260	140,260
0303	**Íbúð**	111,4	235,300	235,300
	Alls	685,4	1.526,810	1.526,810

Skráningartafla: Dvergholt 23 Hafnarfirði. **Landnúmer:** 120307 **Matshlutanúmer:** 02
Skrásetjari: Sigurður Þorvarðarson **Kennitala:** 141250-4189
Útgáfa: 4.01t **Dags.:** 18.6.2014

D0 Lokun	D1 Rými hæð-röð	D2 Notkun texti	D3 Höfuðflokkun	D4 Eignarhald	D5 Botnflötur m²	D5M Milliflötur m²	D6 Stigar m²	D7 Op m²	D8 Brúttóflötur m²	D9 Brúttóflötur sh < 1,8	D10a Salarhæð min	D10b Salarhæð max	D11 Brúttó rúmmál m³	D12 Nettóflötur m²	D16 Birt flatarmál m²	Reiknitala skiptarúmmáls	D17 Skiptarúmmál m³
		Matshluti			854,1	0,0	8,1	16,2	622,3	0,0			2.018,3	430,9	531,1		1.021,1
		Botn											0,0				
	01	**1. hæð**			211,5	0,0	8,1	0,0	211,5	0,0			571,1	152,5	137,9		
A	0101	**Íbúð**	N	0101	93,3				93,3		2,70	2,70	251,9	69,3	93,3	2,70	187,1
A	0102	**Geymsla**	N	0101	9,1				9,1		2,70	2,70	24,6	6,4	9,1	2,70	17,2
A	0103	**Geymsla**	N	0201	9,1				9,1		2,70	2,70	24,6	6,4	9,1	2,70	17,2
A	0104	**Geymsla**	N	0202	10,1				10,1		2,70	2,70	27,3	6,4	10,1	2,70	17,2
A	0105	**Geymsla**	N	0301	7,8				7,8		2,70	2,70	21,1	6,4	7,8	2,70	17,2
A	0106	**Geymsla**	N	0302	8,5				8,5		2,70	2,70	23,0	6,4	8,5	2,70	17,2
A	0107	**Hjól og vagnar**	N	X	21,5				21,5		2,70	2,70	58,1	8,3			
A	0108	**Gangur**	U	X	13,9				13,9		2,70	2,70	37,5	11,6			
A	0109	**Sorp**	T	X	7,5				7,5		2,70	2,70	20,3	6,3			
A	0110	**Anddyri**	U	X	7,7				7,7		2,70	2,70	20,8	6,7			
A	0111	**Stigahús**	U	X	15,7		8,1		15,7		2,70	2,70	42,4	13,6			
A	0112	**Inntök**	T	X	7,3				7,3		2,70	2,70	19,7	4,7			
B	0113	**Svalaskýli**	S	0101	10,1				10,1		2,70	2,70				1,00	10,1
	02	**2. hæð**			213,5	0,0	0,0	8,1	205,4	0,0			576,5	139,2	196,6		
A	0201	**Íbúð**	N	0201	98,4				98,4		2,70	2,70	265,7	75,8	98,4	2,70	204,6
A	0202	**Íbúð**	N	0202	98,2				98,2		2,70	2,70	265,1	53,3	98,2	2,70	143,9
A	0203	**Stigahús**	U	X	16,9			8,1	8,8		2,70	2,70	45,6	10,1			
B	0204	**Svalaskýli**	S	0201	10,1				10,1							1,00	10,1
B	0205	**Svalaskýli**	S	0202	10,1				10,1							1,00	10,1
	03	**3. hæð**			213,5	0,0	0,0	8,1	205,4	0,0			576,5	139,2	196,6		
A	0301	**Íbúð**	N	0301	98,4				98,4		2,70	2,70	265,7	75,8	98,4	2,70	204,6
A	0302	**Íbúð**	N	0302	98,2				98,2		2,70	2,70	265,1	53,3	98,2	2,70	143,9
A	0303	**Stigahús**	U	X	16,9			8,1	8,8		2,70	2,70	45,6	10,1			
B	0304	**Svalaskýli**	S	0301	10,1				10,1							1,00	10,1
B	0305	**Svalaskýli**	S	0302	10,1				10,1							1,00	10,1
	04	**Þak**			215,6	0,0	0,0	0,0	0,0	0,0			294,3	0,0	0,0		
A	0401	**Þakrými**	V	X	215,6						0,20	2,53	294,3				

Athugasemdir

Ekki hefur áður verið gerð skráningartafla fyrir eignina, og er þessi gerð því verið er að breyta svölum í svalaskýli.
Dvergholt 21, 23, 25, 27 og Hörgsholt 3 mynda 1 fjölbýlishús 5 matshluta og er Dvergholt 23 matshluti 2.

Sameignir sumra

Eignarhald

Eignarhald	Notkun texti	Birt flatarmál m²	Skiptarúmmál Séreign m³	Skiptarúmmál Séreign og sameign m³
0101	**Íbúð**	102,4	214,490	214,490
0201	**Íbúð**	107,5	232,040	232,040
0202	**Íbúð**	108,3	171,290	171,290
0301	**Íbúð**	106,2	232,040	232,040
0302	**Íbúð**	106,7	171,290	171,290
	Alls	531,1	1.021,150	1.021,150

08.07.2014
SLÖKKVILIÐ HÖFUÐBORGARSVÆÐISINS bs.

DVERGHOLT 21-27 OG HÖRGSHOLT 3

GRUNNMYND 3 HÆÐAR MKV. 1:100

BREYTT Í JÚLÍ 1991
BREYTT Í OKT. 1991 HÚS NR. 25 OG 27 VIÐ DVERGHOLT
INNRÉTTINGU BREYTT Í JÚLÍ 1993

DVERGHOLT, 21, 23, 25, 27 OG
HÖRGSHOLT 3. HAFNARFIRÐI.

Sigurður Þorvarðarson byggingafræðingur bfí.
Teiknistofan Strandgötu 11 220 Hafnarfirði.
Sími: 5651510. Netfang: teiknistofan@simnet.is
STH. teiknistofan ehf. kt. 510298-2769. Kt. aðalhönnuðar: 141250-4189.

Skýringar:	Aðaluppdráttur.
Teikning:	
Mælikvarði:	1 : 100.
Undirskrift:	26/6 14
Breytt: Svalaskýli B-lokun teiknuð í júní. 2014.	

D 21-27, H 3 NR. 004

Sigurður Þorvarðarson