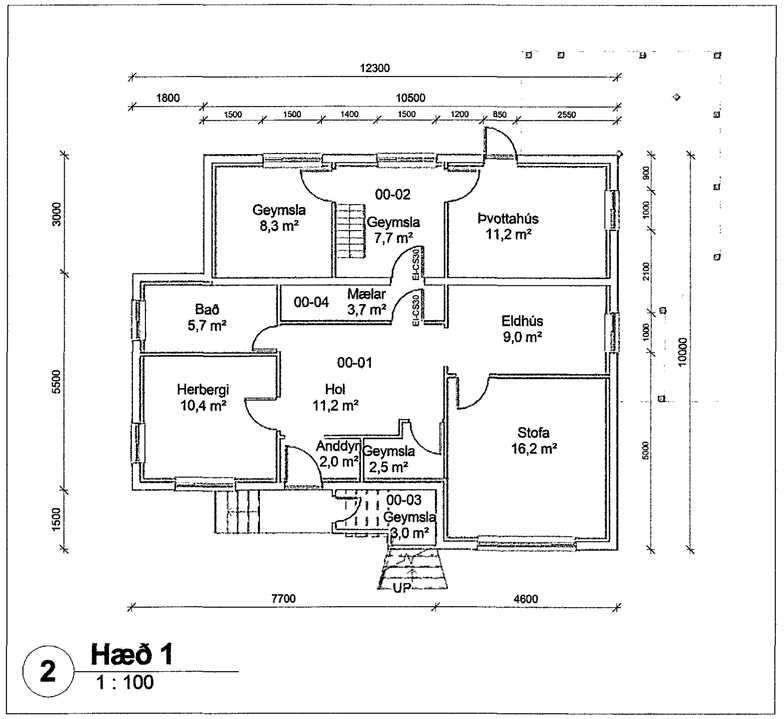

2 **Hæð 1**
1 : 100

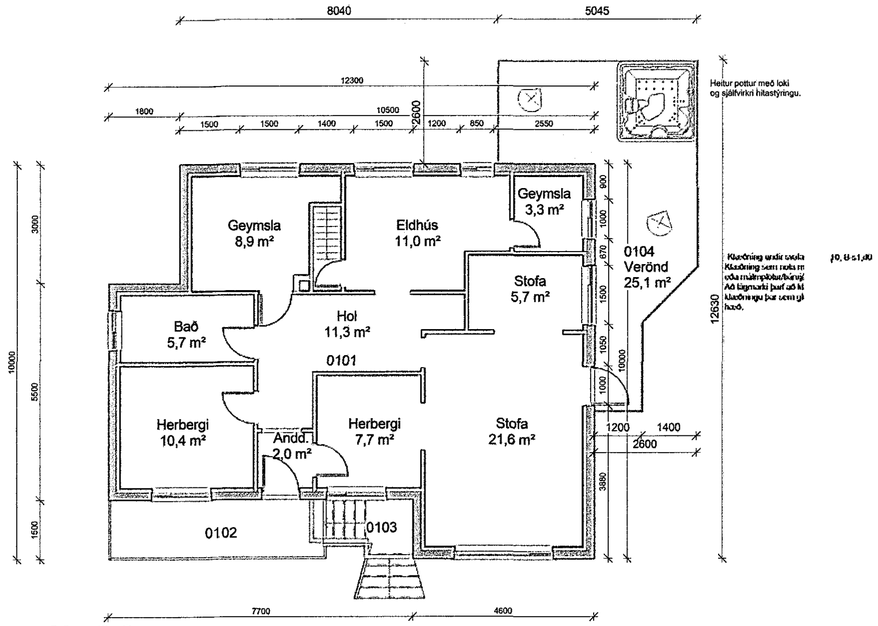

1 **Hæð 2**
1 : 100

Samþykkt þann
27. apríl 2016
Byggingafulltrúinn í Hafnarfirði

BYGGINGALÝSING:

Byggingin er íbúðarhús á tveim hæð með lágu risi.

ÚTVEGGIR:
Útveggir eru steinsteyptir

GLUGGAR OG HURÐIR:
Gluggar og hurðir eru úr timbri, tvöfalt einangrunargler er í gluggum.

UNDIRSTÖÐUR OG BOTNPLATA:
Undirstöður eru steinsteyptar sem hvíla á vel þjappaðri fyllingu.

ÞAKVIRKI:
Þak er borið uppi af timburkraftsperrumsperrum klætt málmklæðningu

VERÖND/SVALIR:
Fyrirhugað er að byggja verönd/svalir fyrir 2. hæð hússins úr timbri.
Súlur undir veröndinni eru úr timbri og verða undirstöður steinsteyptar.
Leitast verður við að hafa litaval í samræmi við liti hússins.
Svalirnar eru festar við R60 burðarhluta íbúðarhúss.
Svalirnar eru af flokki R60
Klæðning neðan á gólf svala er af flokki K1 10, B-s1,d0.

STÆRÐIR:
Veröndin verður 25,1 m².

F.h. d.b.
Erlu Maríu Kristjánsd.
María Jóhannsd.
050665-5349

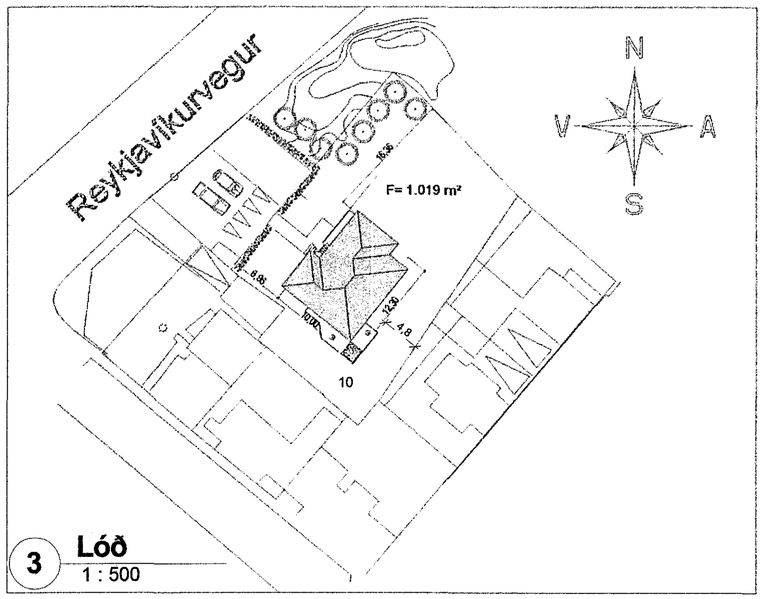

3 **Lóð**
1 : 500

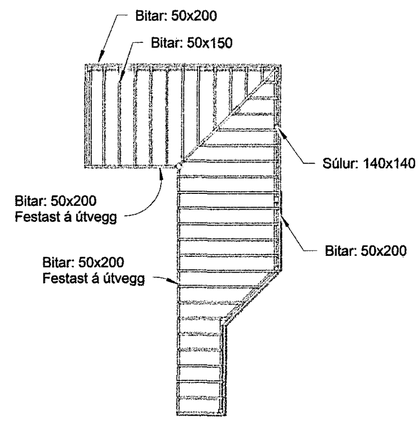

8 **Bitaplan svala**
1 : 100

1:100 0 1 2 3 4 5 m

Útg.	Dags.	Skýring	Br.af:
A	11.04.2016	Svalir minkaðar	ssh

Verkheiti:
REYKJAVÍKURVEGUR 10

Sveitarfélag:
Hafnarfirði

Verktegund:
Verönd/svalir

Landnúmer:	122118	**Staðgreinir:**	1400-01-70100100

1

Grunnmyndir

Hannað af:	ssh	**Matshluti:**	01
Teiknað af:	ssh	**Mælikvarði:**	As indicated
Yfirfarið af:	ssh	**Dagsetning:**	25.11.2015

Samþykkt: Sam. Sólrún
Ábyrgðarmaður og rétthafi: Samúel Smári Hreggviðsson, kt.: 200752-4659

HÚSEY ehf.
Stóru-Sandvík 4, 801 Selfoss
Sími: 482-1738 / 898-9199
Kt.: 590385-0699
Netfang: husey@internet.is

Verknúme	Svæði	Áfangi	Ábyrgð	Númer	Útgáfa
15-717	1	1	A	001	A

HÖNNUÐUR ÁSKILUR SÉR ALLAN RÉTT Á TEIKNINGUM - FJÖLFÖLDUN ER HÁÐ SKRIFLEGU SAMÞYKKI

Blaðastærð: A2

Vistað: 26.4.2016 11:18:44 Útprentun: 11/16/15

Skrá: C:\Users\Husey_Selfoss\Dropbox\Public\Verkefni\2015\15-717 Reykjavikurvegur 10\15-717 Reykjavikurvegur 10.rvt