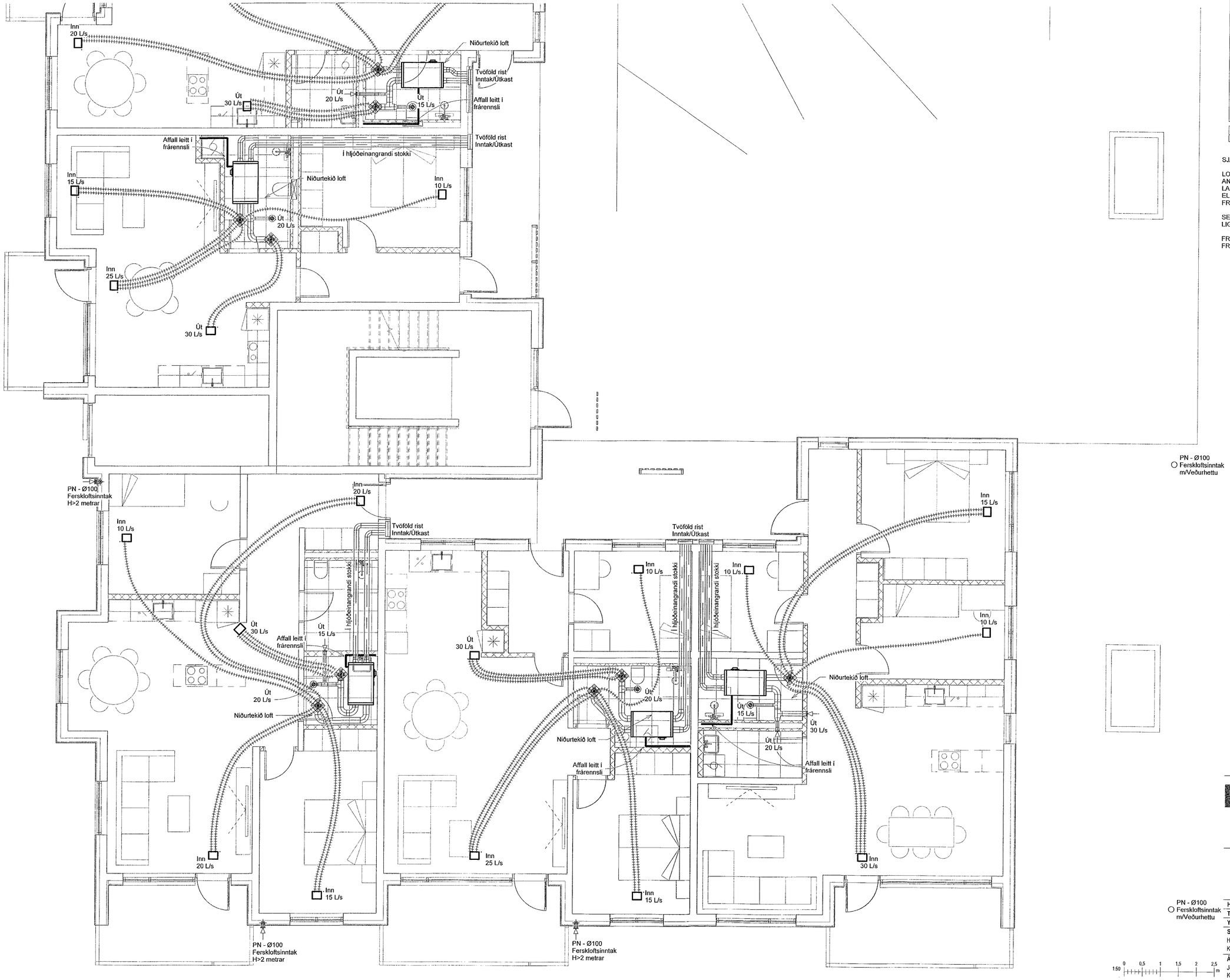

Samþykkt þann
31. JÚLÍ 2023
Byggingarfulltrúinn í Hafnarfirði

Útg.	Dags.	Lýsing	Nafn
1	27.04.2023	FRUMÚTGÁFA	HÓÖ

SJÁ ALMENNAR SKÝRINGAR Á TEIKN. P0-01 OG P0-02

LOFTRÆSILAGNAR ERU PLASTBARKAR Ø75mm NEMA ANNAÐ SÉ TEKIÐ FRAM. INNSTEYPTAR Í PLÖTU EÐA LAGÐAR FYRIR OFAN FALSKT NIÐURTEKIÐ LOFT ELDVERJA ÞARF LAGNIR MEÐ EINANGRUN, SEM KOMA FRÁ ÖÐRU BRUNAHÓLFI OG LIGGJA Í OPNU RÝMI

SETJA SKAL HLJÓÐGILDRUR Á ALLAR STOFNLAGNIR SEM LIGGJA FRÁ SAMSTÆÐU.

FRÁRENNSLI FRÁ SAMSTÆÐUM SKAL TENGJAST Í NÆSTA FRÁRENNSLISSTAMMA.

LOFTBIL UNDIR HURÐ EÐA YFRISTRAUMS RIST

LYKILMYND

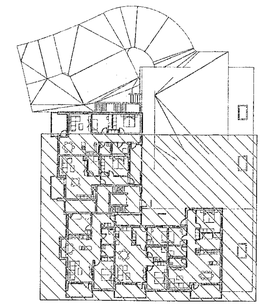

VERKFRÆÐISTOFA

NNE VERKFRÆÐISTOFA ehf
Hæðamári 6 - 201 Kópavogur Ísland
s. 899-3077 / 899-3577
Kt. 460421-0470. nne@nne.is www.nne.is

BAUGHAMAR 3 - Mhl.02

221 HAFNARFJÖRÐUR

SÉRUPPDRÁTTUR - PÍPULAGNIR
LOFTRÆSTING - GRUNNMYND 1.HÆÐ

Hönnun:	NG	Verknúmer:	22044
Teiknað:	NG	Mælikvarði:	1:50
Yfirfarið:	SJ	Dagsetning:	27.04.2023

Samþykkt:
Hákon Örn Ómarsson
Kt. 300577-3189

Teikn.nr: P4-12

Áritun hönnunarstjóra:
Jóhann Einar Jónsson
Kt.090882-3549

Útgáfa: 1

Útgáfa / Dagsetning aðaluppdrátta: b / 29.03.2023

Copyright © NNE Verkfræðistofa ehf - Hönnuður áskilur sér allan rétt á teikningum - Fjölföldun er hað skriflegu samþykki

Plot: 03/09/23

Save: 4.7.2023 14:14:10

Skrá: M:\AVR\22\22044 - Baughamar 31c - hús B\02 DESIGN\02 P - PÍPULAGNIR\Loftræsting\P4_Baughamar 31c_hús B_Loftræsting.rvt