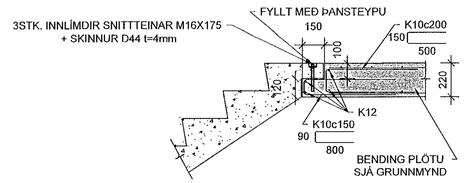

13 SNIÐ
- Mkv. 2

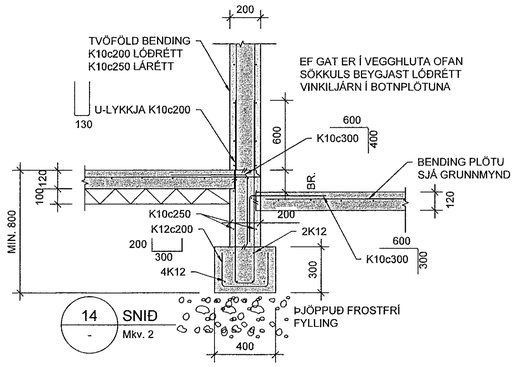

14 SNIÐ
- Mkv. 2

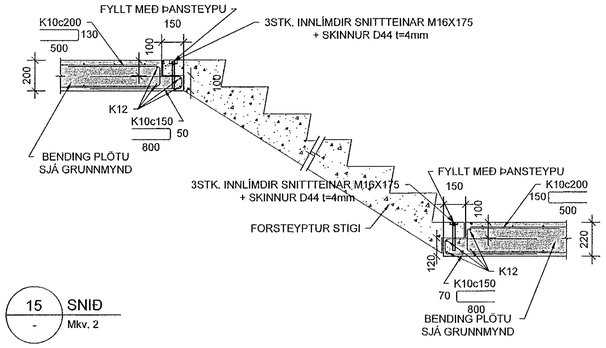

15 SNIÐ
- Mkv. 2

Samþykkt þann
31. JÚLÍ 2023
Byggingarfulltrúinn í Hafnarfirði

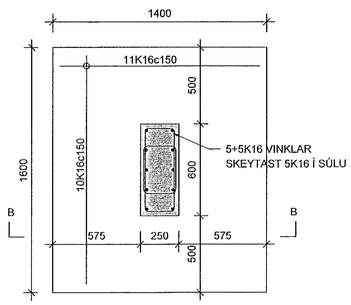

U2 UNDIRSTAÐA U2
- Mkv. 2

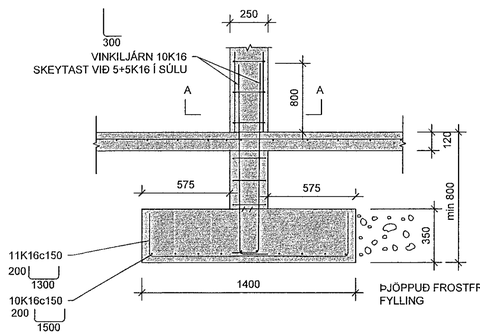

B-B SNIÐ
- Mkv. 2

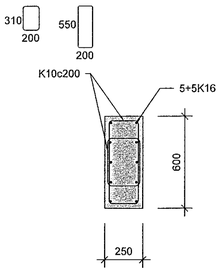

A-A SNIÐ
- Mkv. 2

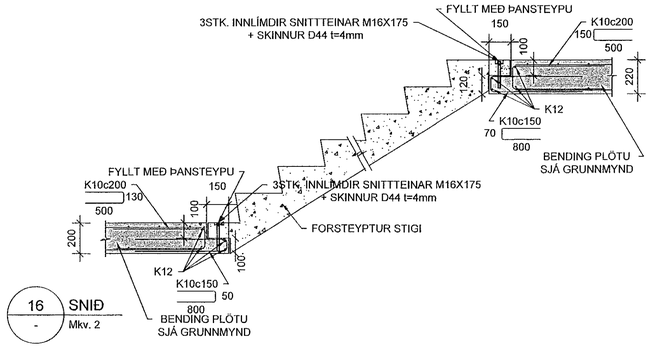

16 SNIÐ
- Mkv. 2

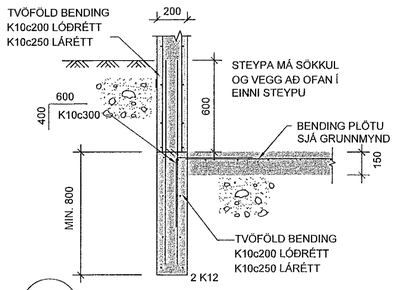

17 SNIÐ
- Mkv. 2

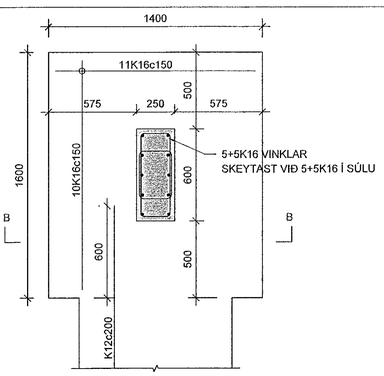

U3 UNDIRSTAÐA U3
- Mkv. 2

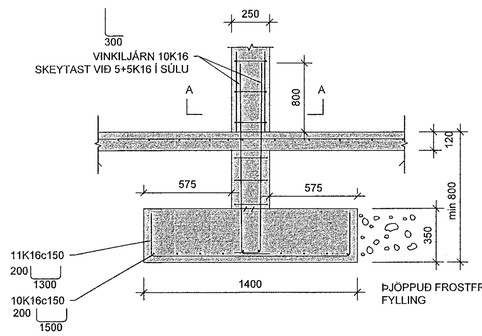

B-B SNIÐ
- Mkv. 2

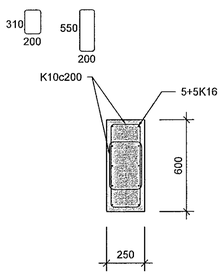

A-A SNIÐ
- Mkv. 2

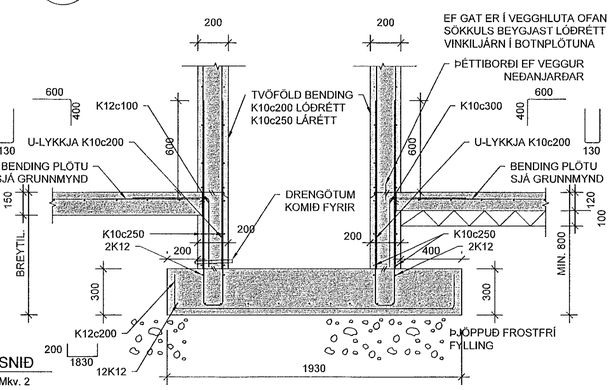

17B SNIÐ
- Mkv. 2

MKV. 2

0 500 1000 1500 2000 mm

1:20 (Í A1)

Hönnunarstjóri: Jóhann Einar Jónsson kt-090982-3549
Kt. 090982-3549

BREYTINGAR

NR.	DAGS.	BREYTING	SÞ.
1	15.06.2023	Frumútgáfa	HÖÓ

VERKFRÆÐISTOFA

NNE Verkfræðistofa ehf. kt. 460421-0470
HÆÐASMÁRI 6, 201 KÓPAVOGUR
hoo@nne.is, S: 8993577(HÖÓ)/8993077(SAO)

SAMÞYKKT Hákon Örn Ómarsson 300577-3189

VERK
BAUGHAMAR 3 - MHL.02
HAFNARFJÖRÐUR

TEIKNING
BURÐARVIRKI
SNIÐ OG DEILI

HANNAÐ	TEIKNAÐ	YFIRFARIÐ	MÆLIKVARÐI
SAO	SAO/HÖÓ	HÖÓ	1:20 /A1

DAGS.	VERK NR.	TEIKNING NR.	ÚTGÁFA NR.
15.06.2023	22044	B203	1

©Öll afnot og afritun teikningar, að hluta eða í heild er háð skriflegu leyfi höfundu

M:\AVR\22\22044 – Baughamar 31c – hús B\03 TEIKNINGAR\Burðarvirki\burdur-Baughamar 31c Hus3 – VER4.dwg