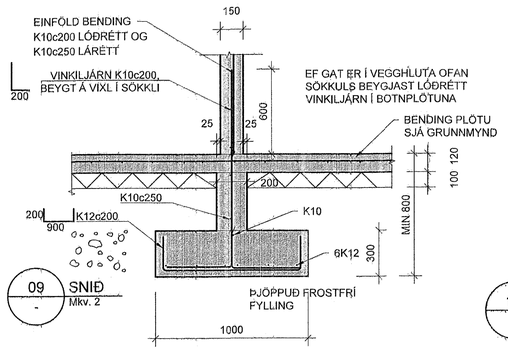

09 SNIÐ
Mkv. 2

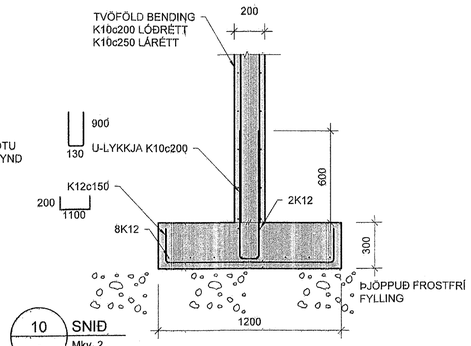

10 SNIÐ
Mkv. 2

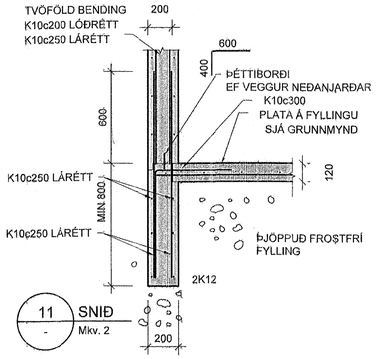

11 SNIÐ
Mkv. 2

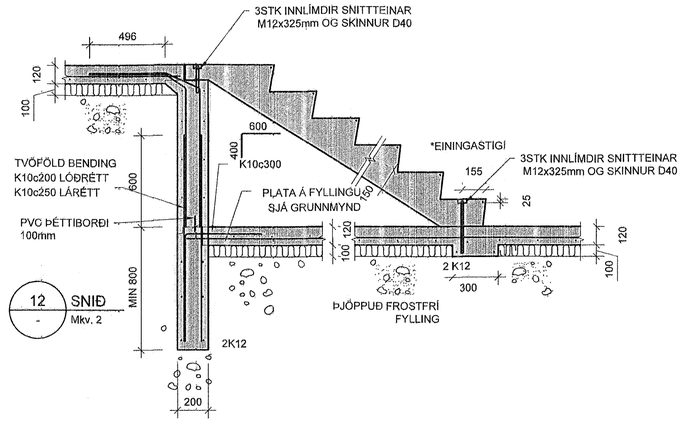

12 SNIÐ
Mkv. 2

Samþykkt þann
01. JÚNÍ 2023
Byggingarfulltrúinn í Hafnarfirði

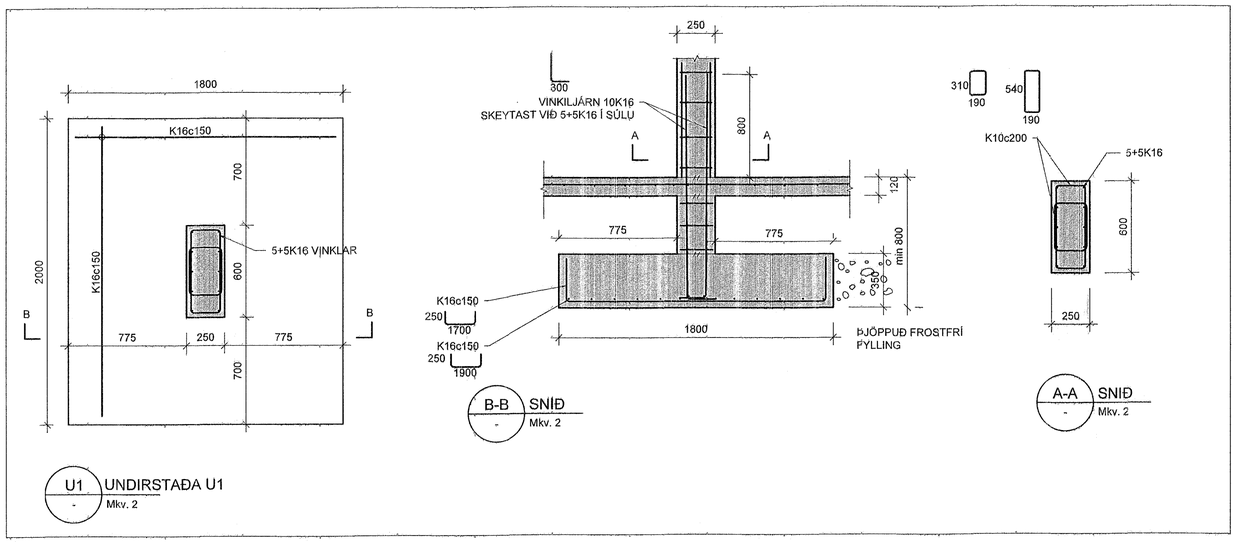

U1 UNDIRSTAÐA U1
Mkv. 2

B-B SNIÐ
Mkv. 2

A-A SNIÐ
Mkv. 2

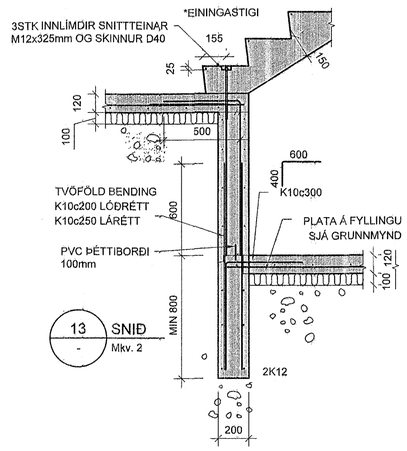

13 SNIÐ
Mkv. 2

MKV. 2
0 500 1000 1500 2000
1:20 (Í A1) mm

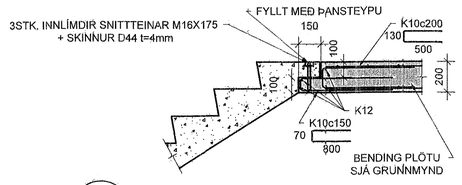

14 SNIÐ
Mkv. 2

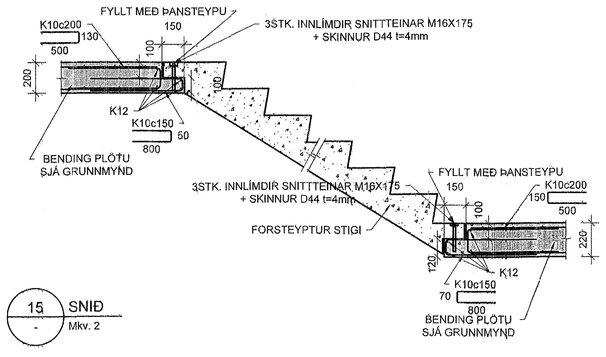

15 SNIÐ
Mkv. 2

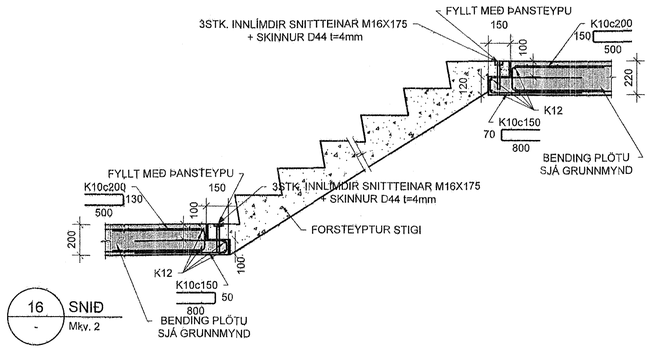

16 SNIÐ
Mkv. 2

Hönnunarstjóri: Jóhann Einar Jónsson kt. 090982-3549
Kt. 090982-3549

BREYTINGAR

NR.	DAGS.	BREYTING	SÞ.
1	04.05.2023	Frumútgáfa	HÓÓ

VERKFRÆÐISTOFA

NNE Verkfræðistofa ehf. kt. 460421-0470
HÆÐASMÁRI 6, 201 KÓPAVOGUR
hoo@nne.is, S: 8993577(HÓÓ)/8993077(SAÓ)

SAMÞYKKT Hákon Örn Ómarsson 300577-3189

VERK
BAUGHAMAR 1 (MHL.01)
HAFNARFJÖRÐUR

TEIKNING
BURÐARVIRKI
SNIÐ OG DEILI

HANNAÐ	TEIKNAÐ	YFIRFARIÐ	MÆLIKVARÐI
SAÓ	SAÓ/HÓÓ	HÓÓ	1:20 /A1

DAGS.	VERK NR.	TEIKNING NR.	ÚTGÁFA NR.
04.05.2023	22027	B202	1

Öll afnot og afritun teikninga, að hluta eða í heild er háð skriflegu leyfi höfundar

M:\AVR\22\22027 - Baughamar 31c\03 TEIKNINGAR\Burðarvi\burdur-Baughamar 31c VER2 Hus1.dwg