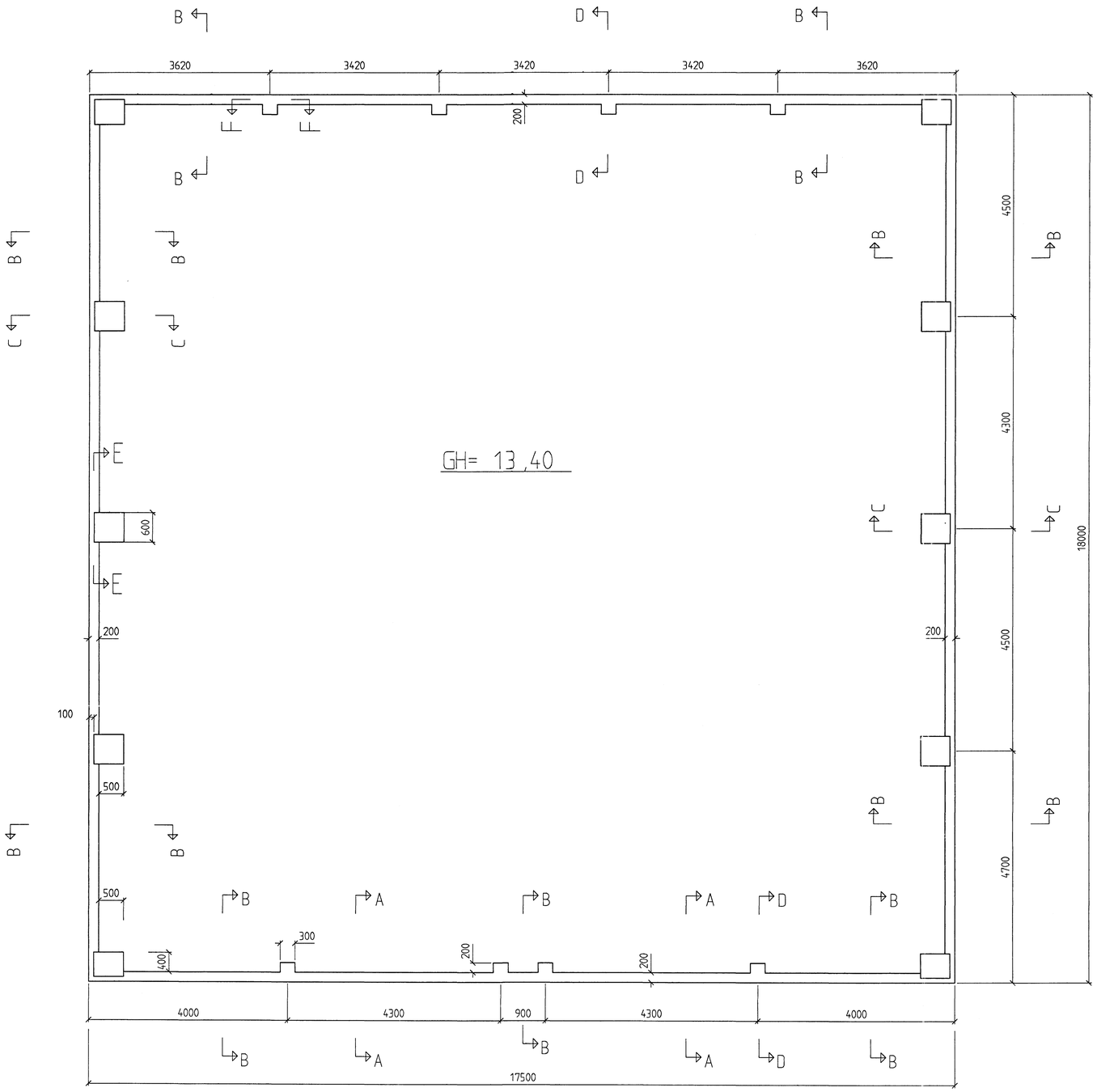

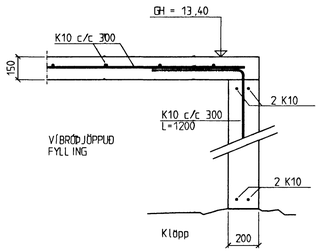

SNIÐ A-A, HURÐAROP, M:1:20

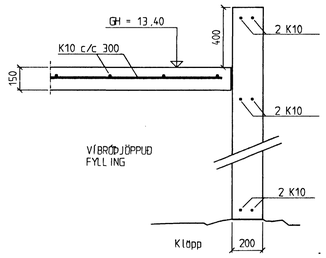

SNIÐ B-B, VEGGIR, M:1:20

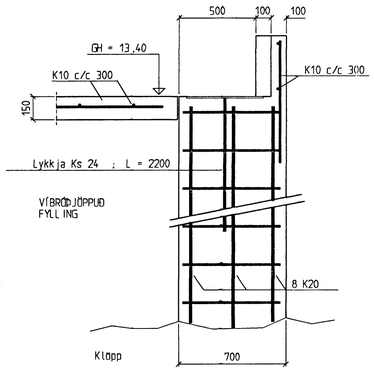

SNIÐ C-C, SÚLUFÓTUR Á HLIÐUM
M: 1:20

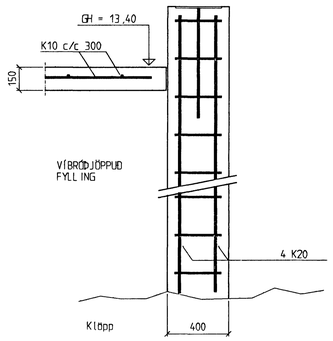

SNIÐ D-D, SÚLUFÓTUR Á GÖFLUM
M: 1:20

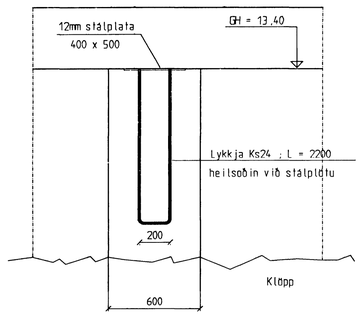

SNIÐ E-E, SÚLUFÓTUR, HLIÐ, M:1:20

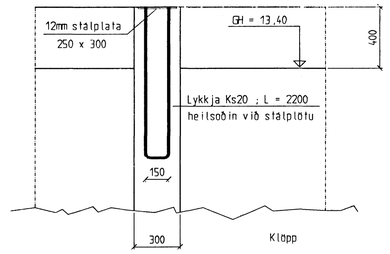

SNIÐ F-F, SÚLUFÓTUR, GAFL, M:1:20

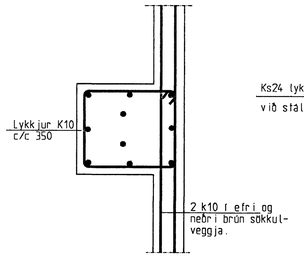

LÁRÉTT SNIÐ Í SÚLUFÓT Á HLIÐ
M: 1:20

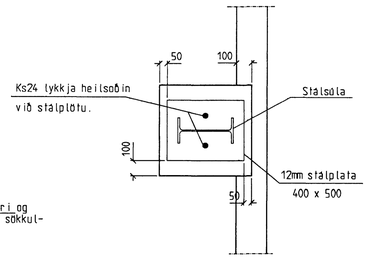

STÁLPLATA UNDIR SÚLUM
Á HLIÐUM, M: 1:20

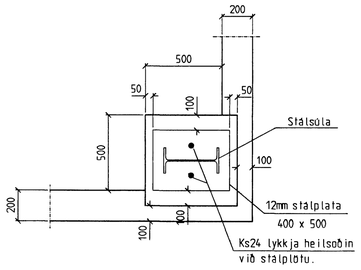

STÁLPLATA UNDIR SÚLUM
Í HORNUM, M: 1:20

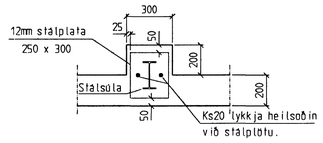

STÁLPLATA UNDIR SÚLUM
Á GÖFLUM, M: 1:20

SKÝRINGAR

Mál og málsetningar
Mál eru í mm, nema að annað komi fram.

Jarðvegur
Undirstöður hvíli á klöpp.
Nafnálag á jarðveg er 2 MN/m2

Steypa
Steypa skal vera S-300 steypa og v/s-tala lægri en 0,55
Sementsmagn að lágmarki 300 kg/m3
Loftmagn sé 5-7,5 % mælt rétt fyrir niðurlögn

Festingar fyrir stálsúlur
Festingar fyrir stálsúlur sem samanstanda af Ks24/Ks20 lykkjum og 12mm stálplötum skal steypa fastar eins og sýnt er á sniðum.
Tegund og frágangur stálsúlna er sýnt á sérteikningum stálvirkis.

Steypustyrktarstál
Stál sé kambstál Ks-410.

Skeytilengd stáls sé 40 x þvermál stangar.

Steypuhúla sé 50 mm fyrir neðan botnplötu og jarðvegsyfirborð en 30mm fyrir ofan.

Öll samskeyti á járnum í neðri brún sökkuls skulu tengd tryggilega saman með skrúfuðum U-lykkjum þannig að þau myndi eina heild allan hringinn. Síðan skal teinn tengdur við bæði járnin og látinn standa upp úr sökklinum við rafmagnstöflu.

Upp með og undir múrop komi 2K10 sem standi a.m.k. 600mm út fyrir op hvoru megin. Yfir múrop komi 3K10 sem standi 600mm út fyrir op hvoru megin.

HAFNARFJARÐARBÆR
20 JÚNÍ 1996
BYGGINGAFULLTRÚINN

breyting	nafn		dags.	nafn
		hannað	maí 1996	H.D.M.
		teiknað	maí 1996	H.D.M.
		Hafnarfirði, 20.5.1996		

Strendingur ehf
Verkfræðiþjónusta
Reykjavíkurvegi 68, Hafnarfirði, sími/fax: 565 5640

Berghella 2

Blikksmiðja
Undirstöður, Snið

dagsetning	teikn. nr.	mælikvarði	
maí 1996	1.1	1:50 ; 1:20	A1