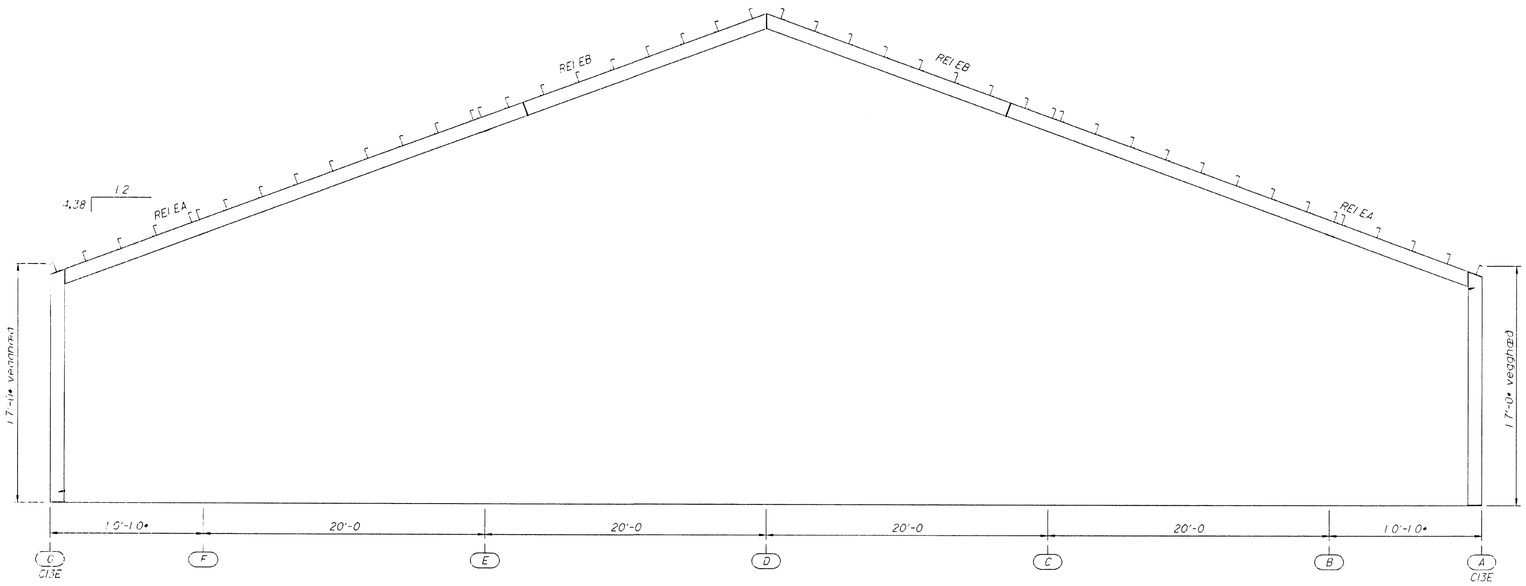

HLIDARMYND "3"
BYGGING "A"

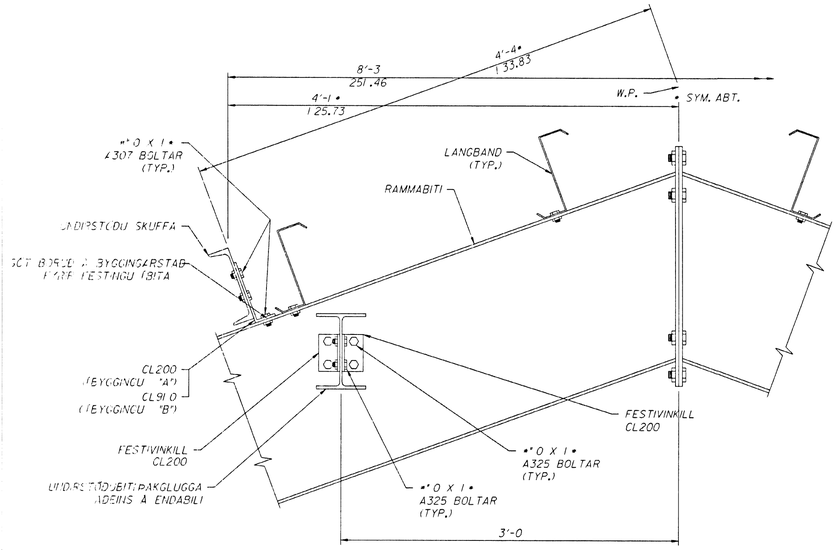

SECTION "F2/EI 2"

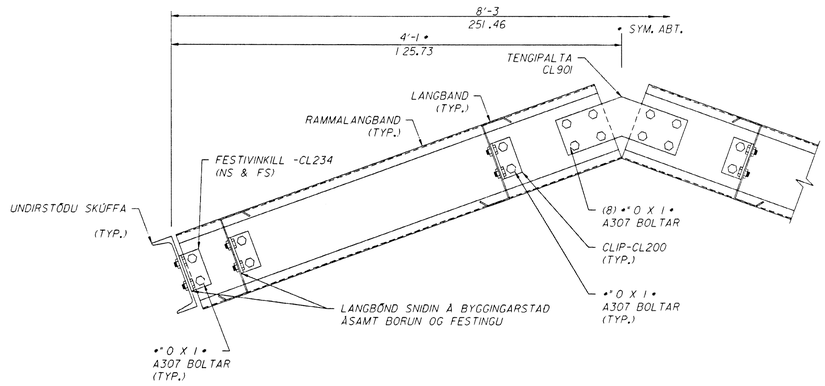

SNIÐMYND "G2/EI 2"

Samþykkt teikning framleiðanda:
Star Building System teikn. nr. E12
Sbr. skýrslur VN dags. 16.7./ 16.8./ og 6.9.1999.

Verkfræðistofa Norðurlands ehf
Akureyri 14.02.2000.

Eiríkur Jónsson verkfr. Adam Traustason verkfr.

Byggingafulltrúi Hafnarfjarðar
Samþykkt
03 MARS 2000
Sigurbjartur Halldórsson

ENG. STAL

		athugað	dagsetning:	STAR BUILDING SYSTEMS A Robertsoneco Company	P.O. BOX 94[illegible] OKLAHOMA CITY, OK 73143 (405) 636-2010
				SINDRI-STAL HF REYKJAVIK, ICELAND	kaupandi GAMATHJONUSTAN HAFNARFJORDOR, ICELAND
		teikn. ekki í kvarða			

99-5797

MBMA

teikning nr:
EI 2