[illegible]

[illegible]

Hreinlætistæki

[illegible] hreinlætistæki.
[illegible] " jónasót.
[illegible] " [illegible].
[illegible] " [illegible].
[illegible] " svalaniðurfall.
[illegible] " eimskilvagn.
[illegible] " skolvaskur.
[illegible] " þvottavél.
[illegible] " handlaug.
[illegible] " baðker.
[illegible] " sturtubað.
[illegible] " vatnssalerni.
[illegible] " gólfstútur fyrir tengingu bakrennsli hitaveitu.
[illegible] " hreinsilok.
[illegible] " fallpípa.
[illegible] " með á renna lóðbotni skolpagnar.
[illegible] " með á renna lóðbotni regnvatnslagnar.
[illegible] " [illegible] á renna lóðbotni [illegible]vatnslagnar.
[illegible] " [illegible] á brunnbotni.

 Øa PVC (st) nx — Pípuð skolpagnir úr a mm plast- eða steinrörum [illegible] fallla.
 Øa PVC (st) nx — Pípuð regnvatnsrör úr a mm plast- eða steinrörum [illegible] fallla.
Ø[illegible] PVC (st) nx — Hálípakkað regnvatns- eða skolvatnsrör úr [illegible] mm plast- eða steinrörum [illegible] fallla.
Øa PVC (st) nx — Jarðvatnsrör úr plast- eða steinrörum [illegible] fallla.
Øa PEH — Fráveituplagnir úr a mm [illegible].
— · — · — Kalt neysluvatn.
— — — — Heitt neysluvatn.
—— —| Loftunarstaður fyrir kalt neysluvatn.
—— —| Loftunarstaður fyrir heitt neysluvatn.
—— Hemlaloki með spindli upp úr vatni.
—— Loftúði (sjá skýringarmynd 1).
—— Frárennsli hitalagna.
— — — — Bakrennsli hitalagna.
●ayp — a mm fallpípa, sem [illegible] í [illegible].
ût ↓ a — a mm loftræs með hetti.

[illegible]

2.1 Leiðir í regnvatnslagnir.

Lagnir sé steinrör eða rör úr stífu PVC plasti, samskeyti þétt með þar tilgerðum gúmmíhringjum.
Lagnirnar skal ekki leggja í meiri halla en [illegible] annars sé getið á teikningum. Allt nýtanlegt er í rörum á [illegible] á frárennslisbotn í rörum og tengistykkjum.
Lagnirnar skal leggja í vinnst 10 cm þjappaðri sandlögn, [illegible] þar hvílir á bolgnum en ekki múrum og skal [illegible] vera beinn milli brotpunkta. Að og yfir lagnirnar skal fylla með minnst 15 cm [illegible].
Frárennslislagnir skal leggja skv. ÍST 55, nema annars sé getið á teikningum.

2.2 Jarðvatnslagnir.

Þó annað ekki tekið fram skulu jarðvatnslagnir gerðar úr Ø 100 mm óþökkuðum steinpípum eða Ø 100 mm rauðum PVC rörum. Jarðvatnslagnir skal leggja með 5% halla nema annars sé getið á teikningum.
Að og yfir pípurnar skal fylla með gróðri moð, kornastærð [illegible] mm, eins og sýnt er á skýringarmynd 2.

2.3 Hreinsibrunnar.

Hreinsibrunnar, staðsetir skv. teikningum, skulu gerðir úr steinpípum og keilum, með þrepum niður í botn og loki úr steypujárni eða steinsteypu.
Allar lagnir, aðrar en jarðvatnslagnir, skal tengja neðst í brunn nema annað sé sýnt á teikningum.

[illegible]

Einnig þá úr vinnu [illegible] pípu fyrir [illegible] hallt skal vera [illegible] á teikningum.
Festingar á fallpípu skulu vera úr ryðfríu [illegible] á milli hlutar. Mitt sem [illegible] vera á [illegible] er [illegible] til að taka upp pensilna.
Fallpípur skal loftræsta upp í [illegible] á hverri fallpípu.
Lagnirnar skal einangra með [illegible] sísalpappa eða plastúk.

NEYSLUVATNSLAGNIR.

Heimæðapípa fyrir kalt vatn sé úr PE plasti. (Atn. mál á plastpípum er utanvermál.)
Nota skal glæðanháðar pípur o. fittinga fyrir kalt og heitt neysluvatn. Pípurnar skal einangra með 20 mm jarðvarnarhólkum og vefja síðan með sísalpappa eða plastúk.
Pípur í veggjum skulu liggja minnst 100 mm yfir gólfplötu.
Ofst á eitum lóðréttum stofnum og hliðargreinum sem eru lengri en 4 m skal vera 30 cm langur loftúði, sjá skýringarmynd 1.
Allar tengingar við hreinlætistæki eru [illegible] mm.
Áður en pípulagningar eru hafnar skal prófþrýsta kerfið með kaldu vatni og 6 kg/cm² þrýstingi. [illegible] á kerfinu í [illegible] þess að falla.
Síðan er vinna skal vera í samræmi við gildandi reglugerð um neysluvatnslagnir.

HITALAGNIR.

Pípur eru venjulegar svartar stálpípur. Pípurnar skal einangra með [illegible] mm steinullarhólkum og vefja síðan með sísalpappa eða plastúk. Þetta skal þess að hæðinn pensla í hitakerfinu minnist ekki.
Stærðir eins eru miðaðar við Δt 60 °C. Á [illegible] sem loftunarskrúfa, stillitæki á dælurásum [illegible] eins og sýnt er á teikningum.
Hitalögnina skal tengja á þannig á [illegible] sem hér er útlýstur.
Áður en pípulagningar eru hafnar skal [illegible] vatni og 6 kg/cm² þrýstingi. [illegible] á kerfinu í [illegible] þess að falla.
Síðan er vinna sú í samræmi við gildandi reglugerð um hitalagnir.

SKÝRINGARMYND 1.
LOFTÚÐI.

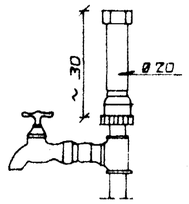

SKEMATISK MYND AF TENGINGU OFNA.

A B.C OG D : STAÐSETNING STÚTA
T: FRAMRENNSLISLOKI
R: BAKRENNSLISLOKI

SKÝRINGARMYND 2
FRÁGANGUR JARÐVATNSLAGNAR.

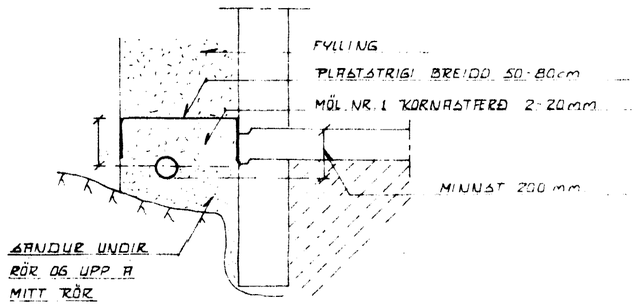

KALDAVATNSINNTAK
SKEMATISK MYND

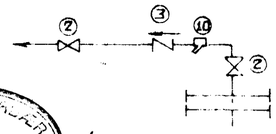

1. [illegible]
2. [illegible].
3. [illegible].
4. [illegible].
5. [illegible].
6. [illegible] loftúðans.
7. [illegible], [illegible].
8. [illegible].
9. [illegible].
10. [illegible].
11. [illegible].

TENGING HITAKERFIS
SKEMATISK MYND

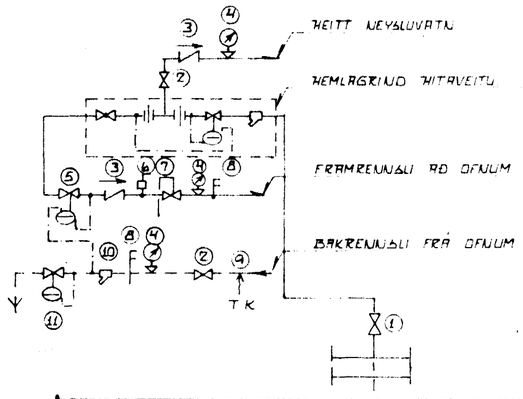

HAFNARFJARÐARKAUPSTAÐUR
14 MAR 1989
BYGGINGAFULLTRÚINN

BIRKIBERG 3b HAFNARFIRÐI	DAGS.	ÁRKVÆÐ.
ALMENNAR SKÝRINGAR	M.K.V.	TEIKN. 200
HANNAÐ. SIGURÐUR ÁSGRÍMSSON ARKITEKT FÍ FÍFUMÓI 1B 260 NJARÐVÍK SÍMI. 92-15105	SAMÞ. BRYNJÓLFUR GUÐMUNDSSON VERKTR. HLÍÐARVEGI 74 260 NJARÐVÍK	
HANNAÐ. Sigurður Ásgrímsson	SAMÞ. Brynjólfur Guðmundsson	