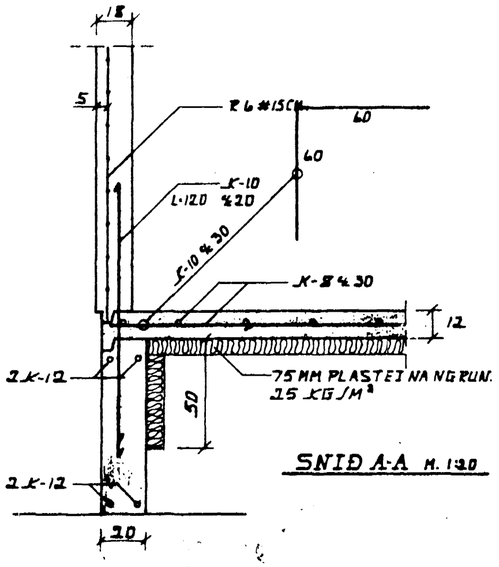

1. EFNISGERÐ:

Steypugæði sku S-280 samkvæmt íslenskum staðli ÍST 10.
Sigmál steypu sé 5-10 cm. Loftblendi 4,5-5 %

Bendistál er kambstál Ks40 með flotspennu Fys400 N/mm², auðkennt með K á teikningu, og slétt stál St37 með flotspennu Fys230 N/mm², auðkennt með R á teikningu.

Vinna við járnalögn og steypu sé samkvæmt ÍST 10.

2. MERKINGAR:

— — — Táknar járn í efri brún plötu.

——— Táknar járn í neðribrún plötu.

(n) Táknar plötuþykkt í cm.

⟶ Járn sameiða merki liggja neðst í plötu.

- - - - Táknar uppbeygjulinu járns.

Táknar kraftskrúfur gerðar K-10 c/c 20 cm (L = 170 x 170 cm) sem koma í efri og neðri brún plötu. Til viðbótar annarri járnasetningu.

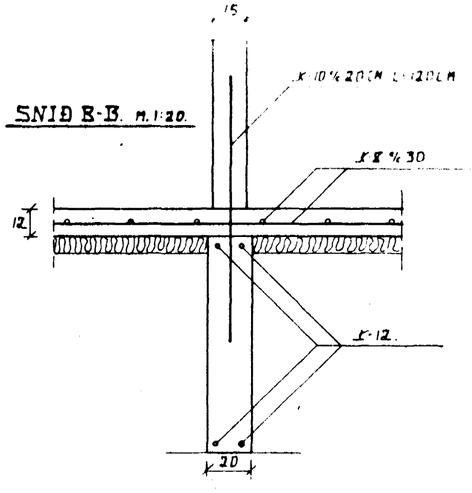

3. UNDIRSTÖÐUR:

Grafa skal fyrir sökkulveggjum niður á fasten botn og hreinsaða vel undan veggjum áður en mót eru smíðuð.
Grafa skal allan lausan jarðveg úr grunni og fylla í staðinn með burðargóðri fyllingu, t.d. moldarlausri möl eða grús, og þjappa í hæfilega þykkum lögum, þannig að gáð þjöppun náist.

Dýpt á undirstöðum skal vera minnst 1,2 m niður fyrir endanlegt jarðvegsyfirborð, nema klöpp sé ofar, þá skal dýpt vera minnst 0,3 m. frá efri brún plötu.

Undir botnplötu og 0,5 m niður með útveggjasökkum komi 75 mm þykk plasteinangrun, með rúmþyngd 25kg/rúmm.

Efst og neðst í sökkulveggi komi 2K 12mm járn, heil um horn, eða víxlægð um 0,5 m.

Mesta álag á jarðveg er 1.8 kp/cm²

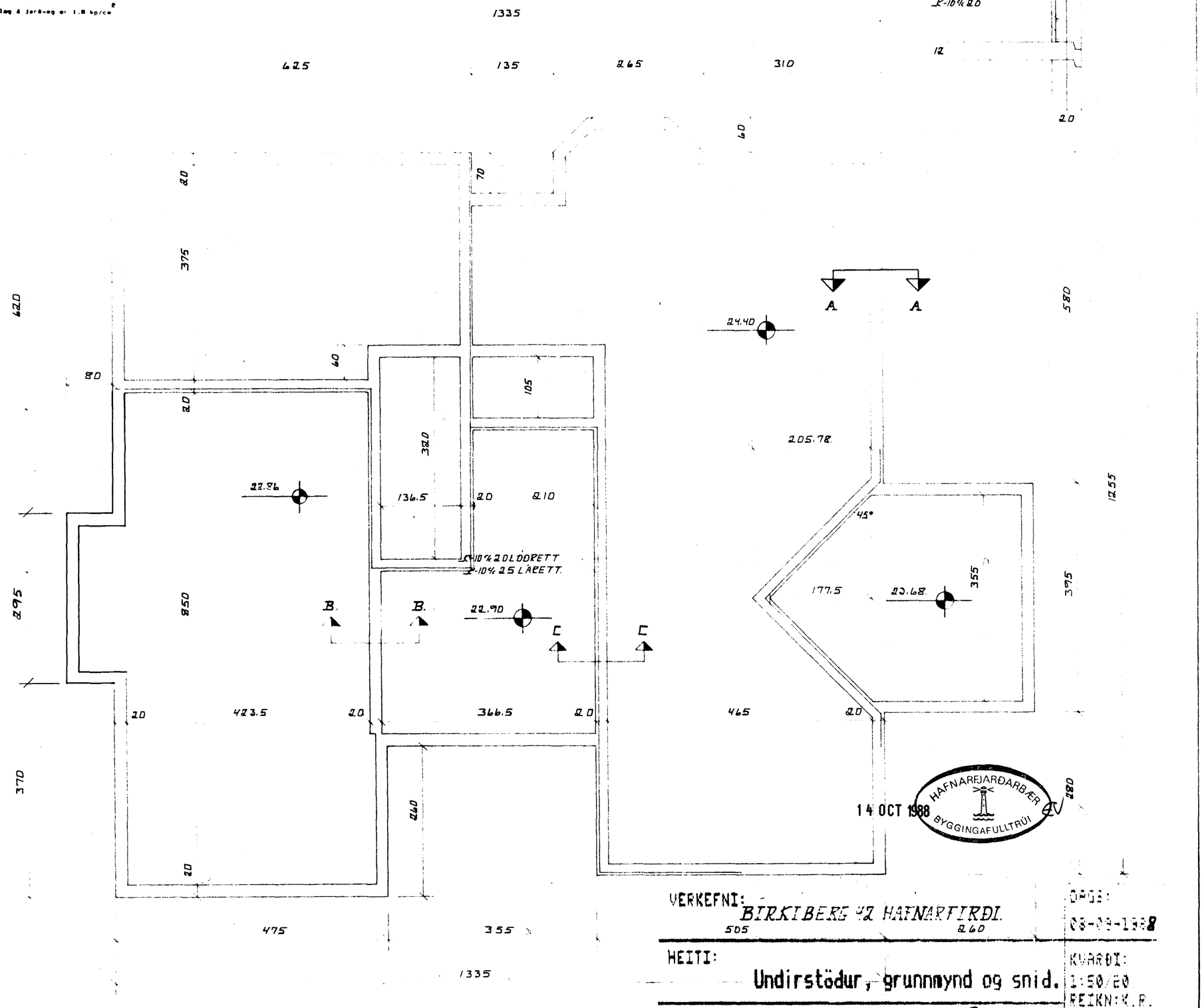

VERKEFNI: BIRKIBERG 42 HAFNARFIRÐI.

HEITI: Undirstöður, grunnmynd og snið.

KJARTAN RAFNSSON TÆKNIFR. Kjartan Rafnsson
BOLHOLTI 6 105. REYKJAVÍK (91)-689585.

DAGS: 03-09-1988

KVARÐI: 1:50/20

TEIKN: K.R.

TEIKN: K.R.