Rúmmynd loftræsingu 1:50

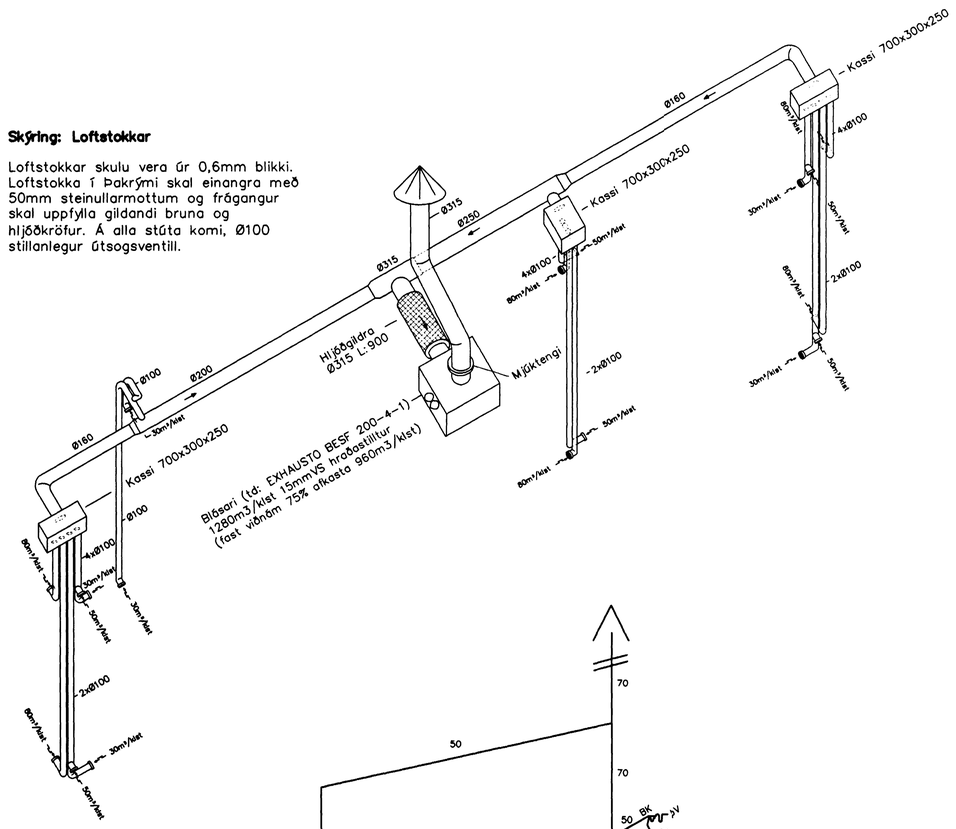

Skýring: Loftstokkar

Loftstokkar skulu vera úr 0,6mm blikki. Loftstokka í þakrými skal einangra með 50mm steinullarmottum og frágangur skal uppfylla gildandi bruna og hljóðkröfur. Á alla stúta komi, Ø100 stillanlegur útsogsventill.

Rúmmynd frárennslislagna 1:50

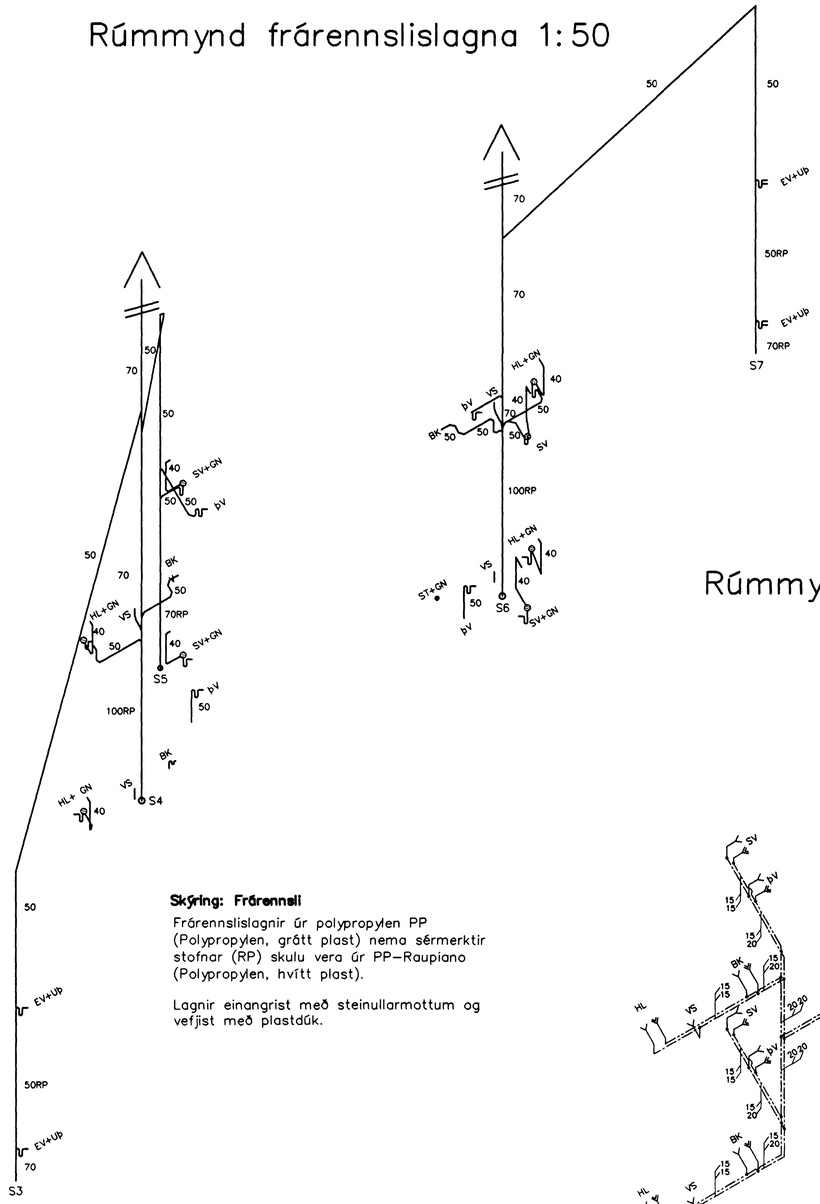

Skýring: Frárennsli

Frárennslislagnir úr polypropylen PP (Polypropylen, grátt plast) nema sérmerktir stofnar (RP) skulu vera úr PP-Raupiano (Polypropylen, hvítt plast).

Lagnir einangrist með steinullarmottum og vefjist með plastdúk.

Lega stofnlagna 1:10

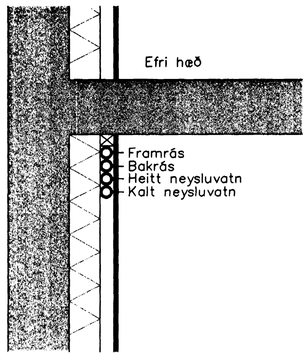

Loftstokkar 1:20

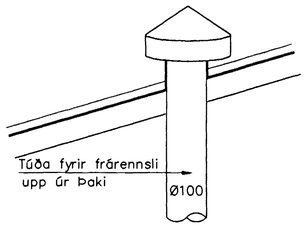

Hita og vatnslagnir,
Liggja í rafmagnsgrind fyrir innan útveggjaeinangrun og rakavarnarlag.

Lagnir eru einangraðar með áðragseinangrun, á kaldavatnslögn komi auk þess sísalpappi næst röri.

Rúmmynd neysluvatnslagna 1:50

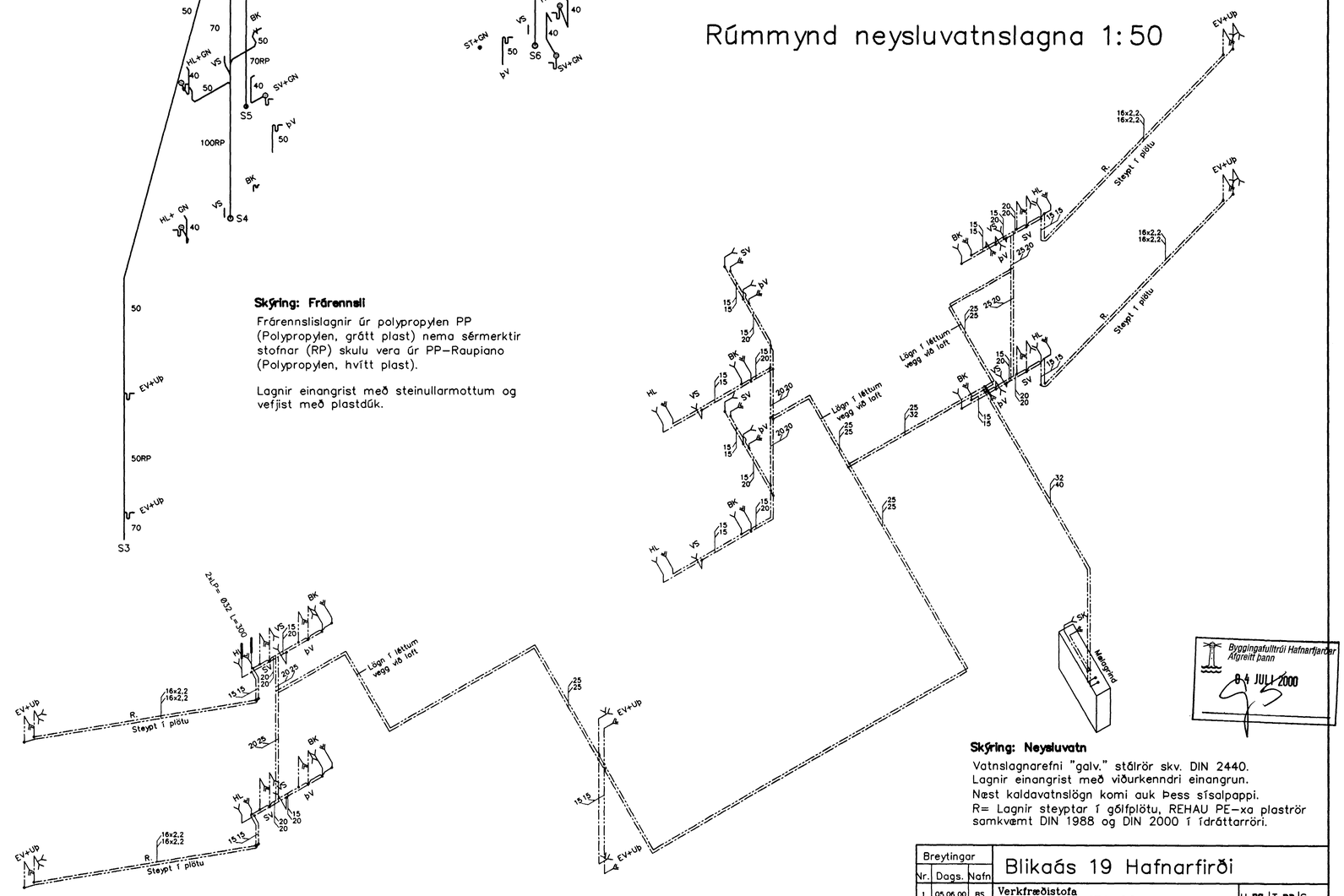

Byggingafulltrúi Hafnarfjarðar
Afgreitt þann
04 JÚL 2000

Skýring: Neysluvatn

Vatnslagnarefni "galv." stálrör skv. DIN 2440.
Lagnir einangrist með viðurkenndri einangrun.
Næst kaldavatnslögn komi auk þess sísalpappi.
R= Lagnir steyptar í gólfplötu, REHAU PE-xa plaströr samkvæmt DIN 1988 og DIN 2000 í ídráttarröri.

Breytingar			Blikaás 19 Hafnarfirði	
Nr.	Dags.	Nafn	Verkfræðistofa **þráinn og Benedikt ehf.** Laugavegi 178, sími: 553 1770, 568 7775	H BS | T BD | S
1	05.06.00	BS		M 1:50
				Nr. PR02

a:\Blikaas19-21\Blikaas19\Neysluva_frárennsli_loftrising.dwg Thu Jun 08 09:04:15 2000