DEILI G.Rennihurð baðherbergi í íbúðum.

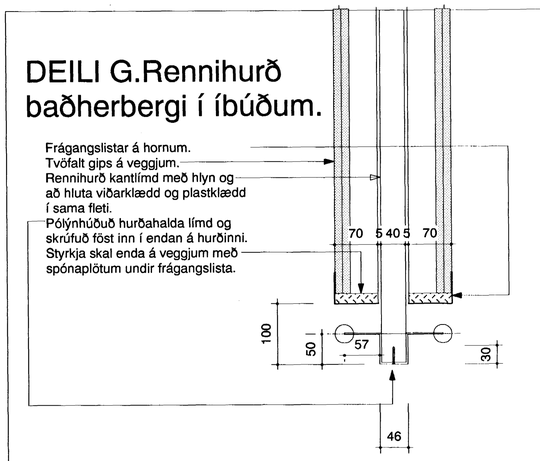

DEILI L.Rennih. baðh.í íbúðum

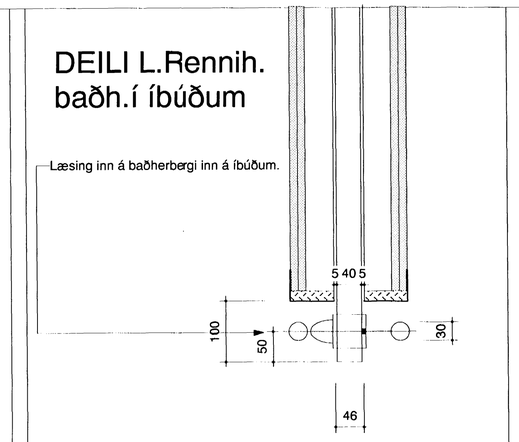

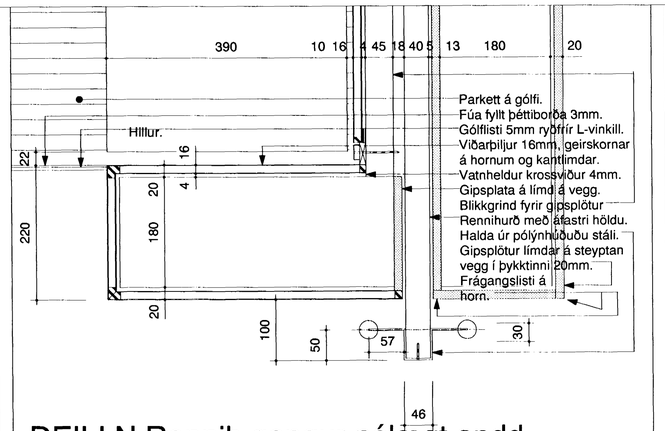

DEILI N.Rennih.gangur nálægt andd..

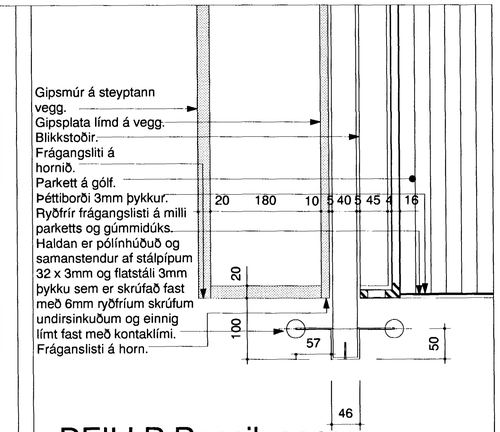

DEILI R.Rennih.gangur.

DEILI K.Veggur baðh.íbúð.

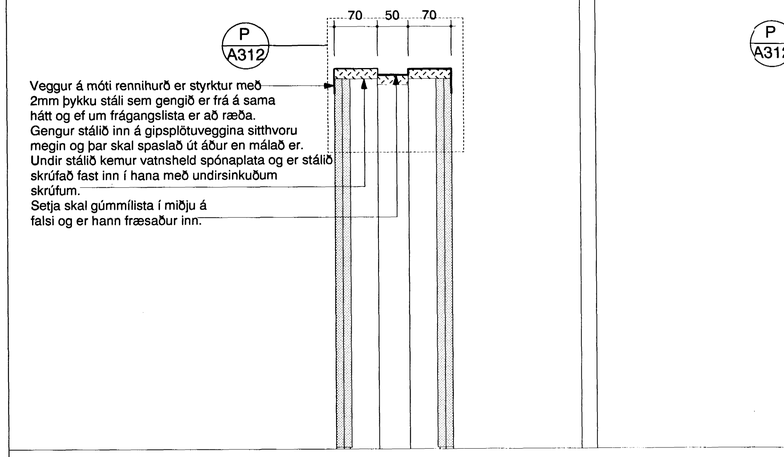

DEILI M.Veggur baðh.íbúð.

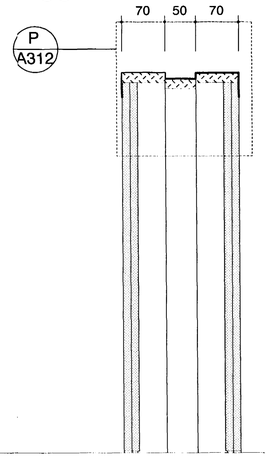

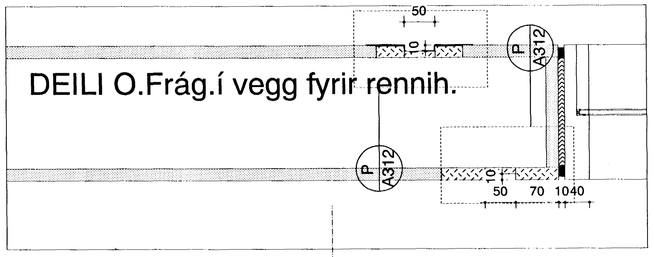

DEILI O.Frág.í vegg fyrir rennih.

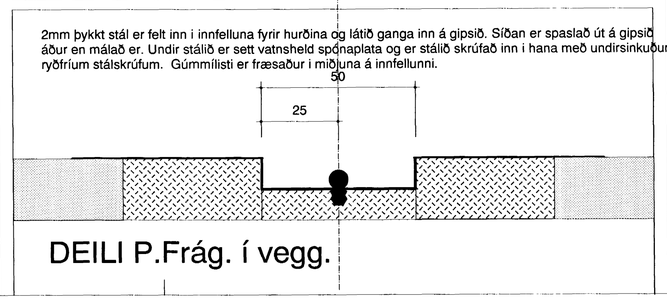

DEILI P.Frág. í vegg.

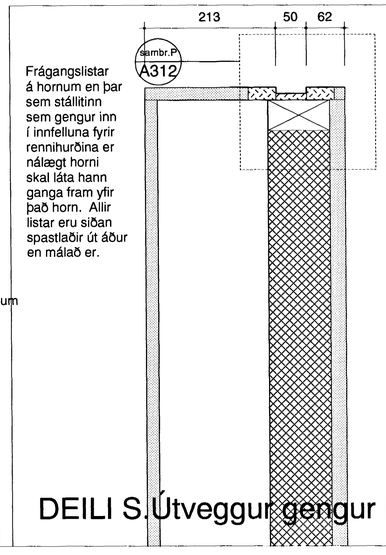

DEILI S.Útveggur gengur inn.

DEILI T.Rennihurð salerni.

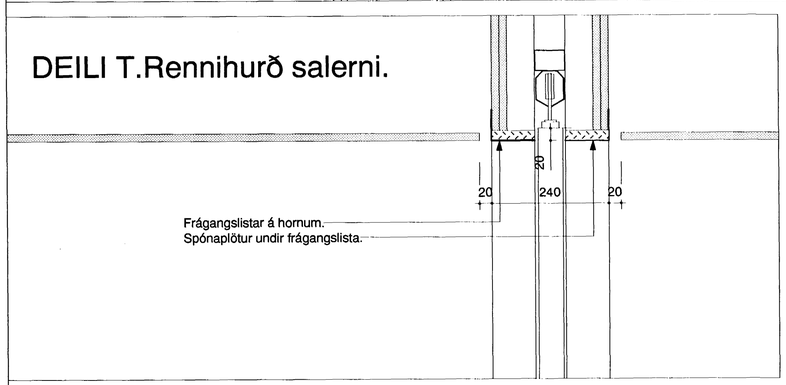

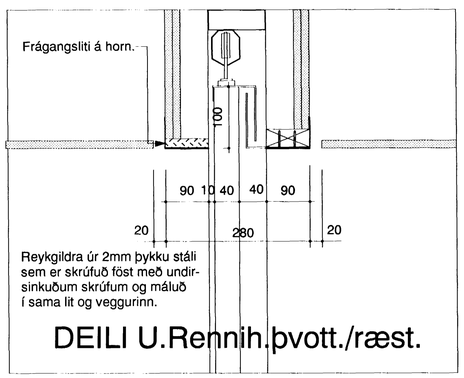

DEILI U.Rennih.þvott./ræst.

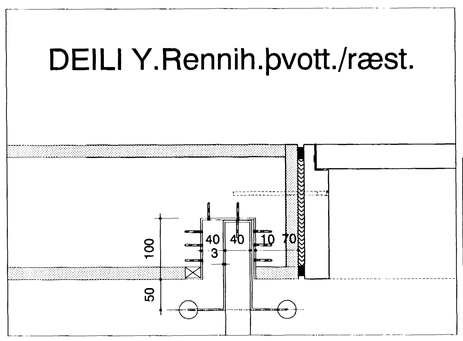

DEILI Y.Rennih.þvott./ræst.

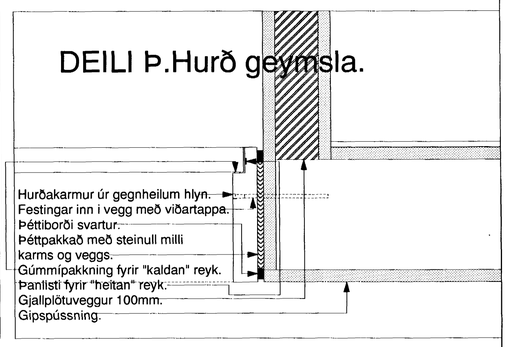

DEILI Þ.Hurð geymsla.

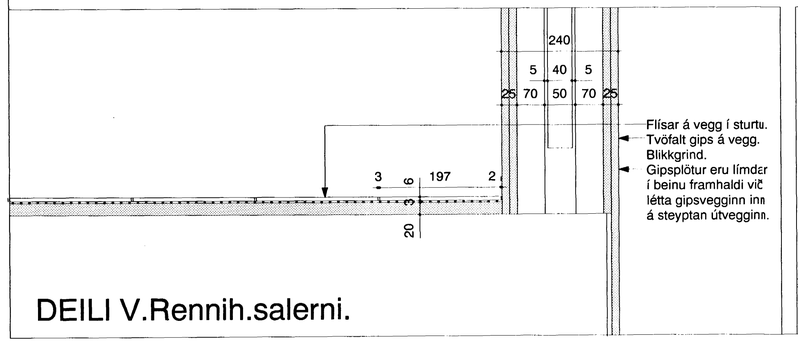

DEILI V.Rennih.salerni.

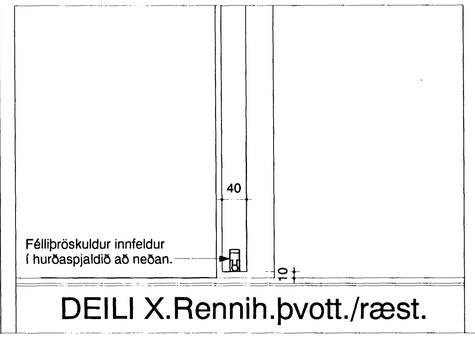

DEILI X.Rennih.þvott./ræst.

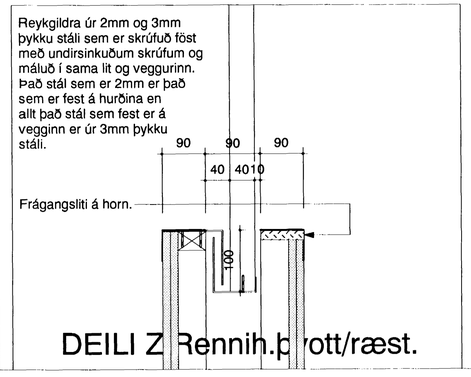

DEILI Z.Rennih.þvott/ræst.

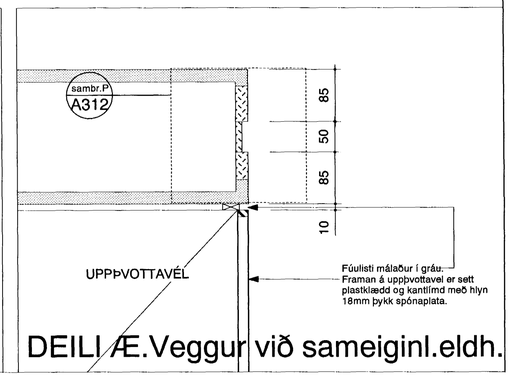

DEILI Æ.Veggur við sameiginl.eldh.

Byggingafulltrúi Hafnarfjarðar
Afgreitt þann
18 JÚLÍ 2000

verk:	SAMBÝLI AÐ BLIKAÁSI 1, HAFNARFIRÐI
verkkaupi:	FÉLAGSMÁLARÁÐUNEYTI
umsjón:	FRAMKVÆMDASÝSLA RÍKISINS
teikning:	DEILI
mkv:	1:5
dags.:	9.JÚLÍ 2000

YRKI sf **Arkitektar**

Hringbraut 121
107 Reykjavík
sími 5526629
fax 5526649
netfang yrki@islandia.is

Ásdís H Ágústsdóttir Arkitekt FAÍ

Sólveig Berg Björnsdóttir Arkitekt FAÍ

verk nr.	teikn. nr.	breyting
3	A312	