Veggir 2. Hæð, Plata yfir 2.hæð
Grunnmynd, 1:50

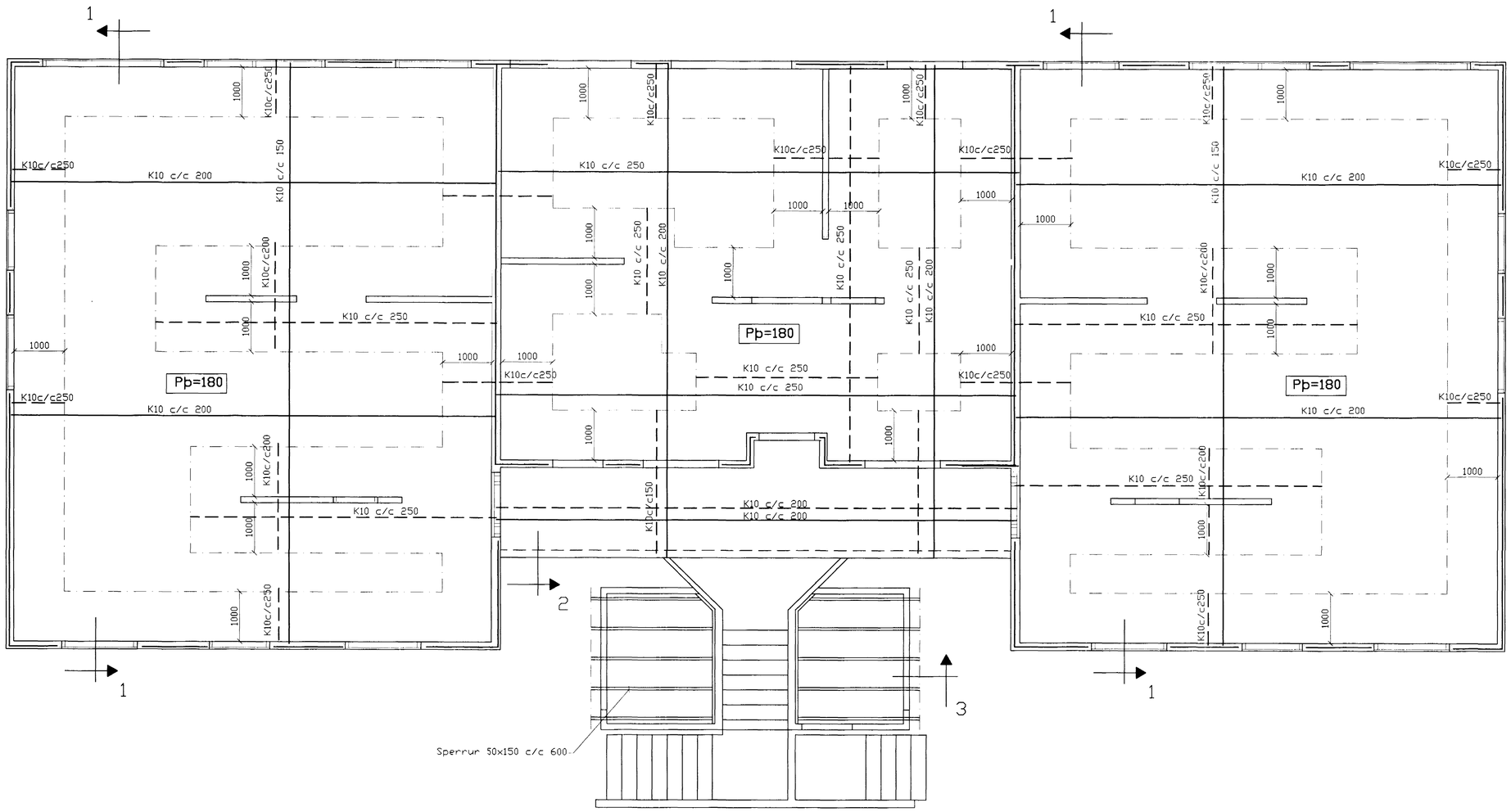

BENDING VEGGJA
Útveggjir einföld grind í miðjum vegg
Lárétt K10 c/c 250
Lóðrétt K10 c/c 250

SKÝRINGAR

ALMENNAR SKÝRINGAR SJÁ BL. 1-01
STEYPA S-250, SEMENTINNIHALD = 300kg/M
STEYPUHULA Í ÚTVEGGJUM = 30mm
STEYPUHULA Í PLÁTU = 20mm
BENDISTÁL Ks410

Byggingafulltrúi Hafnarfjarðar
Afgreitt þann
19 JÚLI 2000

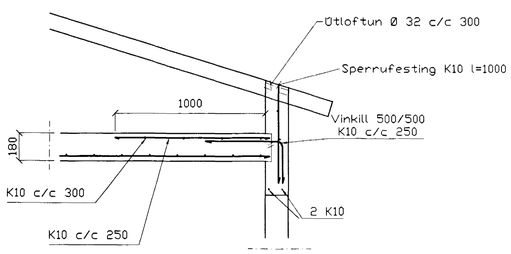

SNIÐ 1, 1:20

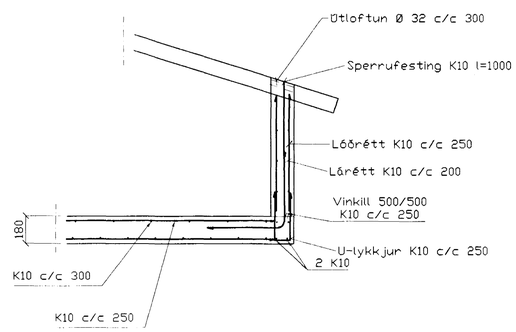

SNIÐ 2, 1:20

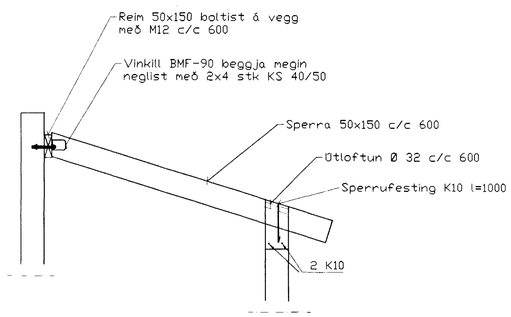

SNIÐ 3, 1:20

Br.	Dags.	Eðli breytinga	Sign
01	14.07.2000	Miðju plata	S.H.

Blikaás 23
Hafnarfirði

Veggir 2. Hæð,
Plata yfir 2.hæð

DAGS.	Maí 2000
VERK NR.	2013
TEIKN. NR.	1-04
HANNAÐ	Sveinbjörn Hinriksson Kt.160851-2529
TEIKNAÐ	Sveinbjörn Hinriksson Kt.160851-2529
YFIRFARIÐ	

TÆKNIÞJÓNUSTA SIGURÐAR ÞORLEIFSSONAR ehf
STRANDGÖTU 11 220 HAFNARFIRÐI
SÍMI 555-4255 FAX 565-2875
E-mail taeknithjonusta@islandia.is