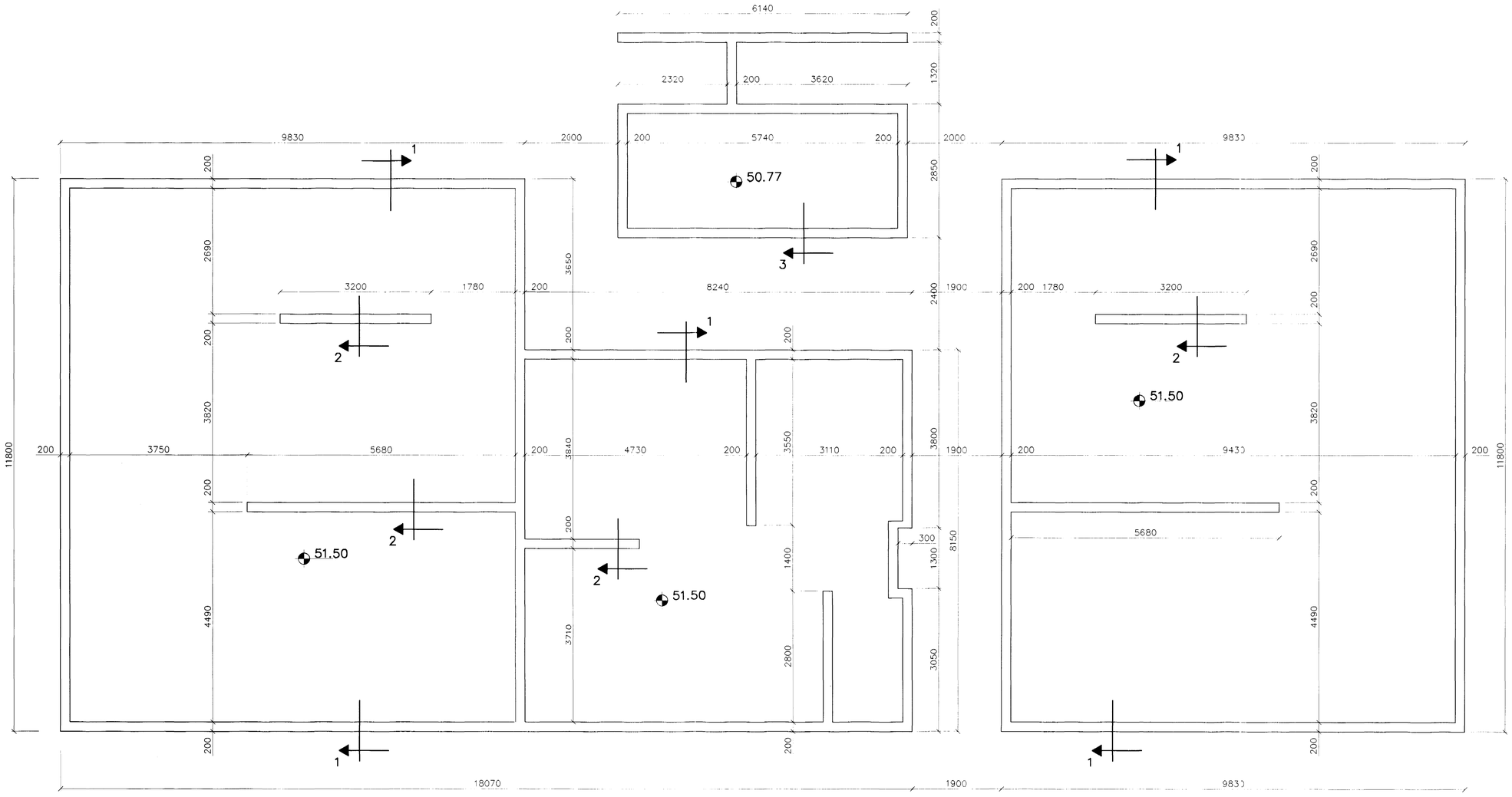

GRUNNMYND 1:50

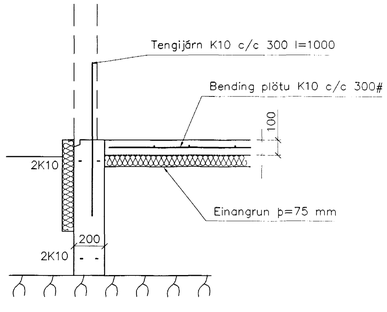

SNIÐ 1 1:20

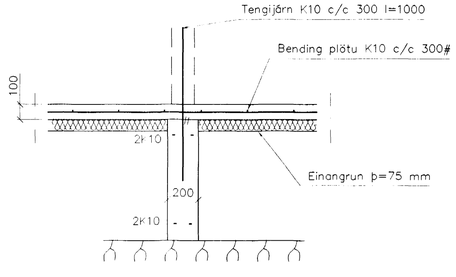

SNIÐ 2 1:20

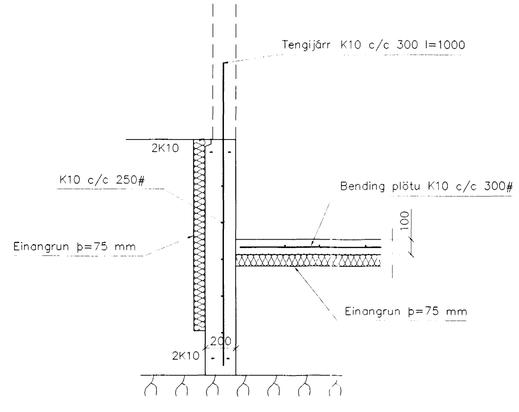

SNIÐ 3 1:20

SKÝRINGAR

STEYPA=S250
LOFTINNIHALD > 5%
V/S-TALA < 0,55
BENDISTÁL= Ks410
þAR SEM HÆÐ UNDIRSTAÐA ER > 120 SM
KOMI EINFÖLD GRIND K10 c/c 250#
FYLLING INN Í SÖKKLA SKAL VERA FROSTFRÍ
OG þJAPPAST Í 30 SM LÖGUM
UNDIRSTÖÐUR HVÍLA þJAPPAÐRI FYLLINGU
þJÖPPUNARKRÖFUR E2 > 120 MPa, E2/E1< 2,3.
MESTA ÁLAG Á UNDIRSTÖÐUR < 500 kN/M

Br.	Dags.	Eðli breytinga	Sign

BLIKAÁS 25
HAFNARFIRÐI

Byggingafulltrúi Hafnarfjarðar
Afgreitt þann
11 APR. 2014
Sigurbjörg Hólmarsson

Undirstöður

MKV. 1:50 1:20

DAGS. MARS 200

VERK NR. 2014

TEIKN. NR. 1-02

HANNAÐ Sveinbjörn Hinriksson Kt.160851-2529

TEIKNAÐ G.H.

YFIRFARIÐ

TÆKNIÞJÓNUSTA SIGURÐAR ÞORLEIFSSONAR ehf
STRANDGÖTU 11 220 HAFNARFIRÐI
SÍMI 555-4255 FAX 565-2875
E-mail taeknithjonusta@islandia.is