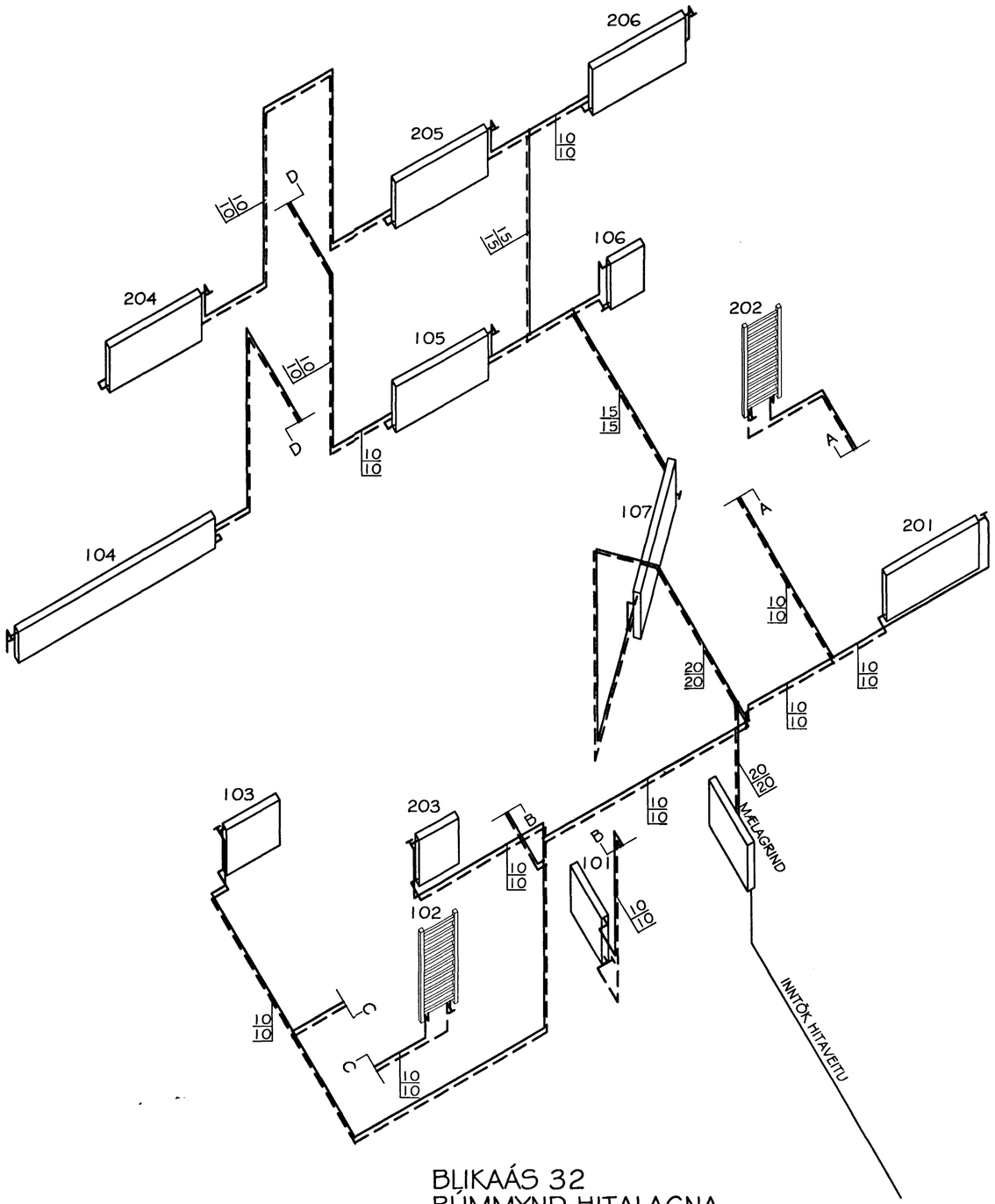

BLIKAÁS 32
RÚMMYND HITALAGNA
MKV. 1:50

OFNATAFLA ΔT=40°c

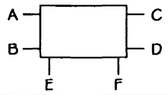

Ofn nr.	hetti herbergis	reikn. varmatap kcal/h	mesta stærð ofns h x l mm	stútar	ofnloki	valdir ofnar
101	ANDDYRI	830	600 x 800	A-B	FJVR	
102	BAÐHERBERGI	400		E-F	FJVR	HANDKLÆÐAOFN
103	BORÐSTOFA	600	600 x 800	C-B	RA2000	
104	STOFA	2000	400 x 3000	A-D	RA2000	
105	ELDHÚS	1080	600 x 1400	C-B	RA2000	
106	GEYMSLA	540	600 x 500	A-B	FJVR	
107	BÍLSKÚR	1920	600 x 1800	A-D	FJVR	
201	HERBERGI	1330	600 x 1400	A-D	RA2000	
202	BAÐHERBERGI	980		F-E	FJVR	HANDKLÆÐAOFN
203	ÞVOTTAH.	470	600 x 600	A-D	FJVR	
204	HJÓNAHERB.	1330	600 x 1400	C-B	RA2000	
205	HERBERGI	1330	600 x 1400	C-B	RA2000	
206	HERBERGI	1330	600 x 1400	C-B	RA2000	
SAMTALS:		14140	Valda ofna skal bera undir hönnuð áður en smíði þeirra hefst			

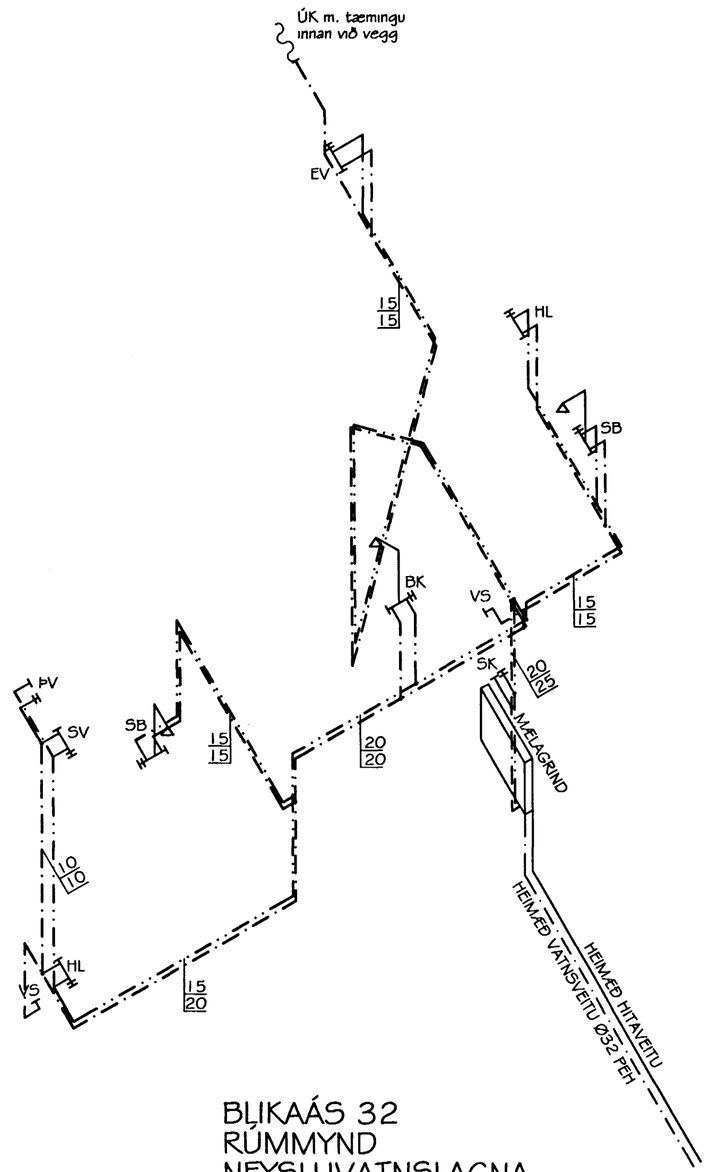

BLIKAÁS 32
RÚMMYND
NEYSLUVATNSLAGNA
MKV. 1:50

TILVÍSANIR:

SJÁ ALMENNAR SKÝRINGAR Á TEIKNINGU NR. 700.
SJÁ GRUNNMYNDIR HITA- OG NEYSLUVATNSLAGNA FYRIR BLIKAÁS 30 OG 32 Á TEIKNINGUM NR. 801 OG 803.
SJÁ GRUNNMYNDIR HITA- OG NEYSLUVATNSLAGNA FYRIR BLIKAÁS 34 OG 36 Á TEIKNINGUM NR. 802 OG 804.
SJÁ RÚMMYNDIR HITA- OG NEYSLUVATNSLAGNA FYRIR BLIKAÁS 30 Á TEIKNINGU NR. 805.
SJÁ RÚMMYNDIR HITA- OG NEYSLUVATNSLAGNA FYRIR BLIKAÁS 34 Á TEIKNINGU NR. 807.
SJÁ RÚMMYNDIR HITA- OG NEYSLUVATNSLAGNA FYRIR BLIKAÁS 36 Á TEIKNINGU NR. 808.

Byggingafulltrúi Hafnarfjarðar
Afgreitt þann
07 JUNI 2000

Br. nr.	Dags.	Af.	Breyting
A			
B			
C			
D			

TEIKNISTOFAN TORGIÐ
RÁÐGJÖF - HÖNNUN - EFTIRLIT
ÁRMÚLI 36, 108 REYKJAVÍK, SÍMI 568-8866, FAX 568-8878
Þorsteinn Friðþjófsson, byggingatæknifræðingur Kt. 211055-5299
Magnús Þ. Guðmundsson, innanhússarkitekt. Kt. 240654-5559

BLIKAÁS 32
HAFNARFJÖRÐUR

Teikningarheiti: RÚMMYND HITA- OG NEYSLUVATNSLAGNA OFNATAFLA

Dags. 21.09.1999 Kvarði 1:50
Hannað ÞF Teiknað VÖJ Samþ.
Verknr. 99-823 Teikn.nr. 806 Breyt.nr.