T1.1 / T1.2 / T1.3
T2.1 / T2.2 / T2.3

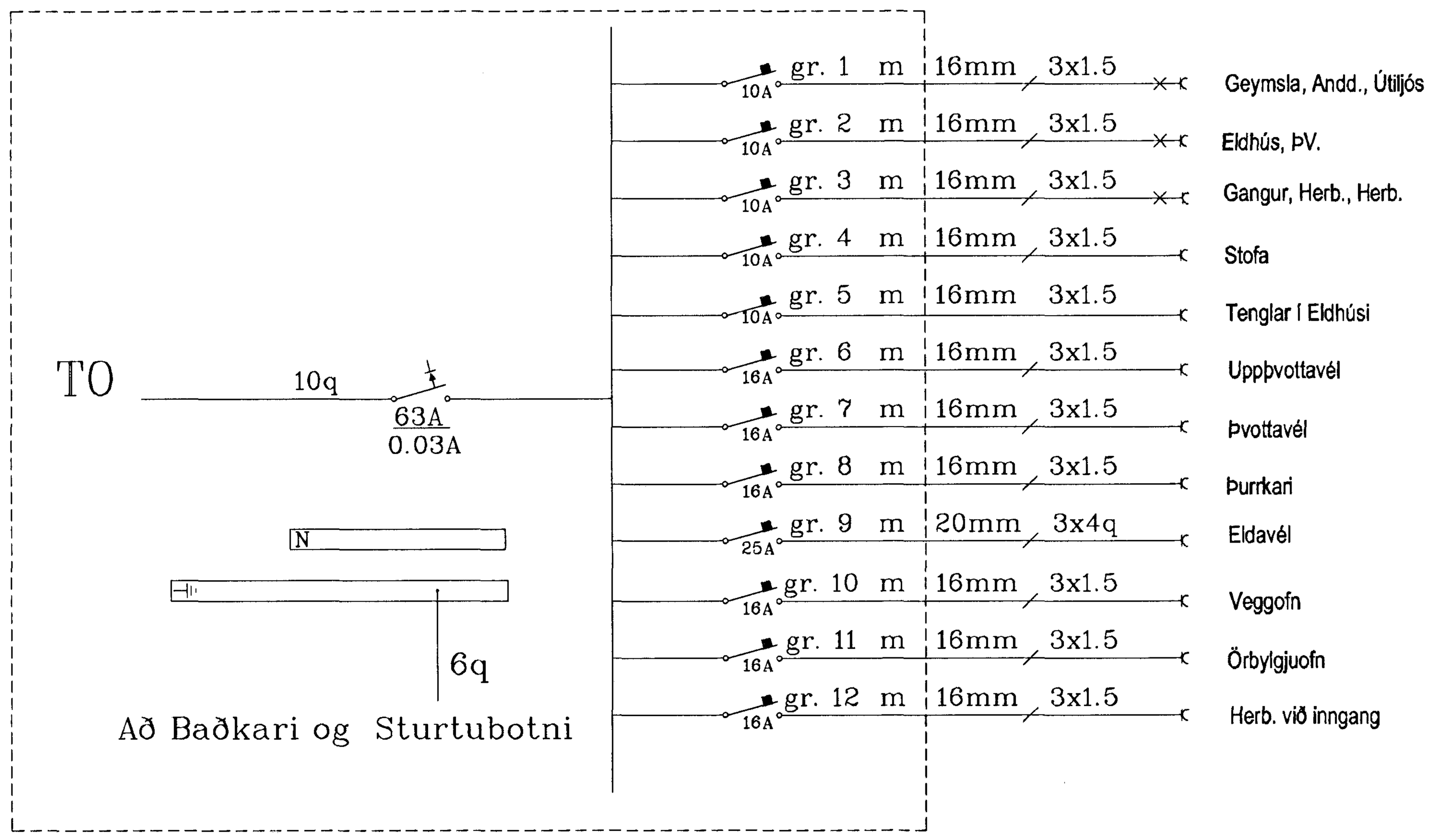

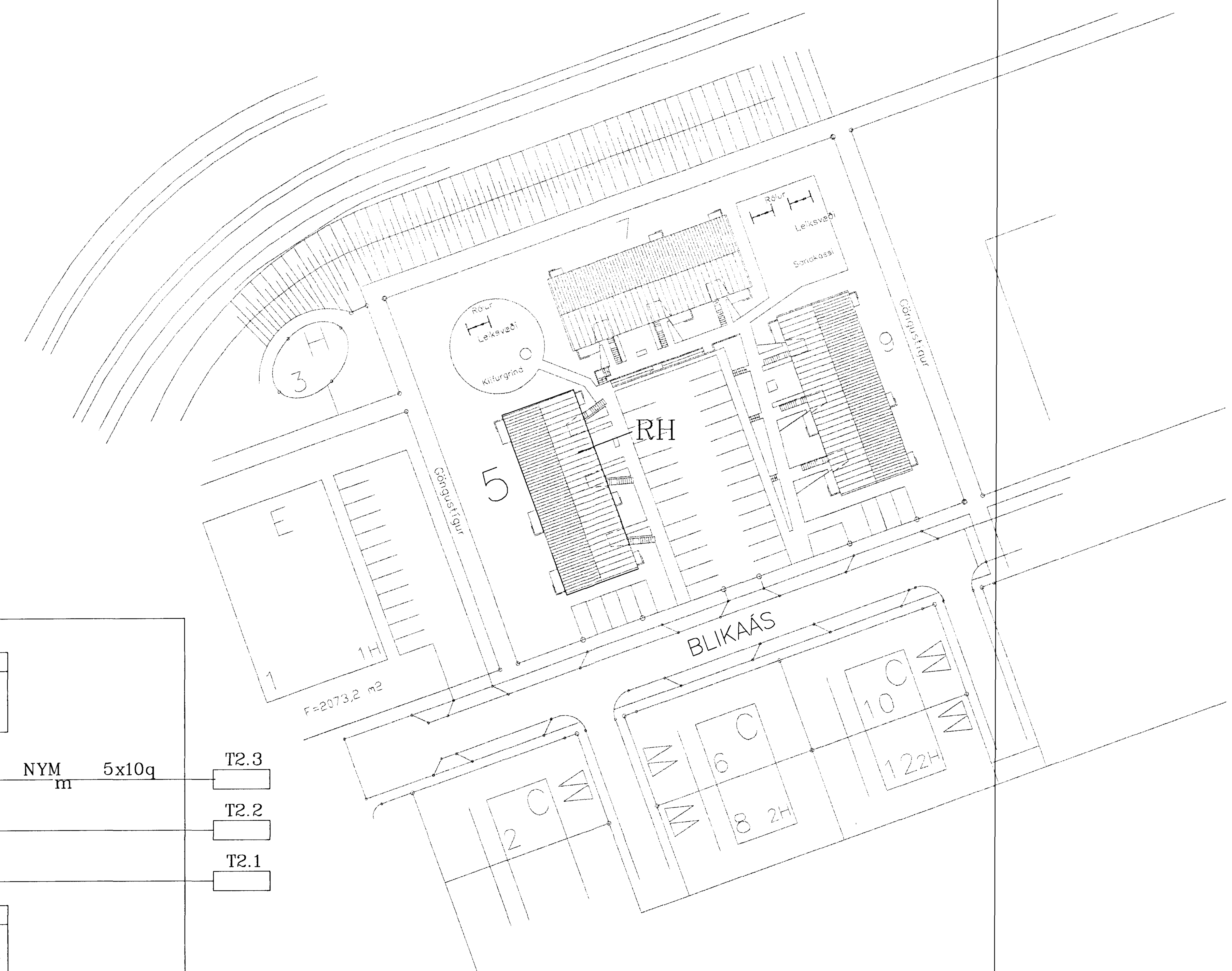

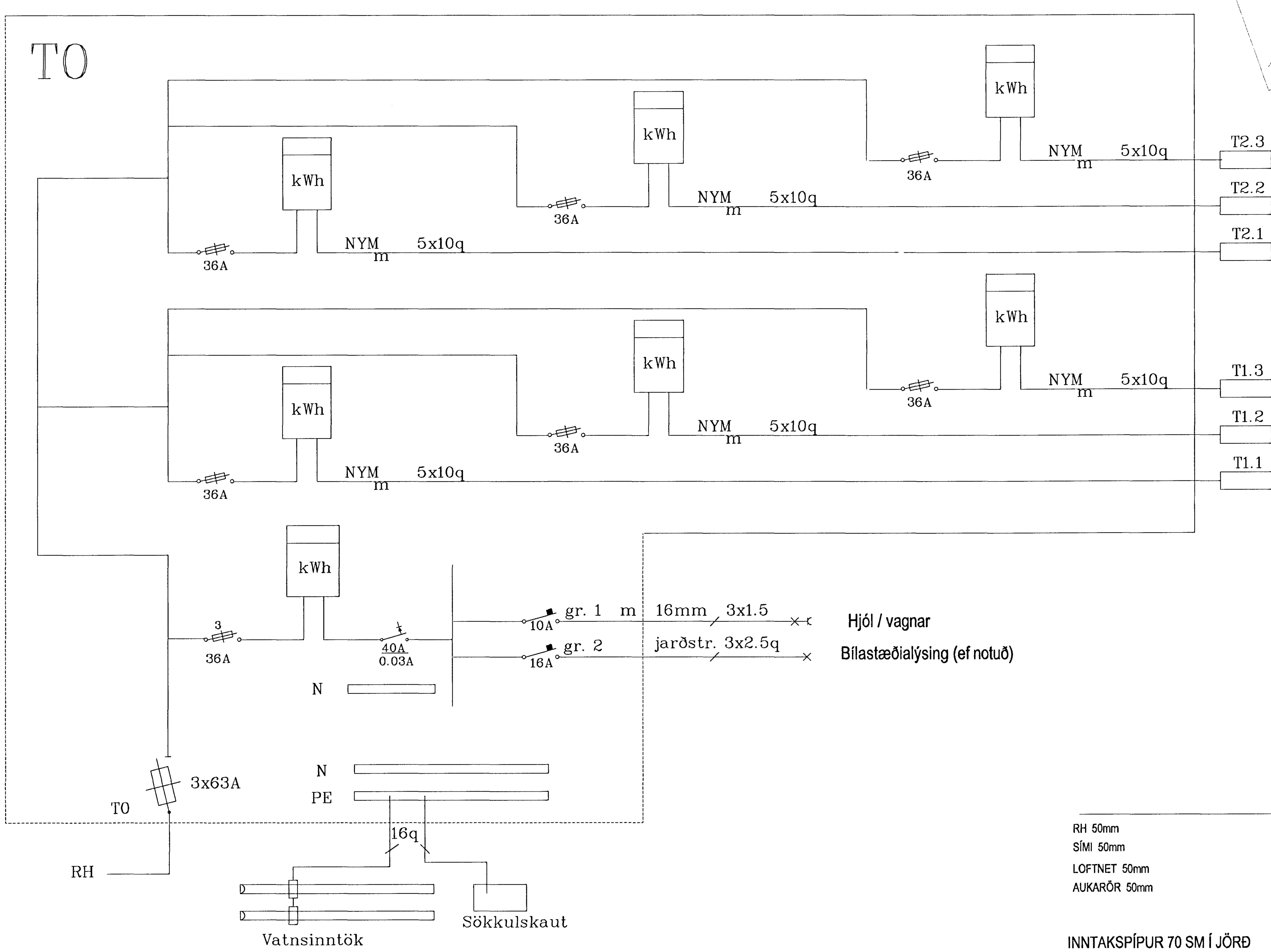

Inntakspípur 70cm í jörð / Heilar að lóðarmörkum

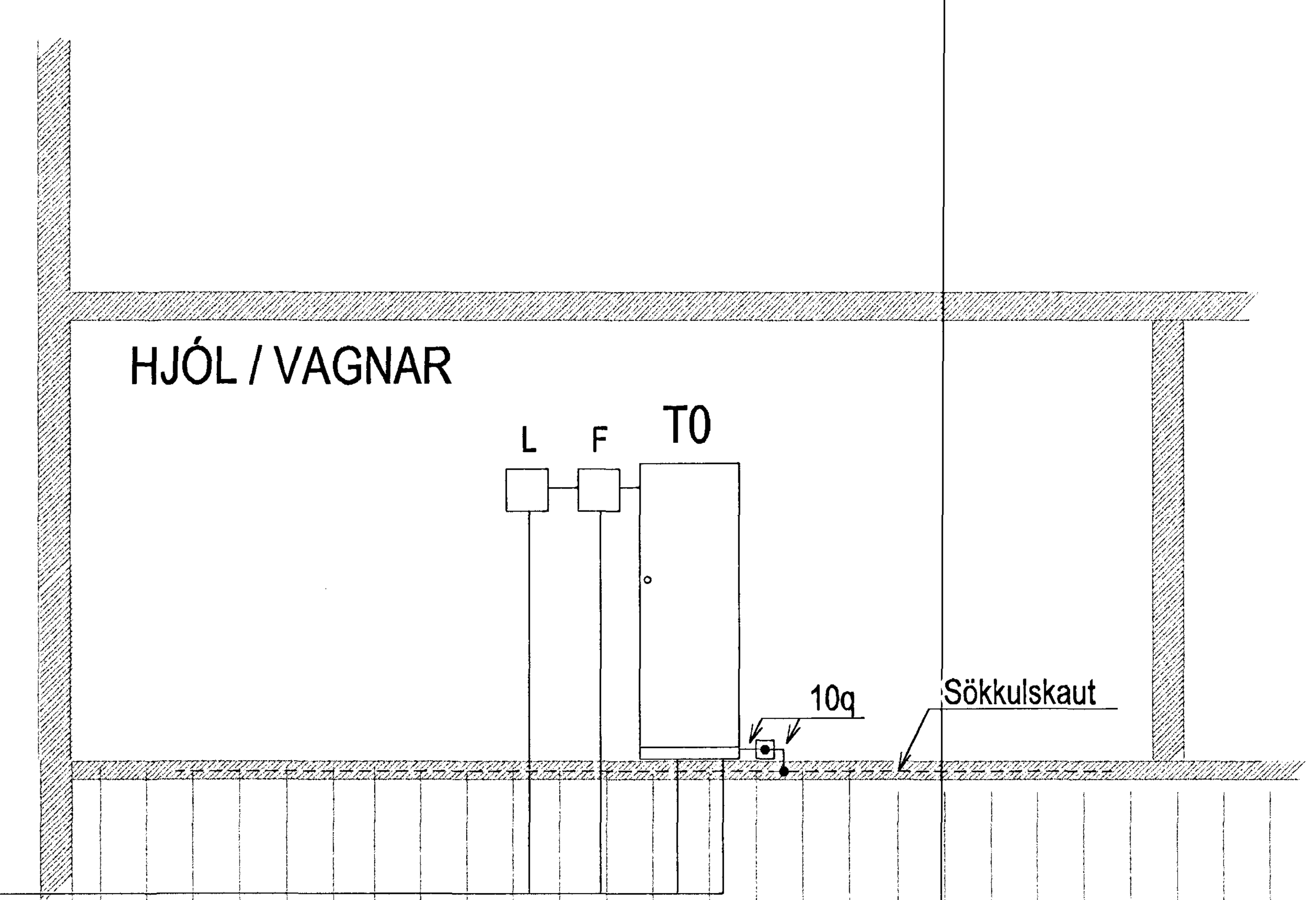

RH 50mm
SÍMI 50mm
LOFTNET 50mm
AUKARÖR 50mm

INNTAKSPÍPUR 70 SM Í JÖRÐ
HEILAR AÐ LÓÐARMÖRKUM

BREYTING NR.:			DAGS.:
Blikaás 5, Áslandi, Hafnarfirði			
Afstöðumynd / Töflurými T0 og rafmagnstöflur íbúða		HANNAÐ	JE/GSG
		TEIKNAÐ	JE/GSG
		DAGSETN.	apríl 2000
		BLAÐ	4 AF 4
		KVARÐI	1 : 500 1 : 10
		VERK NR.	2012
JGS	Jens Evertsson kt.: 160242 7799 s.: 5653670 8983680 Guðm. Steinn Guðmundsson kt.: 170348 2739 s.: 5554695		