OFNATAFLA.

OFN NR.	HITAÞÖRF KCAL/H	MESTA LENGD MM	MESTA HÆÐ MM	TENGING	ATHUGASEMD
101	3800	3000	700	C-D	
102	600	1200	600	C-D	
103	1400	1500	600	B-C	
104	1900	2100	200	A-D	
105	3600	4500	200	A-D	
107	900	700	200	C-D	
108	1050	2100	600	C-B	
109	1000	1100	700	C-D	
110	780	1900	600	C-B	
111	780	1900	600	C-B	
112	995	1900	600	C-B	
113	550	1200	600	A-D	
115	575	800	700	A-B	
116	200	800	600	A-B	

OFNASTÆRÐIR SKAL MIÐA VIÐ HITAVEITU $\Delta t = °C$.
ALLAR TENGINGAR AÐ OG FRÁ OFNUM ERU 10MM, NEMA ANNAÐ SÉ GETIÐ.

YFIRFARA SKAL MÁL Á BYGGINGASTAÐ ÁÐUR EN OFNAR ERU PANTAÐIR. MESTA HÆÐ Á OFNI ER HÆÐ FRÁ GÓLFI UPP I GLUGGA AÐ FRÁDREGNUM 20 CM.
HAFA SKAL SAMRÁÐ VIÐ TÆKNIFRÆÐING OG ARKITEKT ÁÐUR EN GENGIÐ ER FRÁ ENDANLEGRI OFNAPÖNTUN.

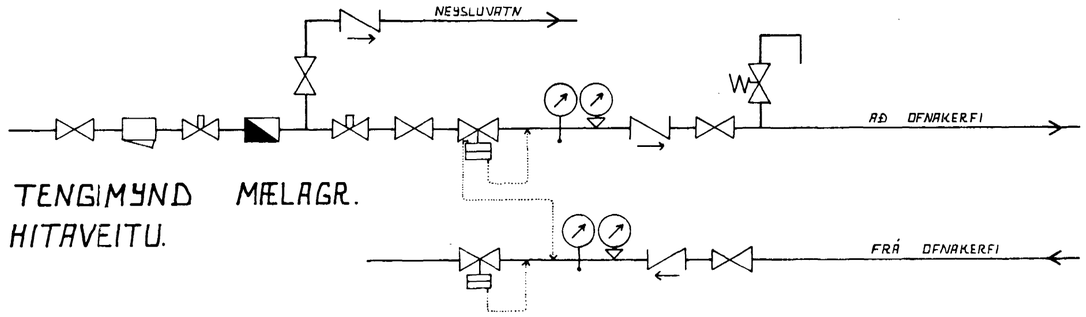

TENGIMYND MÆLAGR. HITAVEITU.

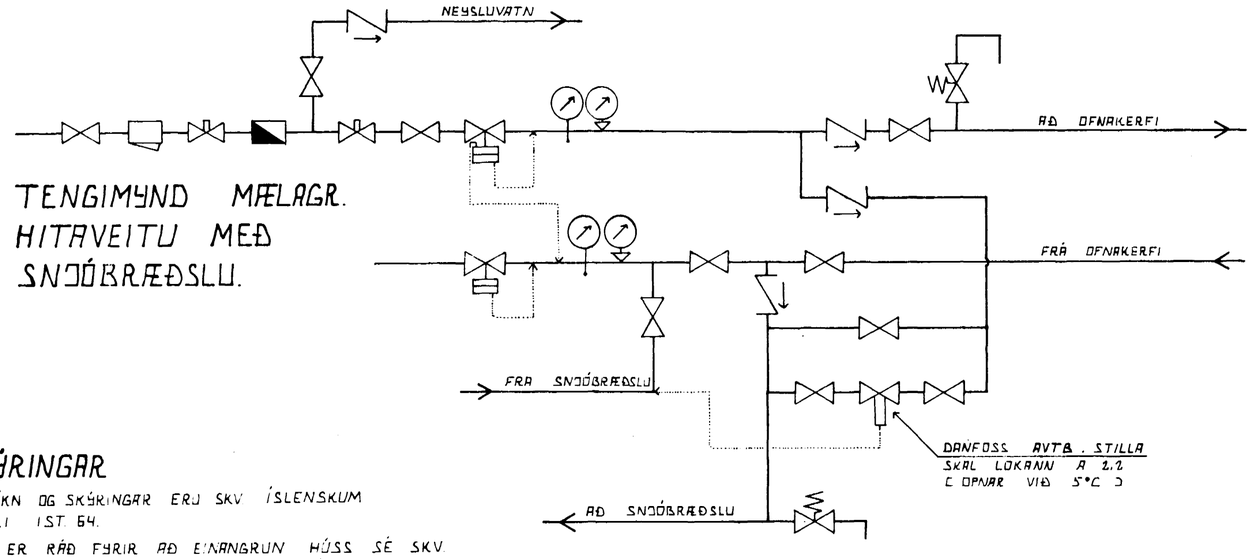

TENGIMYND MÆLAGR. HITAVEITU MEÐ SNJÓBRÆÐSLU.

SKÝRINGAR

ÖLL TÁKN OG SKÝRINGAR ERU SKV. ÍSLENSKUM STAÐLI IST 54.

GERT ER RÁÐ FYRIR AÐ EINANGRUN HÚSS SÉ SKV. BYGGINGASAMÞYKKT.

HITALAGNIR SÉU SVARTAR JÁRNPIPUR MEÐ SKRÚFUÐUM TENGISTYKKJUM, OG EINANGRIST MEÐ AMK. 20 MM GLERULLARHÓLKUM OG VEFJIST MEÐ PLASTI EÐA SÍSALPAPPA.

VATNSLAGNIR SÉU GALVANHÚÐAÐAR JÁRNPÍPUR MEÐ SKRÚFUÐUM TENGISTYKKJUM. OG EINANGRIST SEM HITALAGNIR KALDAR PÍPUR OG TENGISTYKKJI VEFJIST MEÐ PLASTI EÐA SÍSALPAPPA.

Á ALLA OFNA KOMI LOFTSKRÚFUR, STILLITÉ OG SJÁLFVIRKIR OFNLOKAR.

16. jan. 1986

BR.NR.	DAGS.	EÐLI BREYTINGAR	SIGN.

BLÓMVANGUR 17 HAFNARFIRÐI

OFNATAFLA, SKÝRINGAR OG TENGIMYND MÆLAGRINDAR HITAVEITU

DAGS.
HANNAÐ
TEIKNAÐ
VERK NR. 8318
BLAÐ NR. 2-05

SIGURÐUR ÞORLEIFSSON TÆKNIFRÆÐINGUR F.T.F.I.
STRANDGÖTU 11 HAFNARFIRÐI SÍMI 54751