BREIÐVANGUR 38.

HAFNARFIRÐI.

HAFNARFJARÐARBÆR
27. sept. 1974

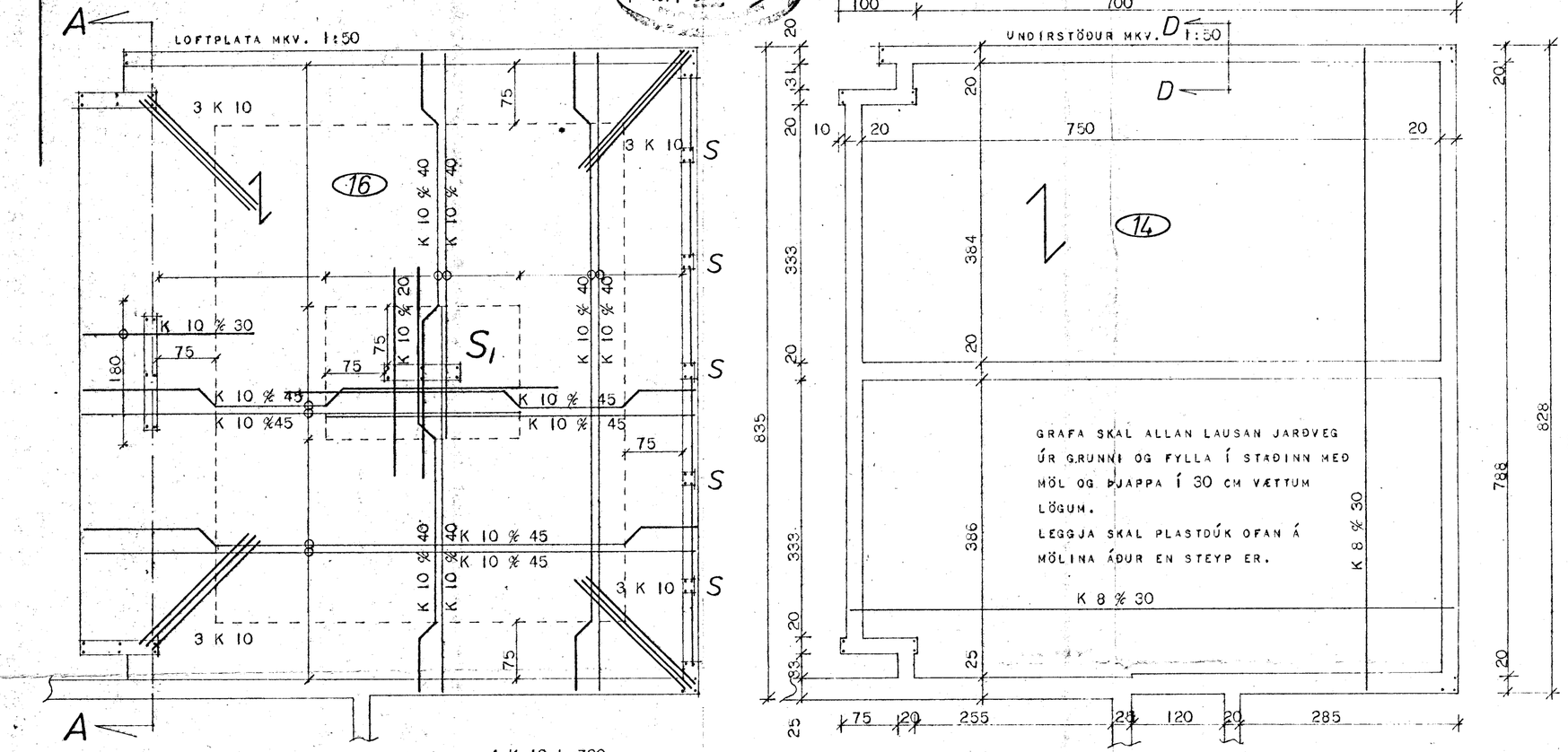

MERKINGAR:

- MERKIR JÁRN Í EFRA BORÐI PLÖTU
- JÁRN Í NEÐRA BORÐI PLÖTU
- NEÐSTU JÁRN Í PLÖTU LIGGI SAMSÍÐA MEKRKI
- AÐ TALA Í HRING SÉ PLÖTUÞYKKT Í CM

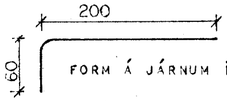

FORM Á JÁRNUM Í HORNUM LOFTPLÖTU

SKÝRINGAR:

JÁRN: NOTA SKAL KAMBSTÁL K 40 MEÐ RJ=2000 KG/CM² Í LYKKJUM SÉ RÚNJÁRN ÚR ST 37 (Ø) RJ=1300 KG/CM² UPP MEÐ OG UNDIR GLUGGA OG HURÐAROP KOMI 2 K 10 EN YFIR OP KOMI 3 K 10 NEMA ANNAÐ SÉ TEKIÐ FRAM LÁRETTU JÁRNIN NÁI MINNST 50 CM ÚT FYRIR OP EÐA SÉU SAMFELLD UM FLEIRI OP.
3 K 10 KOMI Í HVERT ÚTHORN SKÚRS LÓÐRÉTT.
STEYPUGÆÐI: SEMENTSMAGN Í STEYPU SÖKKLA, VEGGJA OG GÓLFPLÖTU SÉ 250 KG/M³ STEYPU S 120 SAMKV. ÍST 10.
SEMENTSMAGN Í LOFTPLÖTU SÉ 300KG/M³ STEYPU S 160 SAMKVÆMT ÍST 10.
NOTA SKAL LOFTBLENDI OG VÍBRERA STEYPUNA.
SIGMÁL STEYPU SÉ 6-8 CM.

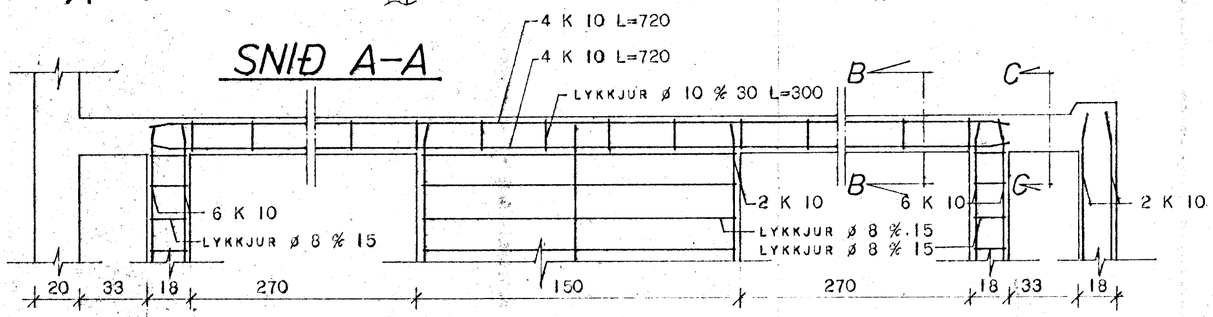

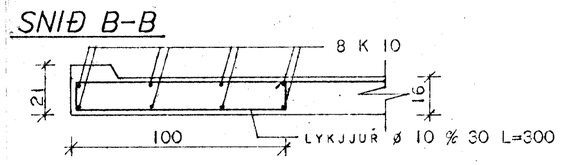

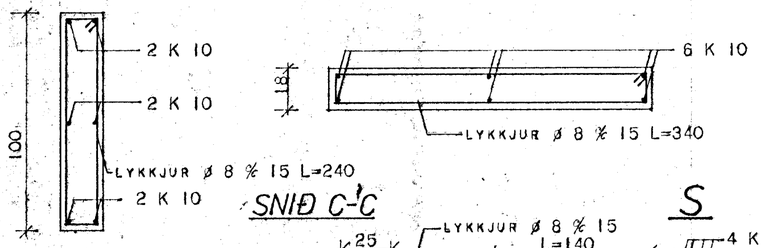

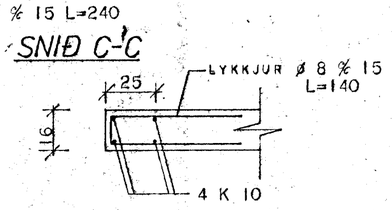

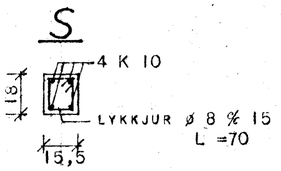

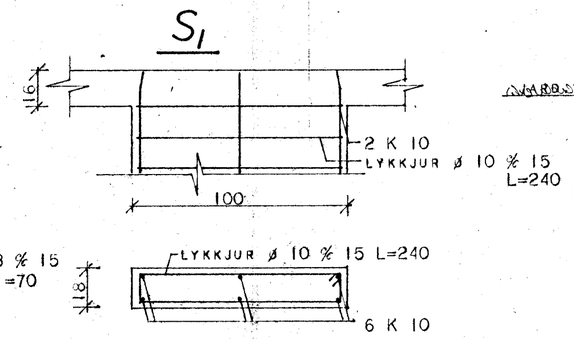

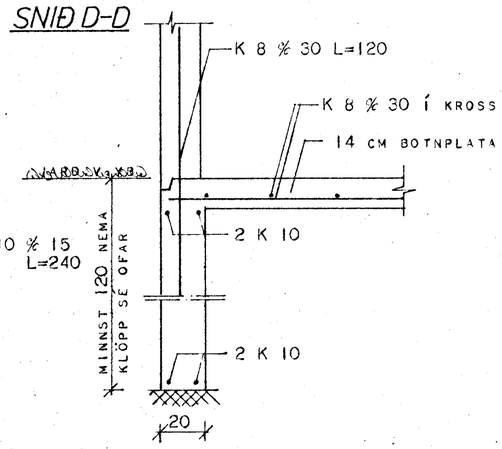

HÚSNÆÐISMÁLASTOFNUN RÍKISINS	
BÍLGEYMSLA	SÉRTEIKNING
JÁRNBENT STEYPA	VERK NR 128 A
	MKV 1:50, 1:20
	SEPT 1974

John E. Sunamba