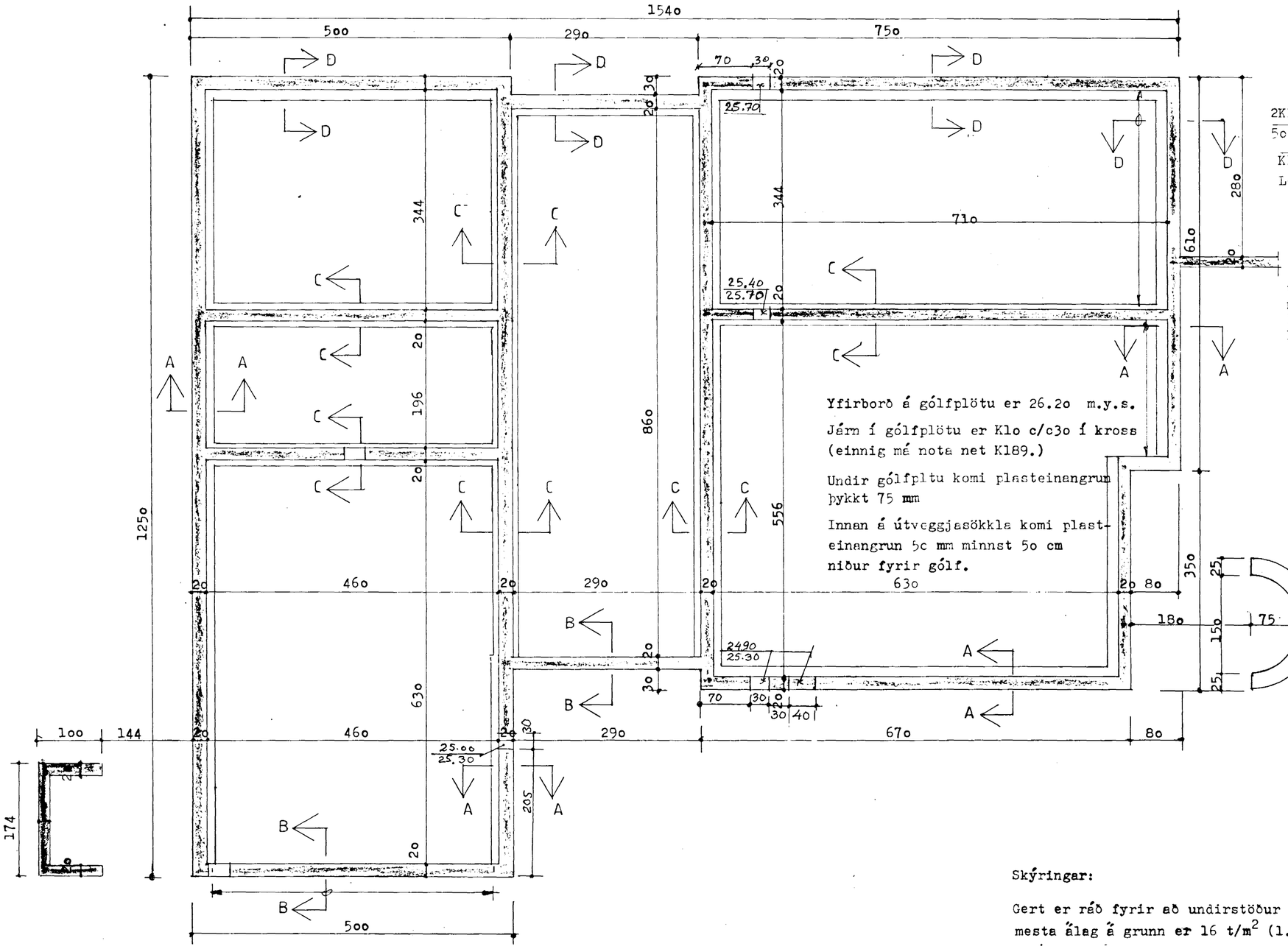

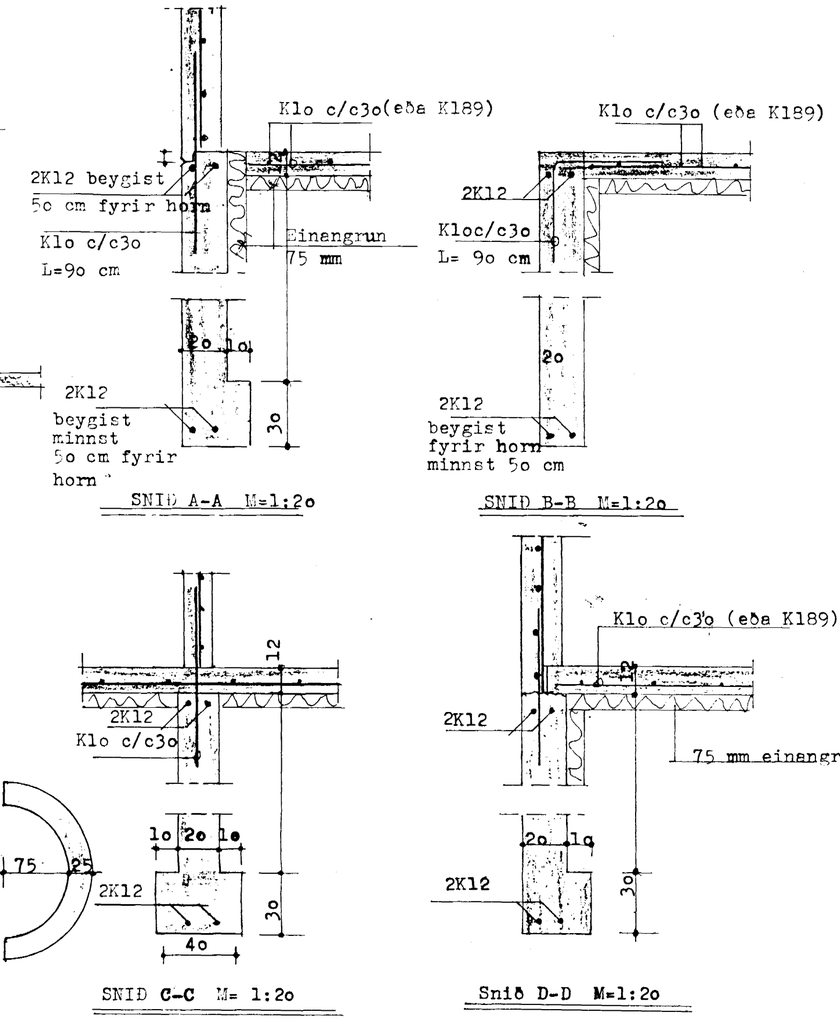

Skýringar:

Gert er ráð fyrir að undirstöður standi á óhreyfri grús.
mesta álag á grunn er 16 t/m^2 (1.6 kp/cm^2).

Járn er kambstál KS4o,

Steypa í sökkla skal vera S-25o , loftinnihald 5-6 %.
Sigmál 5- lo cm. Sementinnihald minnst 3oo kg/m^3.

Steypa í gólfplötu skal vera S-2oo.
Loftinnihald 5-6 % eftir dælingu. Sigmál 5-lo cm.
Undir gólfplötu og minnst 5o cm niður með útveggja-
sökklum að innanverðu komi 75 mm plasteinangrun.
Í gólfplötu komi Klo c/c3o (eða K189 net).

ATH: Gæta skal þess að grús undir undirstöðum sé óhreyfð annars skal þjappa grúsina vandlega með titringsþjöppu. Ef undirstöður koma á hreyfða grús skal ákveða um þjöppuprófun í samráði við bæði verkfræðing hússins og byggingafulltrúaembættið í Hafnarfirði.

HAFNARFJARÐARBÆR
BYGGINGAFULLTRÚINN
25 AUG 1989

VERKHÖNNUN
VERKFRÆÐI- OG TEIKNISTOFA
VH

Armúla 21 Reykjavík Sími 91-39900

Verk nr. 318	Teiknað:
Teikn. nr. 101	Hannað:
Mælikv.: 1:5o 1:2o	Samþykkt:
Dags. maí 1989	Breytt: 24.8.89 SÞ.

Verkefni: Burknaberg 10 Hafnarfirði.

Heiti teikn.: Undirstöður.