28/11 '11

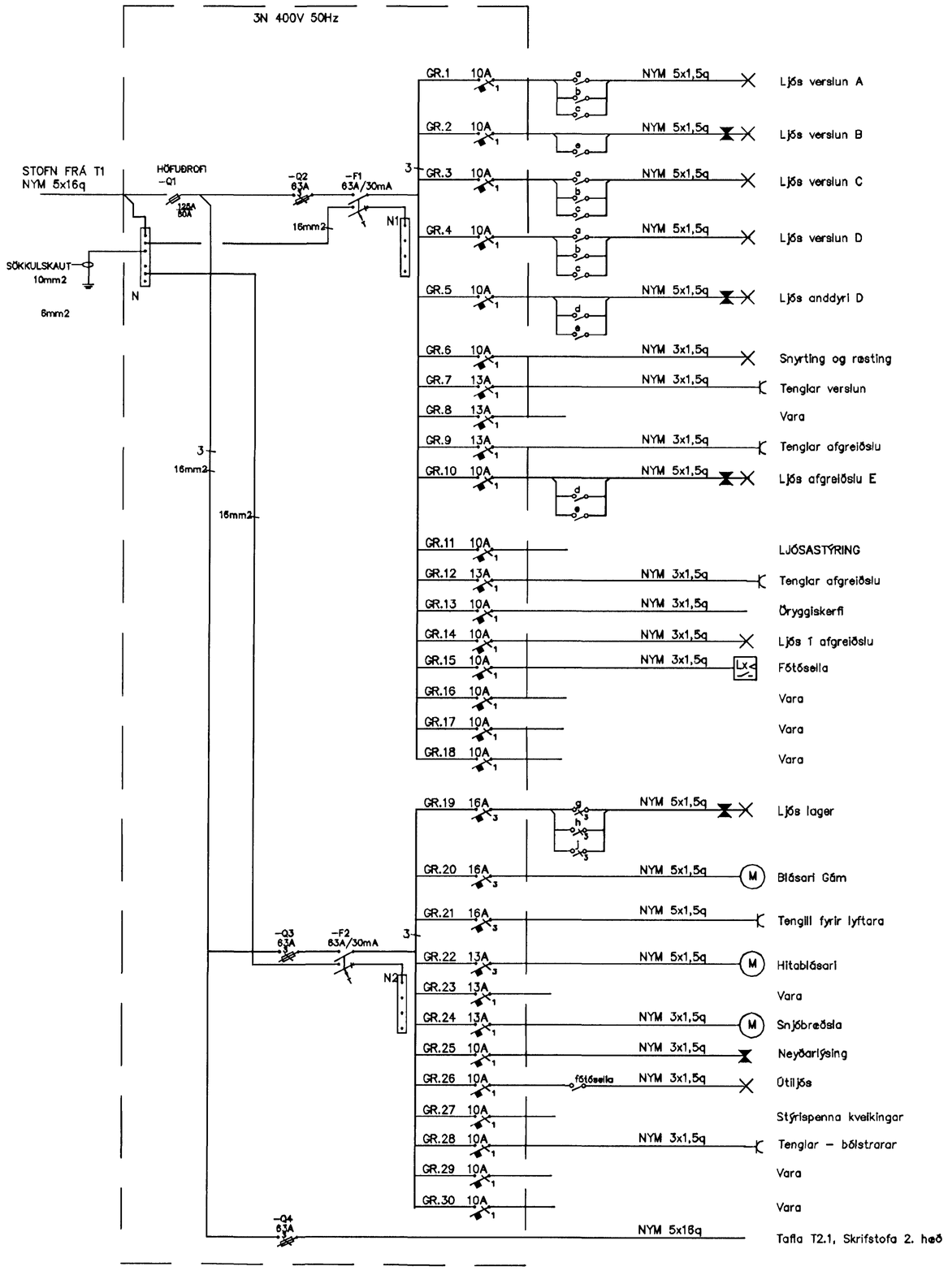

TAFLA T2

Ljósastýring fyrir verslun

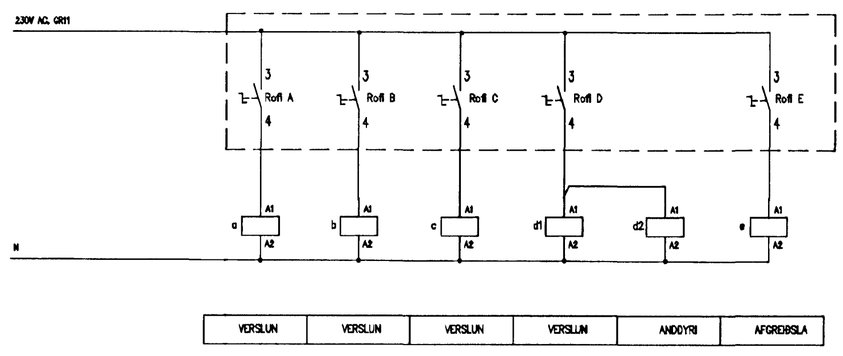

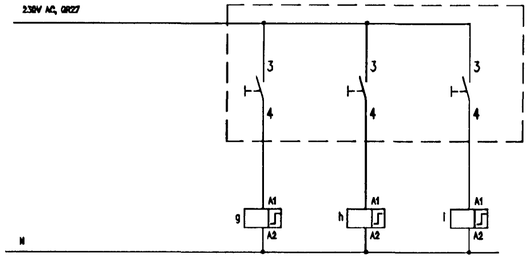

Ljósastýring fyrir lager

Þórður Kristjánsson
Kt 040851-4969

				Stefán Þór Ragnarsson rafmagnstæknifræðingur
A	Reyndarteikning	18.10.11	STR	DALSHRAUN 8
Br.	Breyting	Dags.	Samþ.	Tafla T2
Samþykkt				Einlínumynd

Hannað	Teiknað		
STR	STR		
Dagsetning	Verk nr.	Meðkvarði	Teiln. nr.
14.08.03	03-100		03-121