Samþykkt þann
16 OCT 2012
Byggingarfulltrúinn í Hafnarfirði
F.h. Sigurður Steinar Jónsson

Almennar skýringar

Almennar skýringar, sjá teikn. 300.
Grunnmynd hæða, sjá teikn. 330-333.

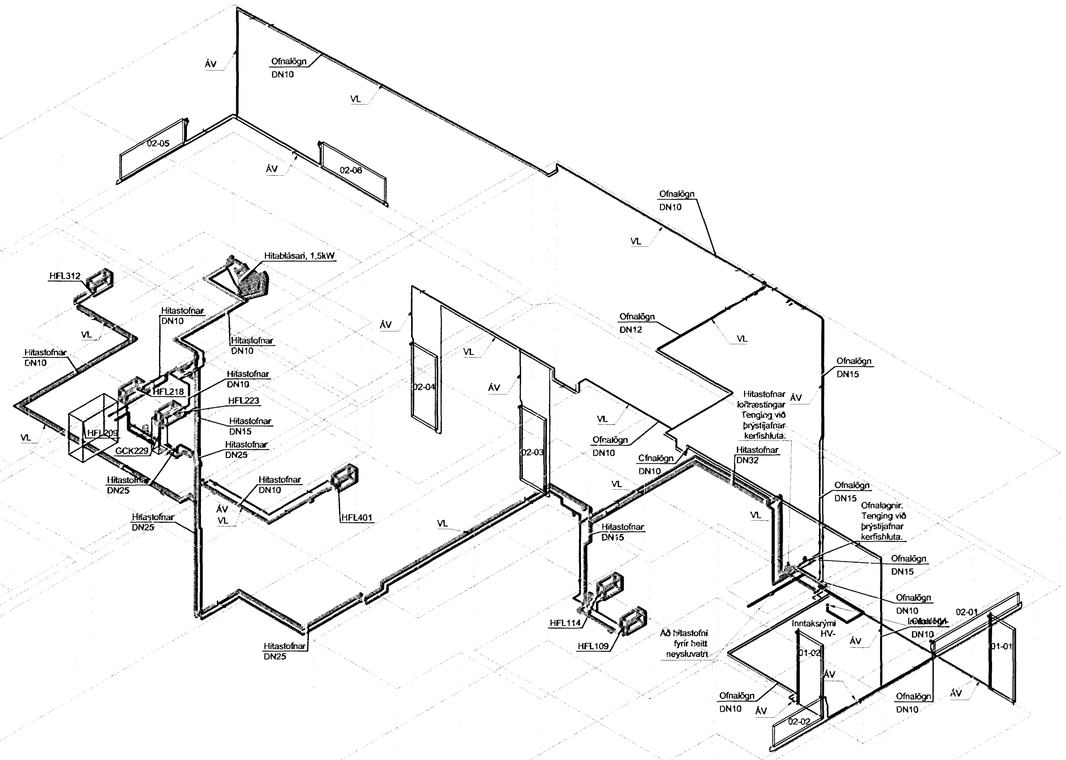

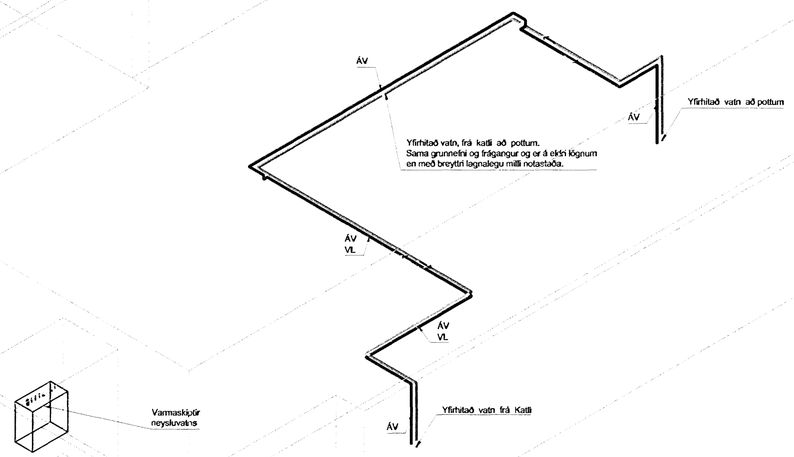

Skýringar
HV- Hitaveita
KV- Kalt vatn
PU Pípa Upp
PN Pípa Niður
ÁV Lögn/lagnir á vegg
Il Lögn/lagnir í innréttingu
ÍV Lögn/lagnir í vegg eða stokk
YL Lögn/lagnir yfir niðurteknu lofti
VL Lögn/lagnir við loftaplötu
HFL Hitaflötur
DN Nafnmál (Diameter Nominale)
DN Lágmarks innanmál lagnar

Ofnalögn, framrás
Ofnalögn, bakrás
Hitalögn, framrás
Hitalögn, bakrás
Hitunarvatn og 75°C neysla

Útg.	Breytingar	Hönnuður	Dags

Verkteikning

Dalshraun 9b, Hafnarfjörður

Strendingur ehf.
Verkfræðiþjónusta
Fjarðargata 13-15 - 220 Hafnarfjörður
sími 565 5640, fax 565 5641 strendingur@strendingur.is

Hönnuður 051163-7599
Sigurður Guðmundsson kt. 191063-7599

Hita- og ofnakerfi
Rúmmynd, allar hæðir

Samþykktarnúmer	Dags	Teiknað / Hannað af
	05.10.2012	SHG/SHG
Kvarðaskrá	Númer teikninga	Blaðstærð
~1:60	342	A1

V:\Dalshraun 9b_viðbygging\03-Hitalagnir\Hitalagnir_samsett_20121005.dwg