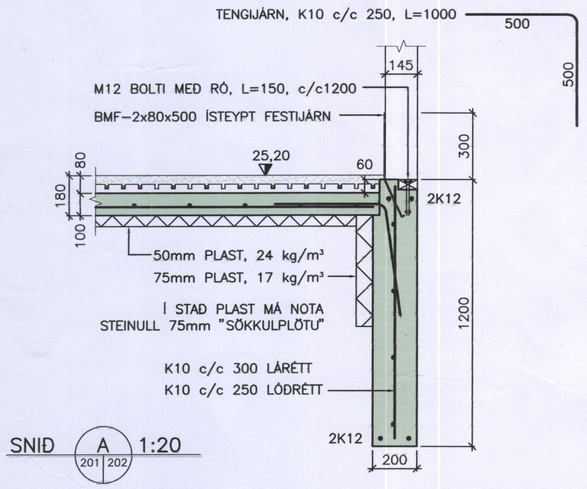

SNIÐ A 1:20
201 202

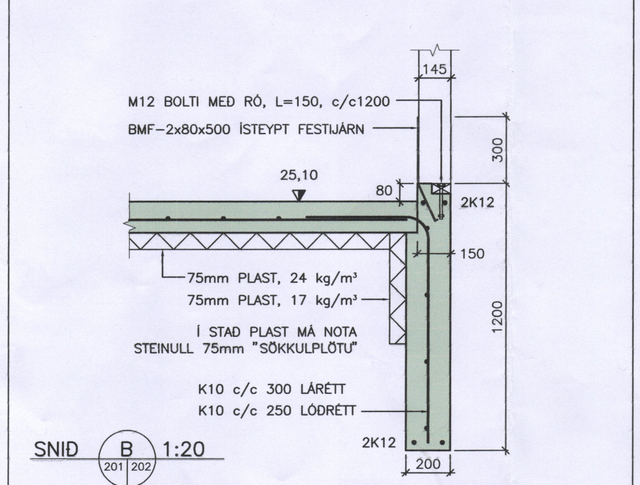

SNIÐ B 1:20
201 202

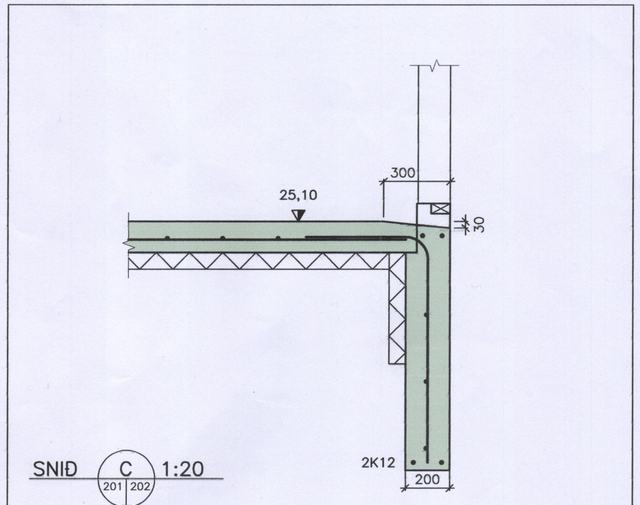

SNIÐ C 1:20
201 202

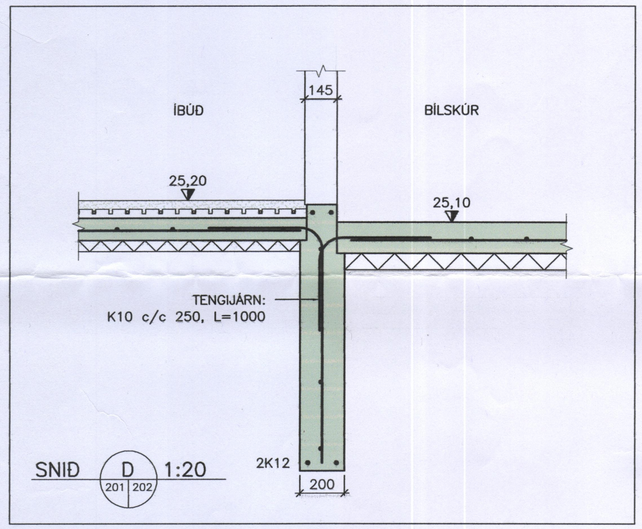

SNIÐ D 1:20
201 202

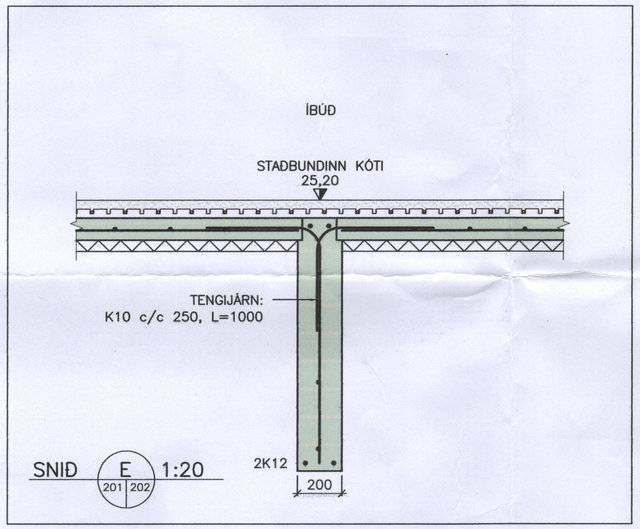

SNIÐ E 1:20
201 202

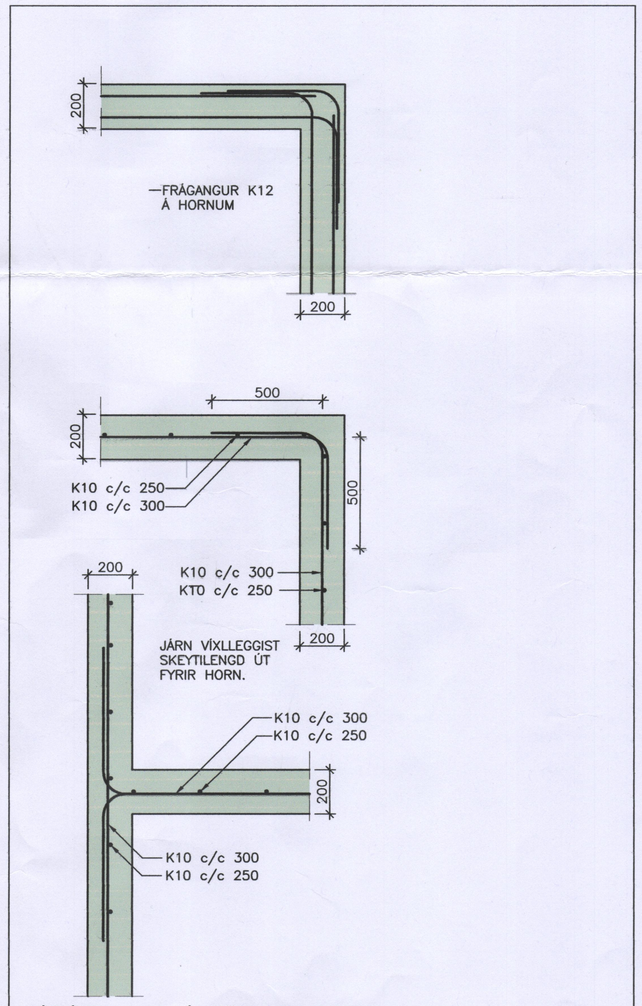

LÁRÉTT SNIÐ Í SÖKKULVEGG
Mkv. 1:20

GRUNDUN

GRAFA SKAL FYRIR UNDIRSTÖÐUM NIÐUR Á HEILLEGAN BURÐARHÆFAN BOTN, ÞAÐ ER KLÖPP EÐA FROSTFRÍTT EFNI MEÐ GRÓFLEIKA SEM SVARAR TIL MALAREFNIS EDA GRÓFARA, SAMBÆRILEGT EFNI LAGT OFAN Á KLÖPPINA, BLEYTT HÆFILEGA OG ÞJAPPAÐ.
ÞJÖPPUNIN SKAL UPPFYLLA EFTIRFARANDI KRÖFUR:
(MIÐAÐ VIÐ PLÖTUPRÓF): E2 ≥ 100 MPa
E2/E1 ≤ 2.5

TIL VIÐMIÐUNAR:

TÆKI:	LAGÞYKKT	FJ. YFIRF.
5.0 tn VÍBRÓVALTARI	0.4 m	6
0.5 tn VÍBRÓPLATA	0.3 m	4
0.3 tn VÍBRÓPLATA	0.2 m	4

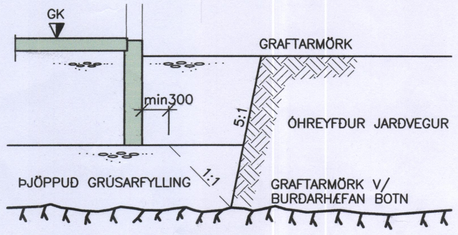

GRUNDUN
MKV. 1:50

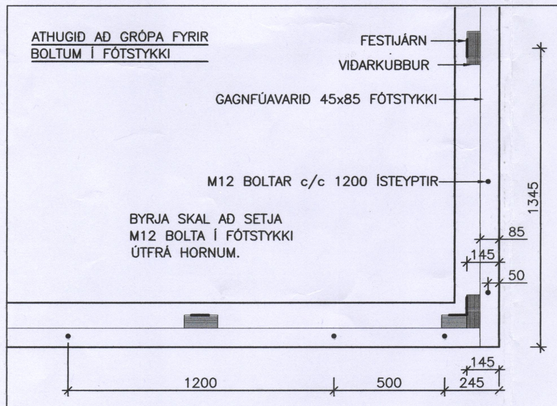

FRÁGANGUR FESTINGA Í SÖKKLI
MKV. 1:20

STEINSTEYPA

STEYPA ER C25/30 MEÐ A.M.K. 300 Kg SEMENT Í m³.

LOFTINNIHALD STEYPU : 6–8 %
V/S–TALA (UMHVERFISFLOKKUR 2b) : < 0.55
SÍGMÁL STEYPU (S2) : 50 – 90 mm
MESTA STEINASTÆRÐ : 32 mm
TITRA SKAL ALLA STEYPU.

STEYPUHULA Á JÁRNUM

GILDIN EIGA VIÐ UM VENJULEGAR AÐSTÆÐUR, EF ANNAÐ ER EKKI SÝNT Á TEIKNINGUM. ÞAR SEM TÆRINGARHÆTTA ER MIKIL GILDA AÐRAR REGLUR UM STEYPUHULU JÁRNA.

	PLÖTUR	VEGGIR	BITAR	SÚLUR
INNANHÚSS	15	20	20	20
UTANHÚSS	25	25	25	25
SÖKKLAR	35	35	35	35
STEYPT AÐ JÖRÐ	50	50	50	50

UM BITA OG SÚLUR GILDIR EINNIG:
C1 ≥1.5xd

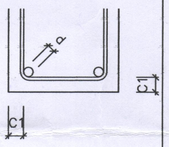

STEYPUSTYRKTARSTÁL

STÁLGÆÐI:
K – KAMBSTÁL fyk = 500 Mpa

BEYGING STÁLS
d= ALLIR SVERLEIKAR

SKEYTING BENDISTÁLS ER SAMKVÆMT EFTIRFARANDI: D = 5 x d

ÞVERMÁL STÁLS, d Í mm	10	12	16
SKEYTILENGD Í mm	500	600	800

LÁRÉTT JÁRN SEM KOMA Í HORN EÐA ÞVERVEGG SKAL BEYGJA SKEYTILENGD FYRIR HORN.

BENDING Í SÖKKULVEGGI

2 K12 EFST OG NEÐST
K10 c/c 250 LÓÐRÉTT
K10 c/c 300 LÁRÉTT.

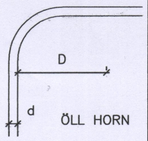

ÖLL HORN

MÁL ERU Í mm NEMA ANNARS SÉ GETIÐ.

Samþykkt þann
15 JAN. 2007
Byggingarfulltrúinn í Hafnarfirði
F.h. Sigurbjartur Halldórsson

VERKFRÆÐISTOFA ÁRBORGAR ehf
AUSTURVEGI 69 800 SELFOSSI
SÍMI 480 4900 FAX 480 4901
www.verkarborg.is verkarborg@verkarborg.is

AUSTURVEGI 69 800 SELFOSSI
SÍMI 482 3850 FAX 482 3851
NETFANG sghus@sghus.is
VEFFANG www.sghus.is

DREKAVELLIR 41 Hafnarfirði

BURÐARVIRKI:	MKV:	
SNIÐ Í SÖKKUL	MKV:	1:20
SKÝRINGAR OG GRUNDUN	MKV:	1:50

HANNAÐ: T.ELLERT TÓMASSON	TEIKNAÐ: LAURA APARISI		
VERKNÚMER: 6077	SKRÁARNAFN: 6077_bv–U1a.dwg		
DAGSETNING: 22.12.2006	SAMÞYKKT:	TEIKNING NÚMER: 202	

201170–3979