Undirstöður (málsetning)
grunnmynd mkv. 1:50

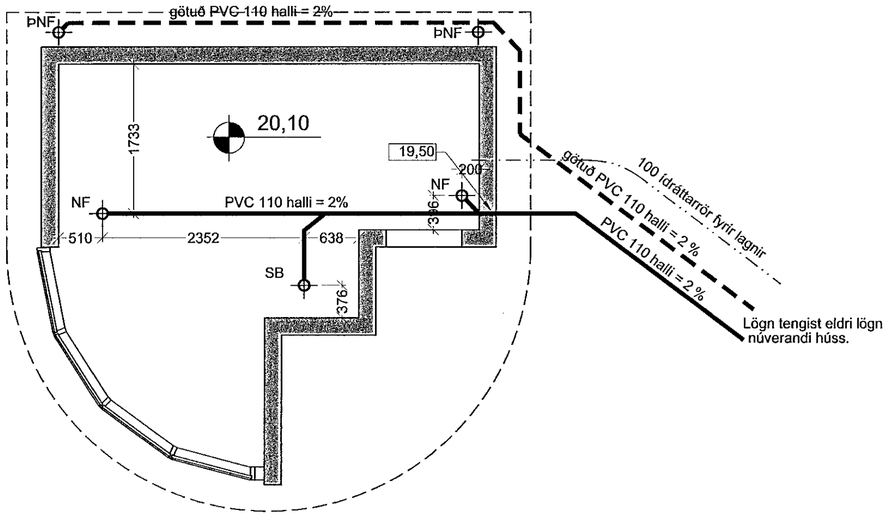

Almennar skýringar:
Kótar eru í metrum en önnur mál í millimetrum.

Ónefndar lagnir eru 100mm PVC

Allt efni og allur frágangur skal uppfylla ÍST-67

Undir skólp- og regnvatnslögnum skal vera burðarhæfur botn og skulu lagnirnar hvíla á 20 sm sandlagi er nái 20 sm uppfyrir lagnirnar.

Botn brunna skal vera með formuðum rásum en að ofan skal ganga frá þeim með þartilgerðum lokum.

Undir þerrilögn skal vera burðarhæfur botn og skulu lagnirnar hvíla á 20 sm sandlagi en yfir lagnirnar komi 20sm þykkt lag af s.k. sjávarmöl, þar ofaná komi síudúkur en síðan malarfylling.

Kaldavatnsheimæð skal vera PEH sbr. DIN 8074, þrýstiþrep 6. Renniloka með spindli uppúr jörðu skal koma fyrir utan við sökkul.

Skammstafanir:
BR : Brunnur
ÞN : þaknioðurfall

PVC : Lögn úr stífu poly vinilclorid.
PEH : Lögn úr high densiti polyethylene

Neysluvatnslagnir
grunnmynd mkv. 1:50

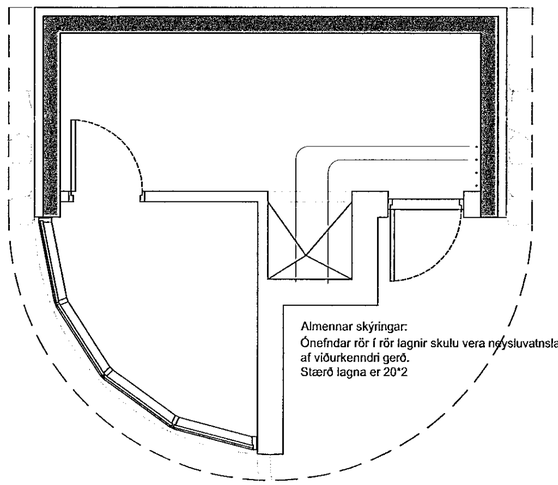

Almennar skýringar:
Ónefndar rör í rör lagnir skulu vera neysluvatnslagnir af viðurkenndri gerð.
Stærð lagna er 20*2

Gólfhitalagnir
grunnmynd mkv. 1:50

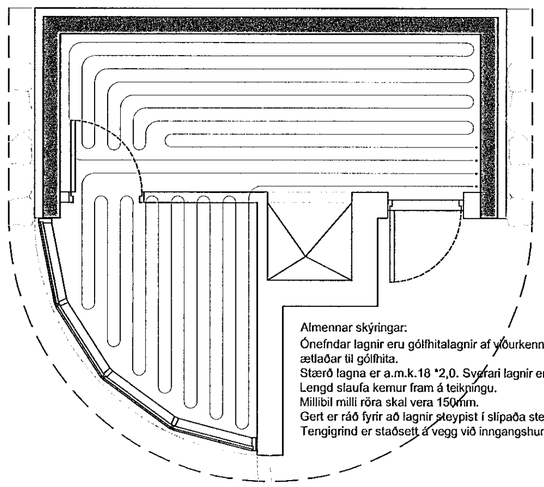

Almennar skýringar:
Ónefndar lagnir eru gólfhitalagnir af viðurkenndri gerð ætlaðar til gólfhita.
Stærð lagna er a.m.k.18 *2,0. Sverari lagnir eru leyfilegar.
Lengd slaufa kemur fram á teikningu.
Millibil milli röra skal vera 150mm.
Gert er ráð fyrir að lagnir steypist í slípaða steinsteypta botnplötu.
Tengigrind er staðsett á vegg við inngangshurð

Samþykktur hann
20 MAR 2009
Byggingafulltrúinn í Hafnarfirði
F.h. Hrólfur S. Gunnlaugsson

ÚTGÁFUFERILL

NÚMER:	DAGS.	SKÝRINGAR:	UNNIÐ:

DAGS.	SAMRÆM.HÖNNUÐUR

EMIL ÞÓR GUÐMUNDSSON
FTFÍ
LÆKJASMÁRA 98
200 KÓPAVOGUR
SÍMI: 544 4004
GSM: 898 9517
NETFANG: emil@emil.is
kt: 280456-3499

HEITI VERKS:
Glitvangur 31
Hafnarfirði

HEITI TEIKNINGAR:
Garðhús
Lagnir í jörð
Innsteyptar lagnir

MKV:	DAGS.	VERK NR	
1:50	11/03/03	GV31	
TEIKNAÐ.	YFIRFARIÐ	SAMÞYKKT	NR. TEIKNINGAR
EÞG	EÞG	EÞG	L01
DAGS UNDIRSKR. 01/02/04	NAFN HÖNNUÐAR EMIL ÞÓR GUÐMUNDSSON		
UNDIRSKR. HÖNNUÐAR			ÚTGÁFA