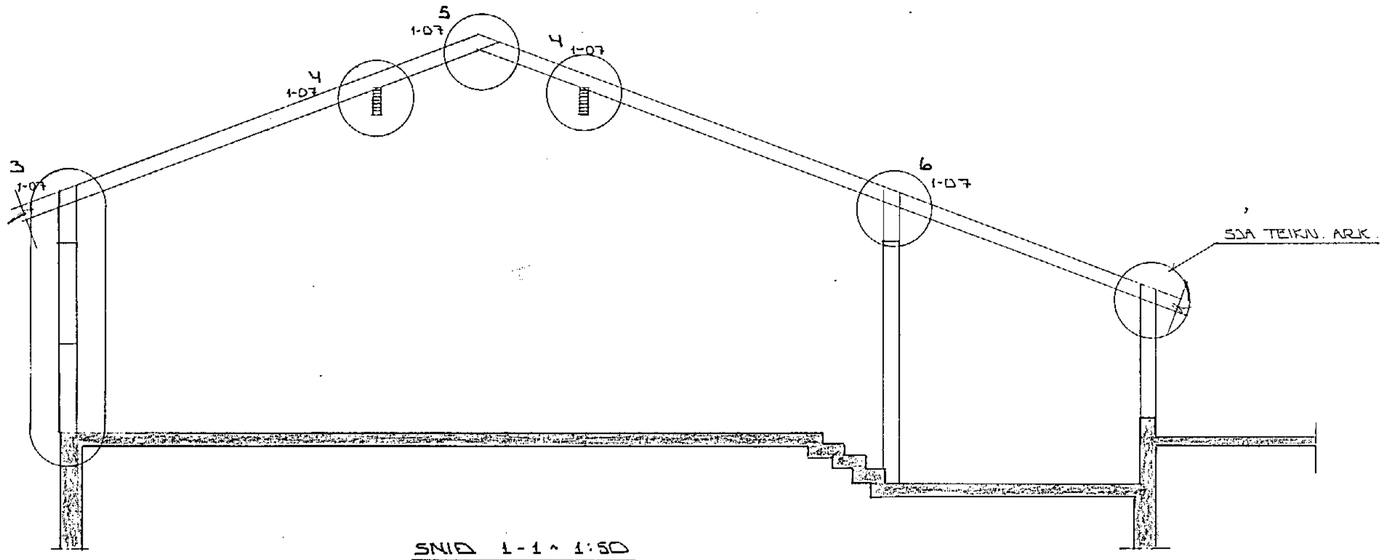

SNIÐ 1-1 ~ 1:50
1-05

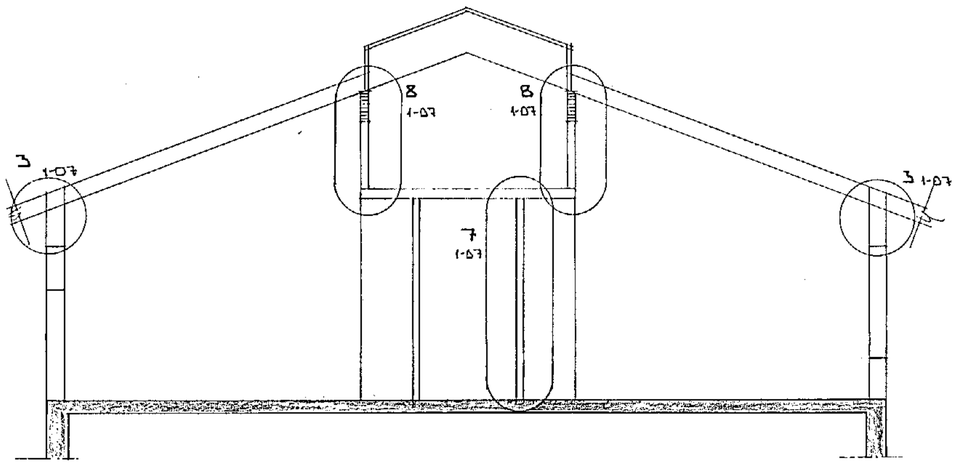

SNIÐ 2-2 ~ 1:50
1-05

SDK

5. mar. 1985
HAFNARFJARÐARBÆR
BYGGINGAFULLTRÚINN

SKÝRINGAR:

ALMENNAR SKÝRINGAR SJÁ BL.NR. 1-01
SÉRMÝNDIR SJÁ BL.NR. 1-04
GRUNNMÝNDIR SJÁ BL.NR. 1-03 OG 1-05

BR.NR.	DAGS	EÐLI BREYTINGAR	SIGN.

GRENIBERG 3 HAFNARFIRÐI

BUREARUTIRKI: SNIÐ

MÆLIKV. ~1:50

DAGS. FEBR. '85
HANNAÐ
TEIKNAÐ
VERK NR. 8460

SIGURÐUR ÞORLEIFSSON TÆKNIFRÆÐINGUR F.A.T.I.
STRANDGÖTU 11 HAFNARFIRÐI SÍMI 54751

BLAÐ NR 1-06