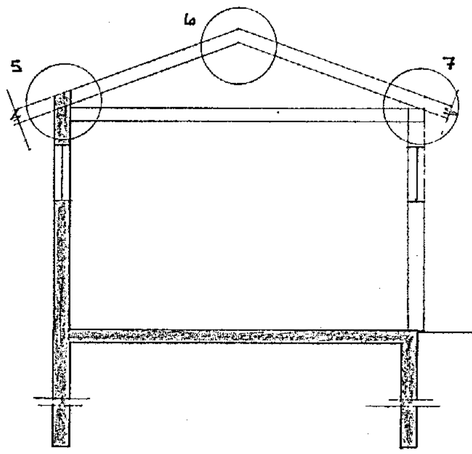

SNIÐ 4 - 4 ~ 1:50

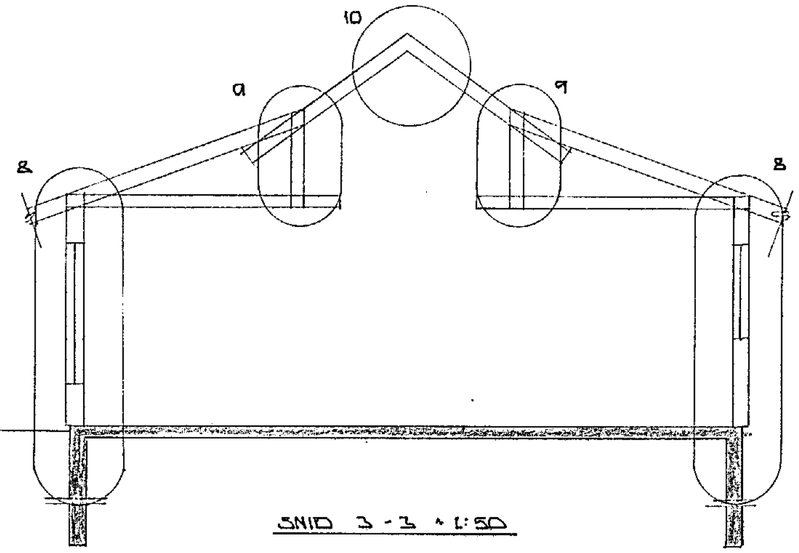

SNIÐ 3 - 3 ~ 1:50

HAFNARFJARÐARKAUPSTAÐUR
22. maí 1985
BYGGINGAFULLTRÚINN

SKÝRINGAR:

ALMENNAR SKÝRINGAR SJÁ BL. 1-01
MERKT SNIÐ: SJÁ BL. NR. 1-05
SÉRMYNDIR: SJÁ BL NR. 1-08

BR.NR.	DAGS	EÐLI BREYTINGAR	SIGN.

GRENIBERG 5 HAFNARFIRÐI

BURÐARVIRKI ~ SNIÐ

MÆLIKV. ~ 1:50

SIGURÐUR ÞORLEIFSSON TÆKNIFRÆÐINGUR F.T.F.I.
STRANDGÖTU 11 HAFNARFIRÐI SÍMI 54751

DAGS. FEBR. '85
HANNAÐ
TEIKNAÐ
VERK NR. 8449
BLAÐ NR. 1-06