## SNIÐ M-M, 1:20

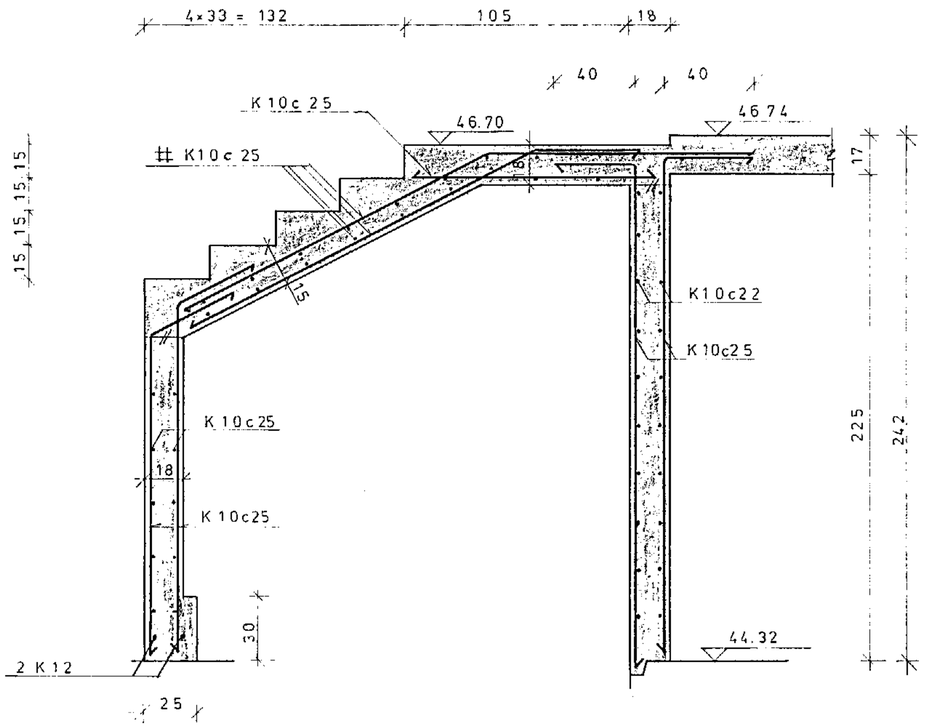


## SÚLA S11, 1:20

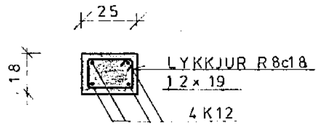


## SÚLA S12, 1:20

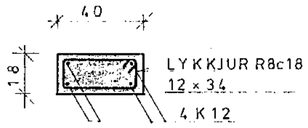


## SÚLA S13, 1:20

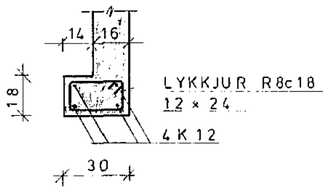


## SNIÐ N-N, 1:20

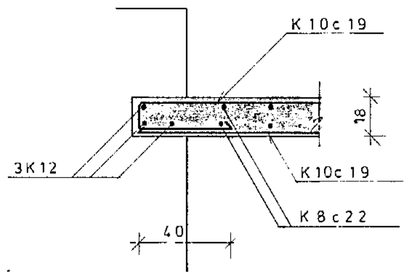


## SNIÐ P-P, 1:20

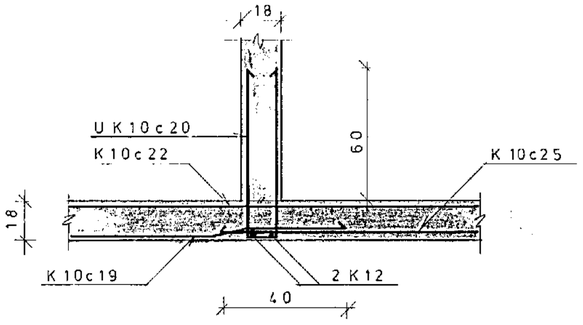


5. júní 1980

SKÝRINGAR SJÁ TEIKN. 1.04 OG 1.01

| Teikn.nr. | Tilvísun á teikningu | Br. | Dags. | Eðli breytingar | Br. | Yf. | Samb |
|---|---|---|---|---|---|---|---|
| 1.01 | ALMENNAR SKÝRINGAR | | | | | | |
| 1.04 | KJALLARI GRUNNMYND | | | | | | |

VERKFRÆÐISTOFA SIGURÐAR THORODDSEN hf.
VERKFRÆÐIRÁÐGJAFAR FRV

105 Reykjavík, Ármúli 4 Sími: (91) 8 44 99 Fjarriti: 2040 vst is
600 Akureyri, Glerárgata 36 Sími: (96) 2 25 43
310 Borgarnes, Berugata 12 Sími: (93) 73 17
400 Ísafjörður, Fjarðarstræti 11 Sími: (94) 37 08

TRYGGVI ÓLAFSSON

HÁIHVAMMUR 13, HAFNARFIRÐI

BURÐARVIRKI

KJALLARI SNIÐ 2 OG SÚLUR

| Hannað | Teiknað | Yfirfarið | Samþykkt | Dagsetning | Verk nr. | Teikn. nr. |
|---|---|---|---|---|---|---|
| V.Ó. | E.R.S. | J.G. | Jóhannes Guðmundsson | MARS 1980 | 79.079 | 1.06 |