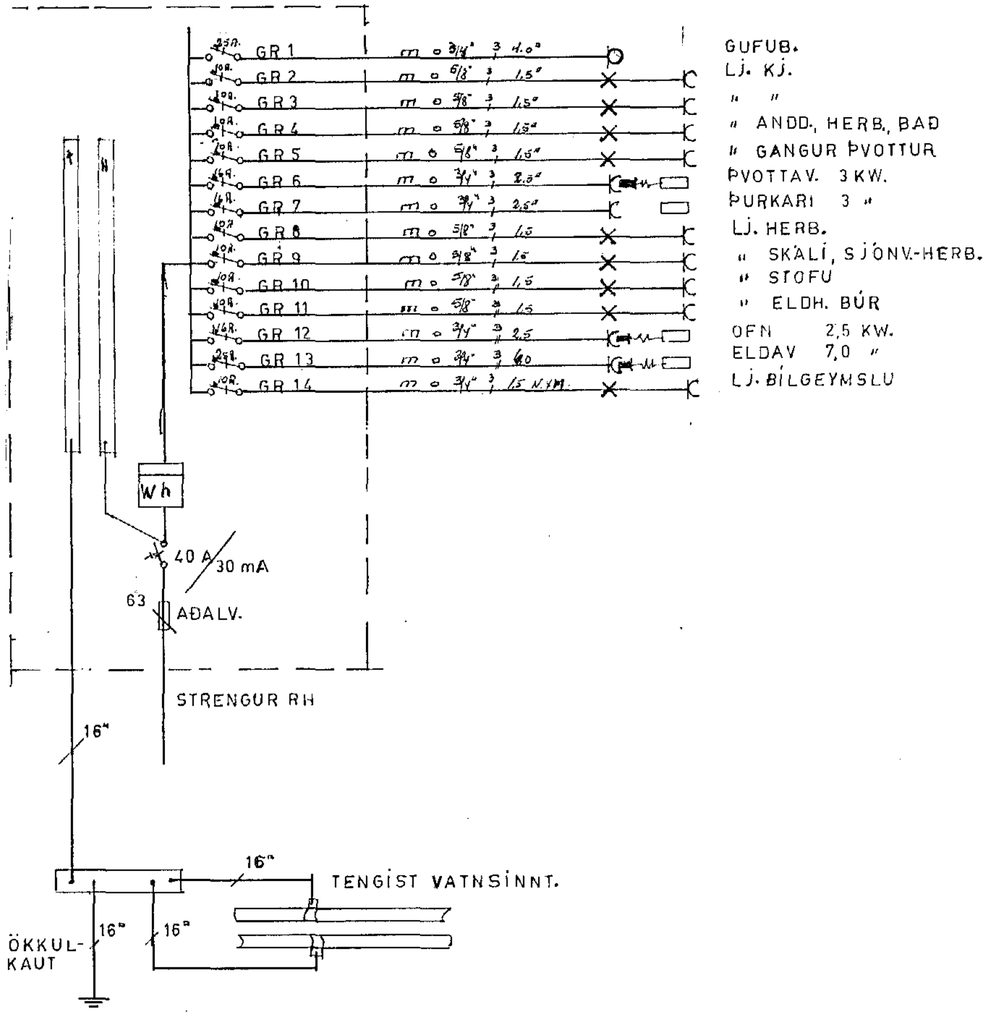

EINLM. M. ENGIN

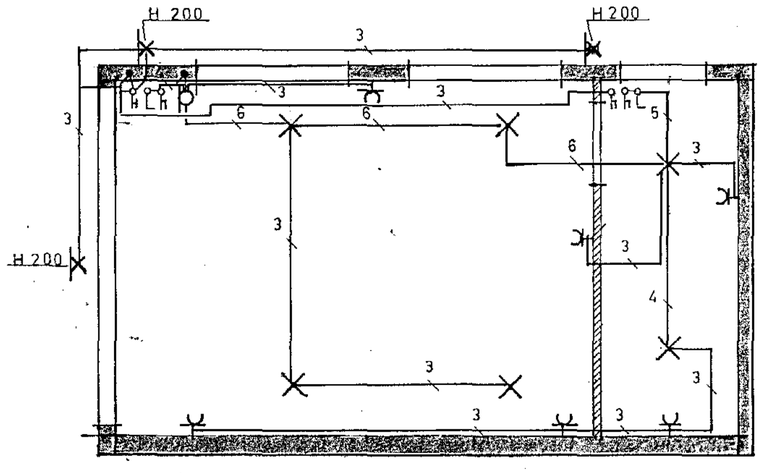

GRUNNM. BÍLG. M 1:50

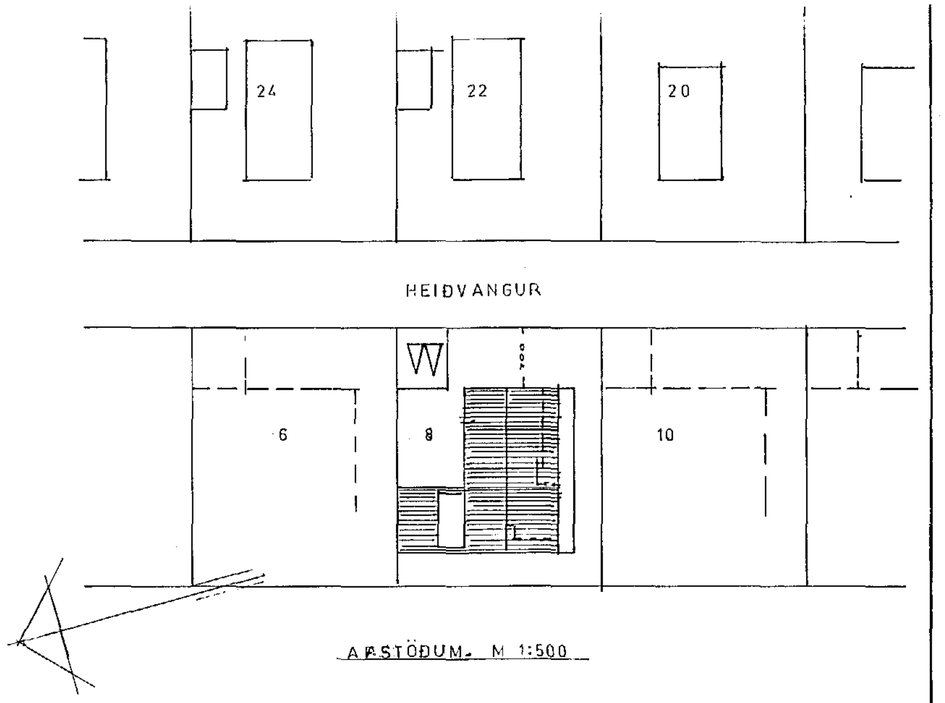

AÐSTÖÐUM. M 1:500

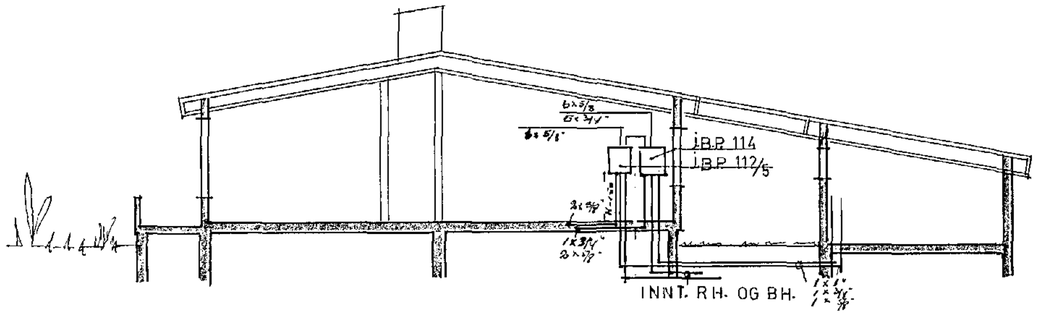

SKURÐUR M-1:100

Andrés Magnúss. S. 52253			
bl 3 af 3 nóv. 1974	Heiðvangur 8		
H.	raflögn & sími	M ýmsir	
T.	grunnm.skurður o.fl.	S.	B.