ÞAKVIRKI NÝBYGGINGAR GRUNNMYND 1:50

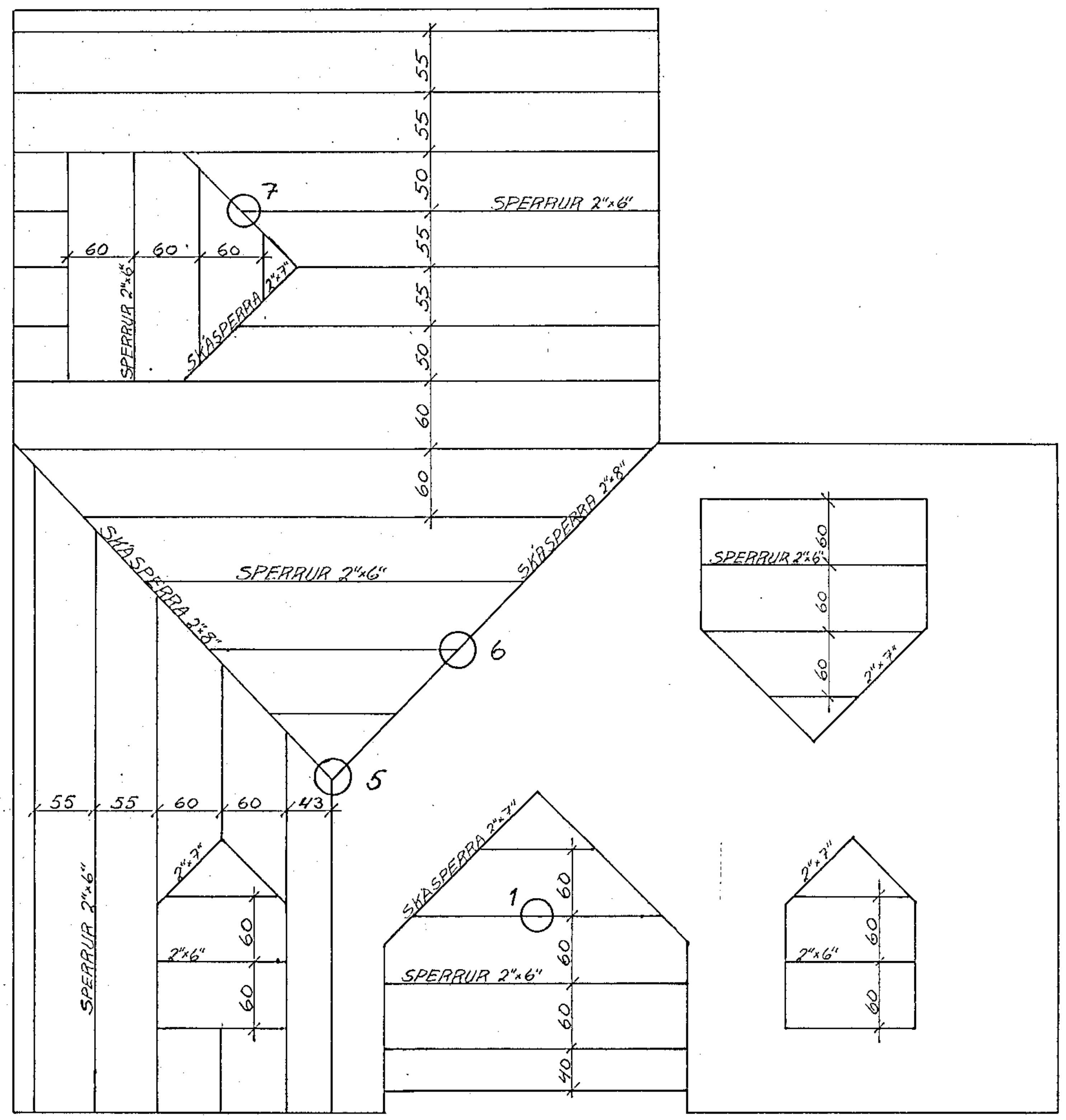

GAFL NÝBYGGINGAR 1:50

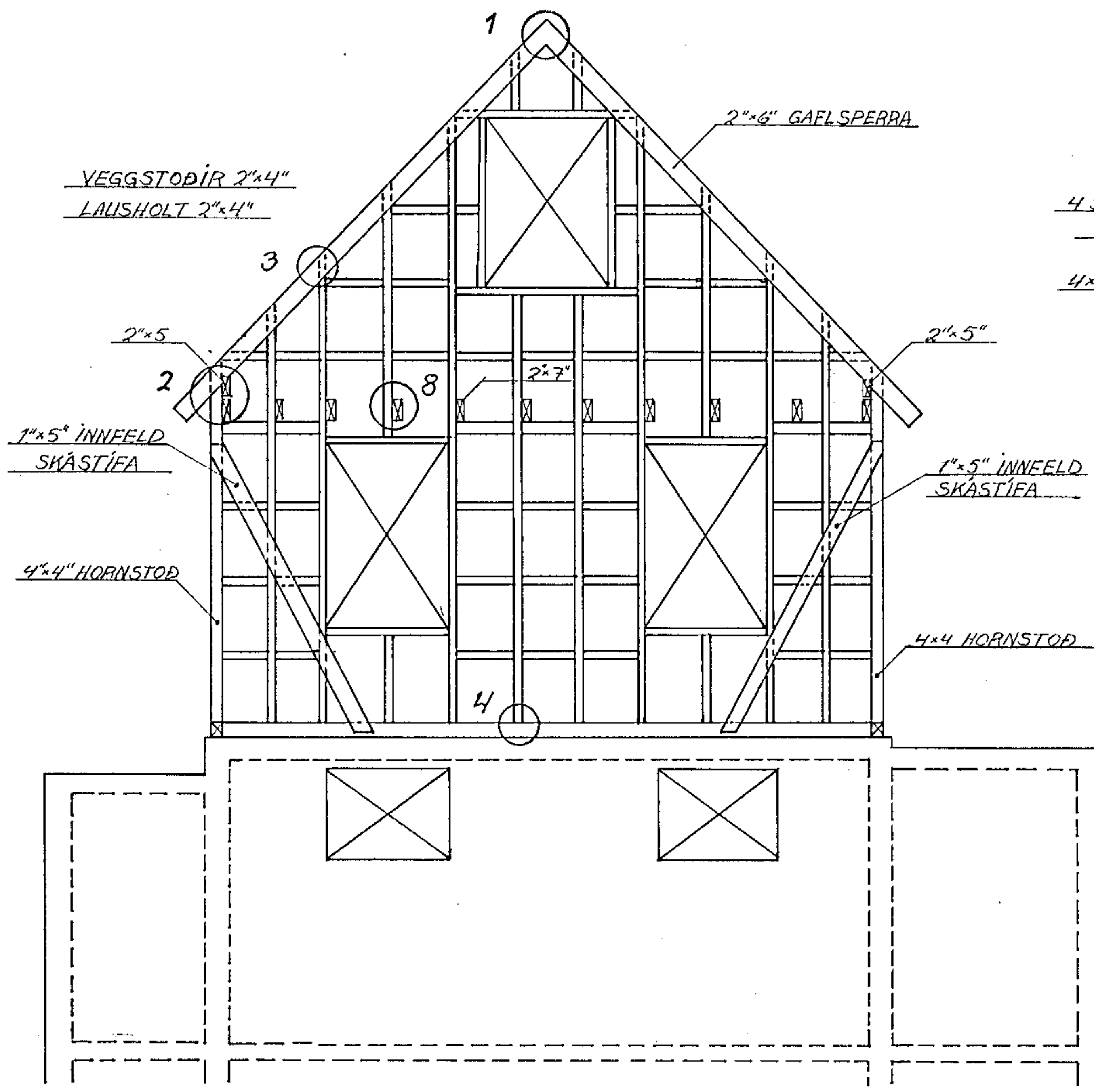

SÉRMYNDIR AF SAMSETNINGUM 1:10

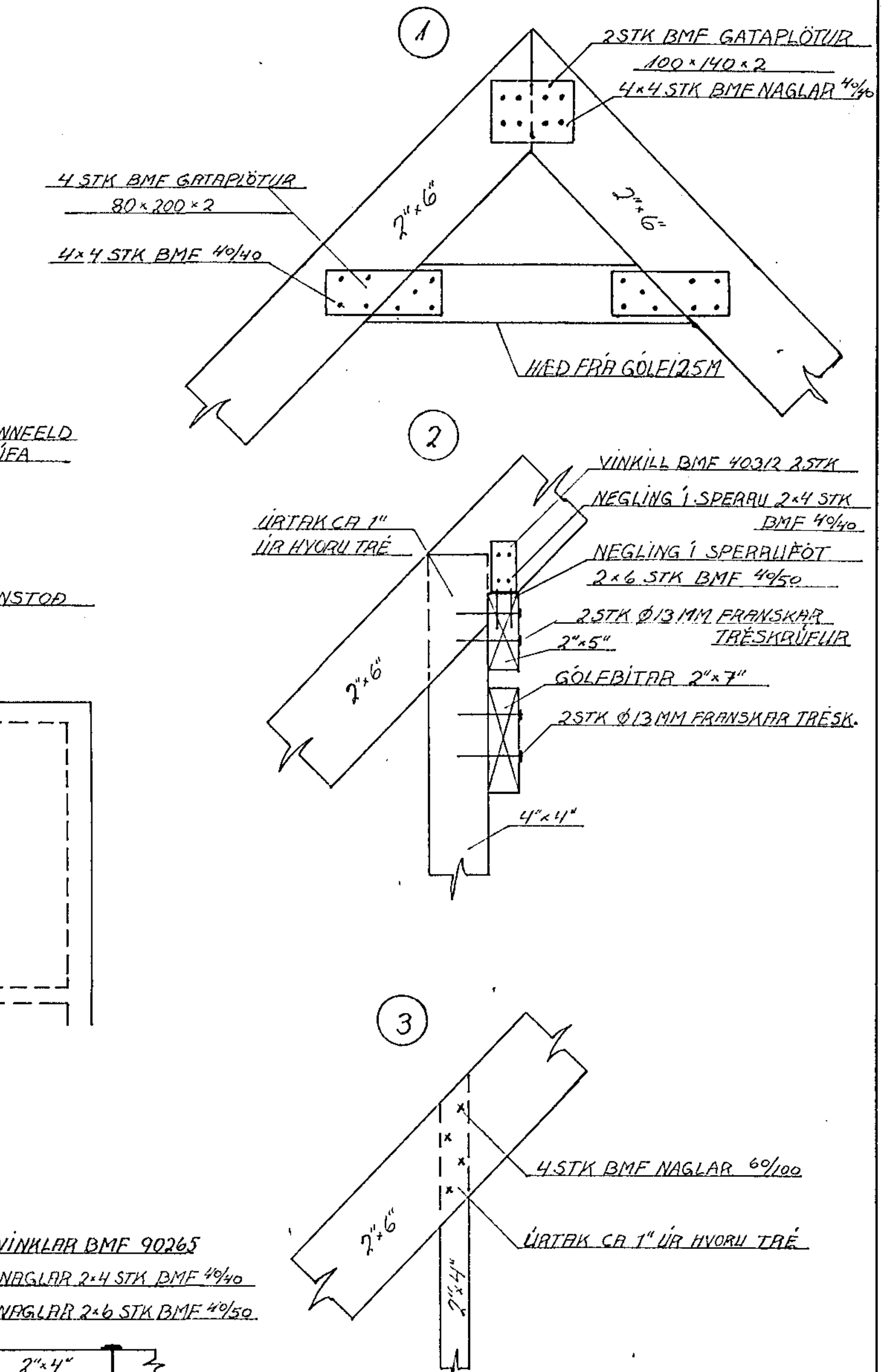

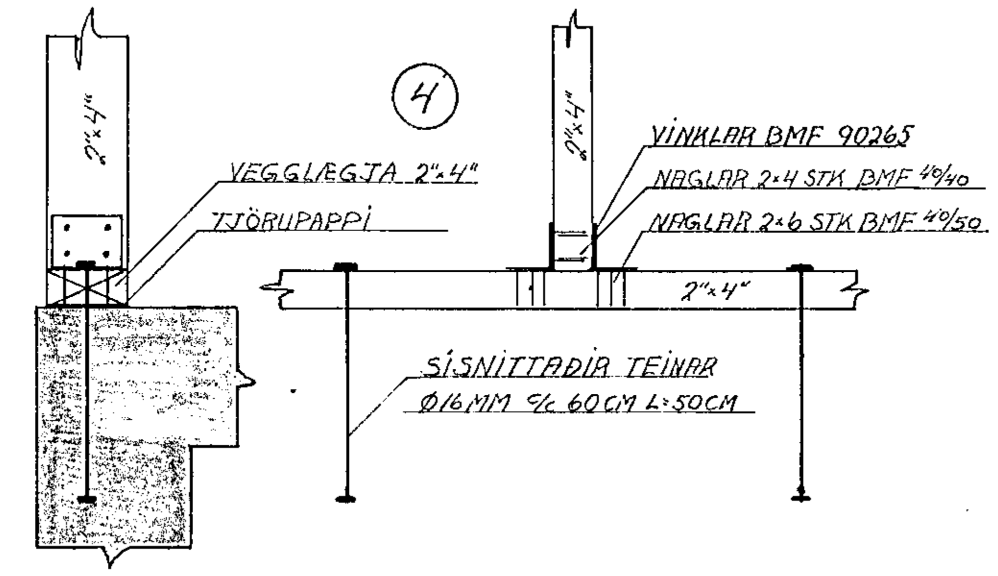

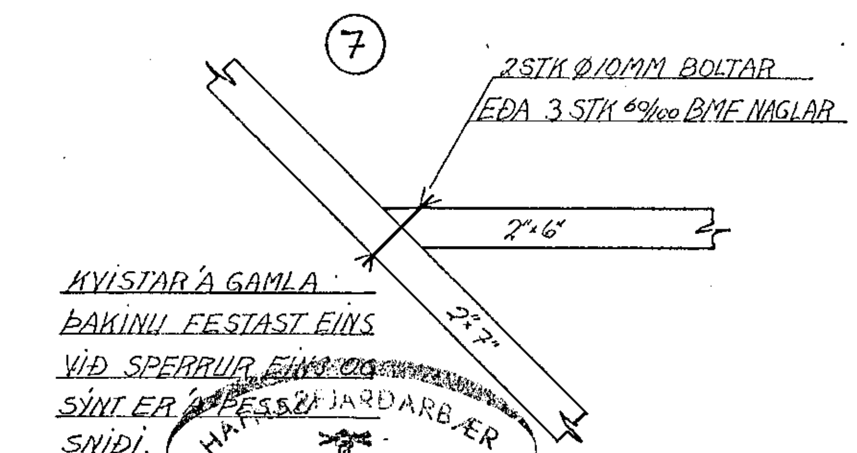

FESTING SPERRU VIÐ SPERRUFÓT 1:10

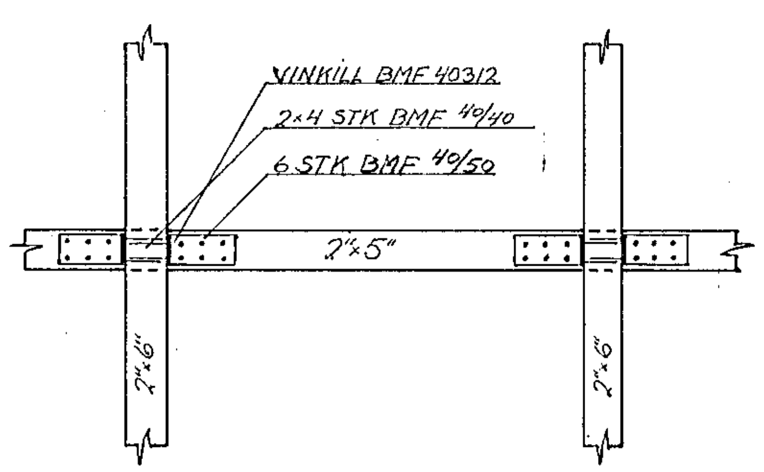

GRUNNMYND 1:10

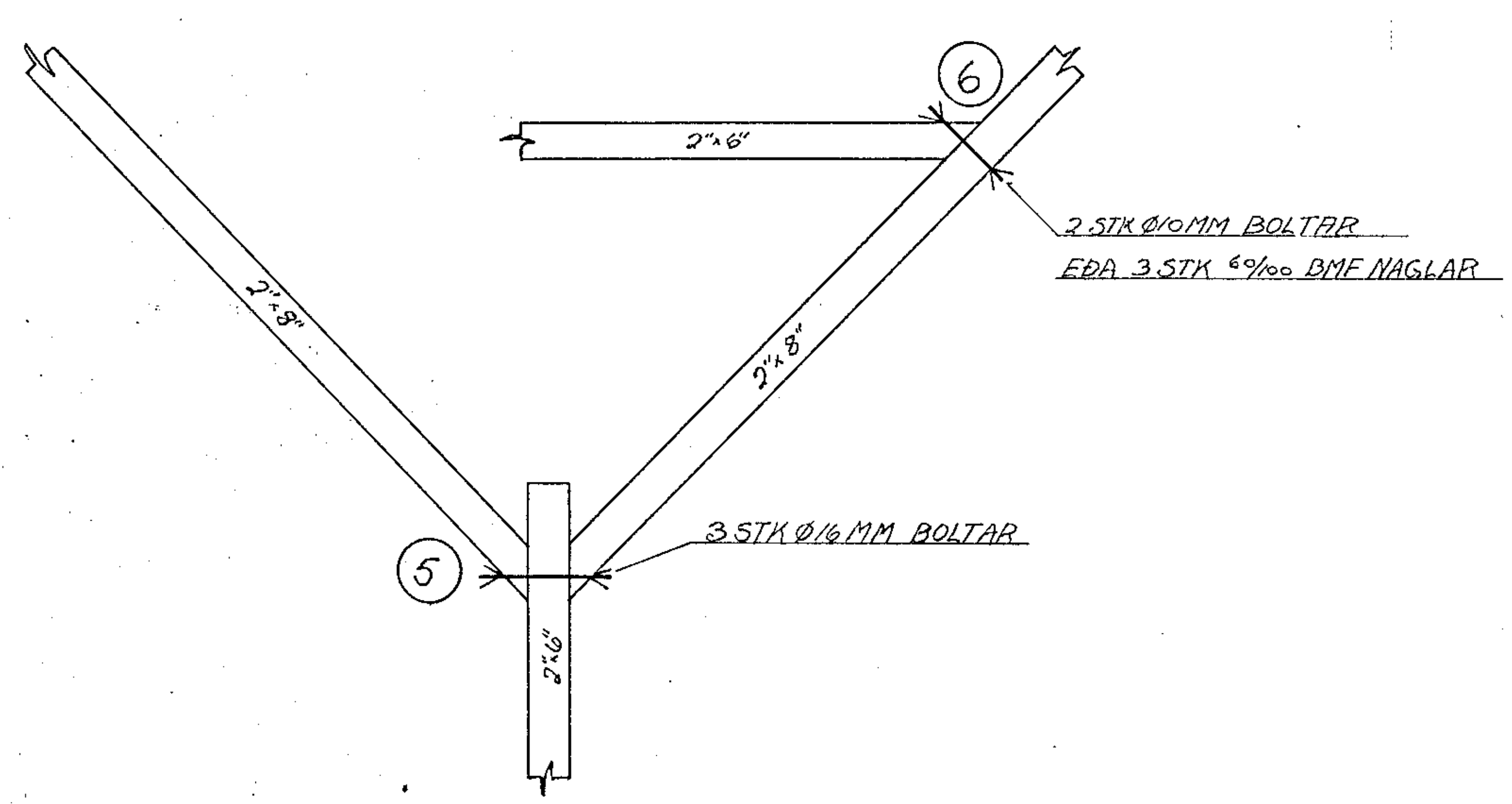

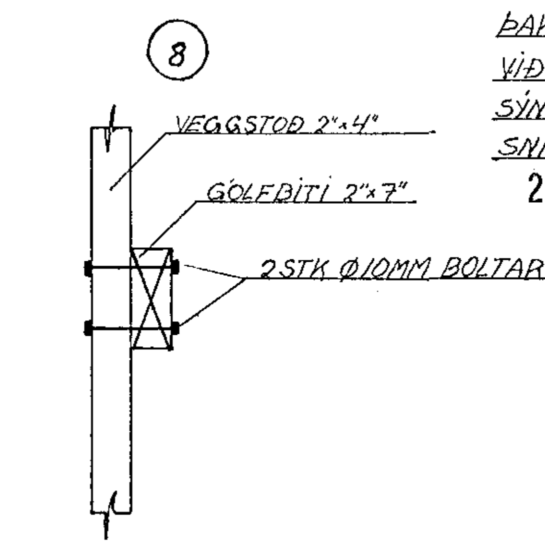

SKÝRINGAR:

ÞAKEINANGRUN 5" GLERULL EÐA STEINULL
VEGGEINANGRUN 4" GLERULL EÐA STEINULL
ALLUR SAUMUR OG FESTIEFNI SKAL VERA
GALVANISERAÐ EÐA ZINKHÚÐAÐ
TRÉ SEM LIGGUR AÐ STEYPU, SKAL SETTUR TJÖRUPAPPÍ Á MILLI
BERA SKAL Á SPERRUENDA AMK. 1M MEÐ 2 YFIRFERÐUM
AF VIÐURKENNDU FÚAVARNAREFNI
NEGLING ÞAKJÁRNS OG KLÆÐNINGAR SKV. REGLUM
BYGG. FLTR. Í RYK EÐA AÐ HÖFÐU SAMRÁÐI VIÐ VERKFRÆÐING

HAFNARFJARÐARBÆR BYGGINGAFULLTRÚINN 29. júní 1983 [signature]

HLÍÐARBRAUT 5 HAFNARFIRÐI	VERK	BL.NR.
		1.2.
ÞAKVIRKI VIÐBYGGINGAR GAFL NÝBYGGINGAR SNIÐ	HAFNARF JÚNÍ '83	
	MKV. 1:50 1:10	REIKN S.P. TEIKN S.P. [signature]
VERKFRÆÐISTOFA HALLDÓRS HANNESSONAR REYKJARVÍKURVEGI 60 HAFNARF. S.54355		