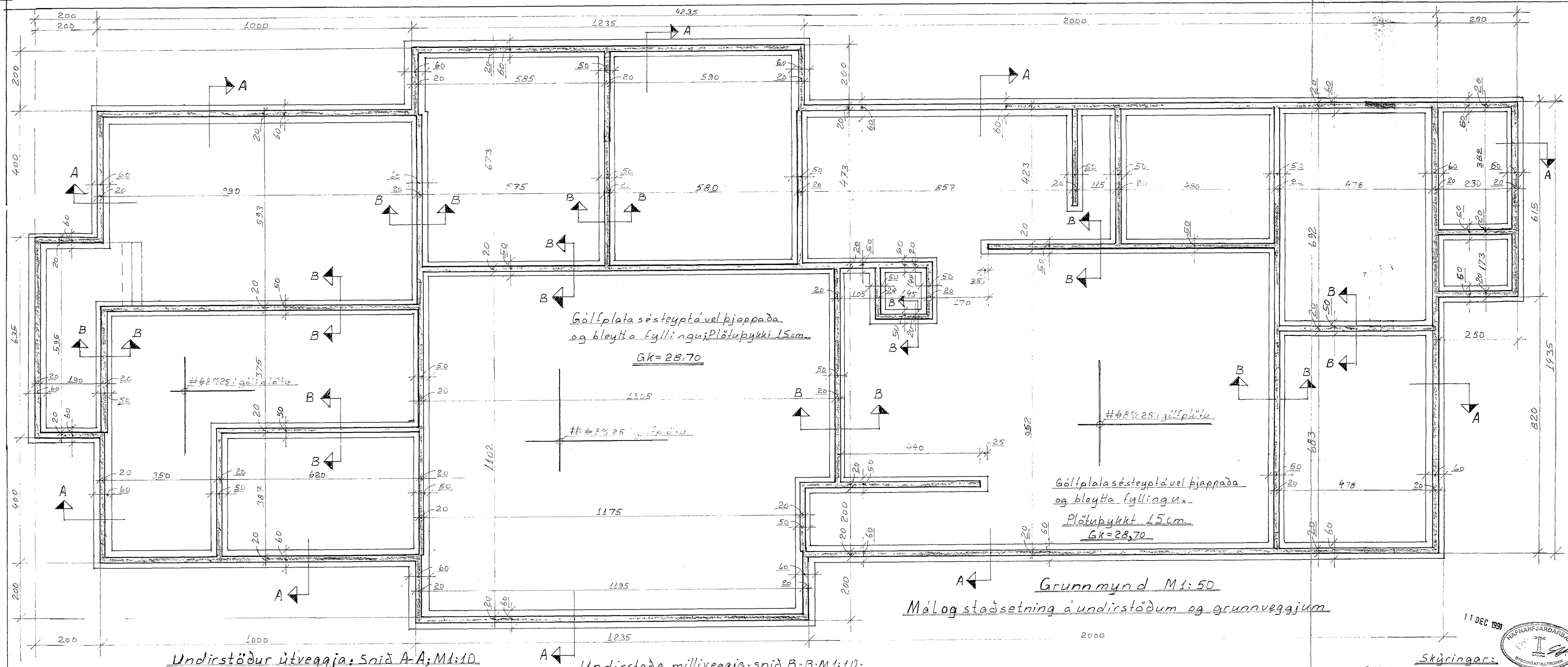

Grunnmynd M1:50

Mál og staðsetning á undirstöðum og grunnveggjum

11 DEC 1991

HAFNARFJARÐARBÆR BYGGINGAFULLTRÚINN

Undirstöður útveggja: Snið A-A; M1:10

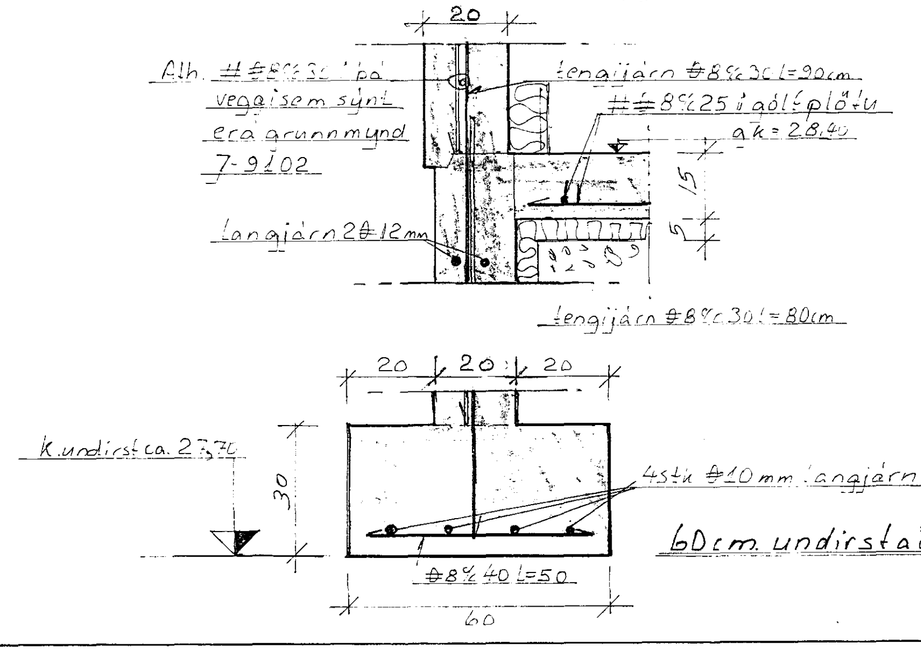

Undirstaða milliveggja; snið B-B; M1:10:

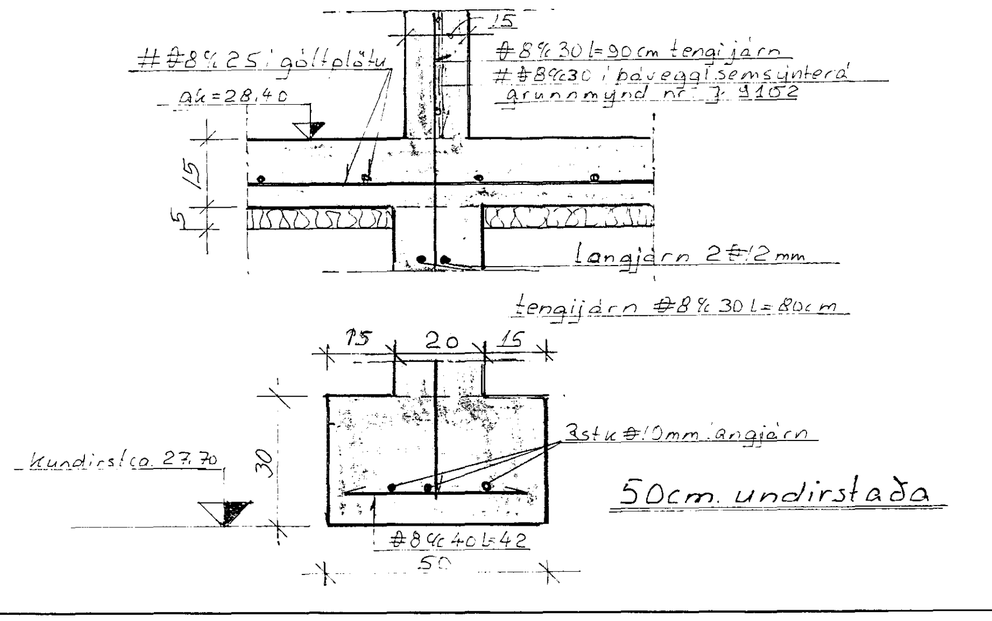

Skýringar:

Allar undirst. séu steyptará vel þjappaða og bleytta fyllingu um 65-70 cm undir væntanlegu jarðvegsyfirborði.

Önefnd mál eru cm. málajárnum # erumm.

Í öll steypuskil komi tengijárn #8%30 (l=80cm minnst).

Ölljárn séu heil eða vixllögðum tertugfalt þvermál sitt.

Blöndunsteypusé S-200 í undirstöður, en S-250 í veggi og plötur.

taknar KS-40 með rj = 2000 kg/cm²

Gjörð max 3.0 kg/cm²

Hólshraun 3. Hafnarf.	
Mál og staðsetning á undirst.- og grunnveggjum. Sneiðingar í undirstöður a.fl.	S1
Blaðnr. 7-9101	M1:50 1:10
Ðingi Hjaltason MVFÍ	14-11 1991