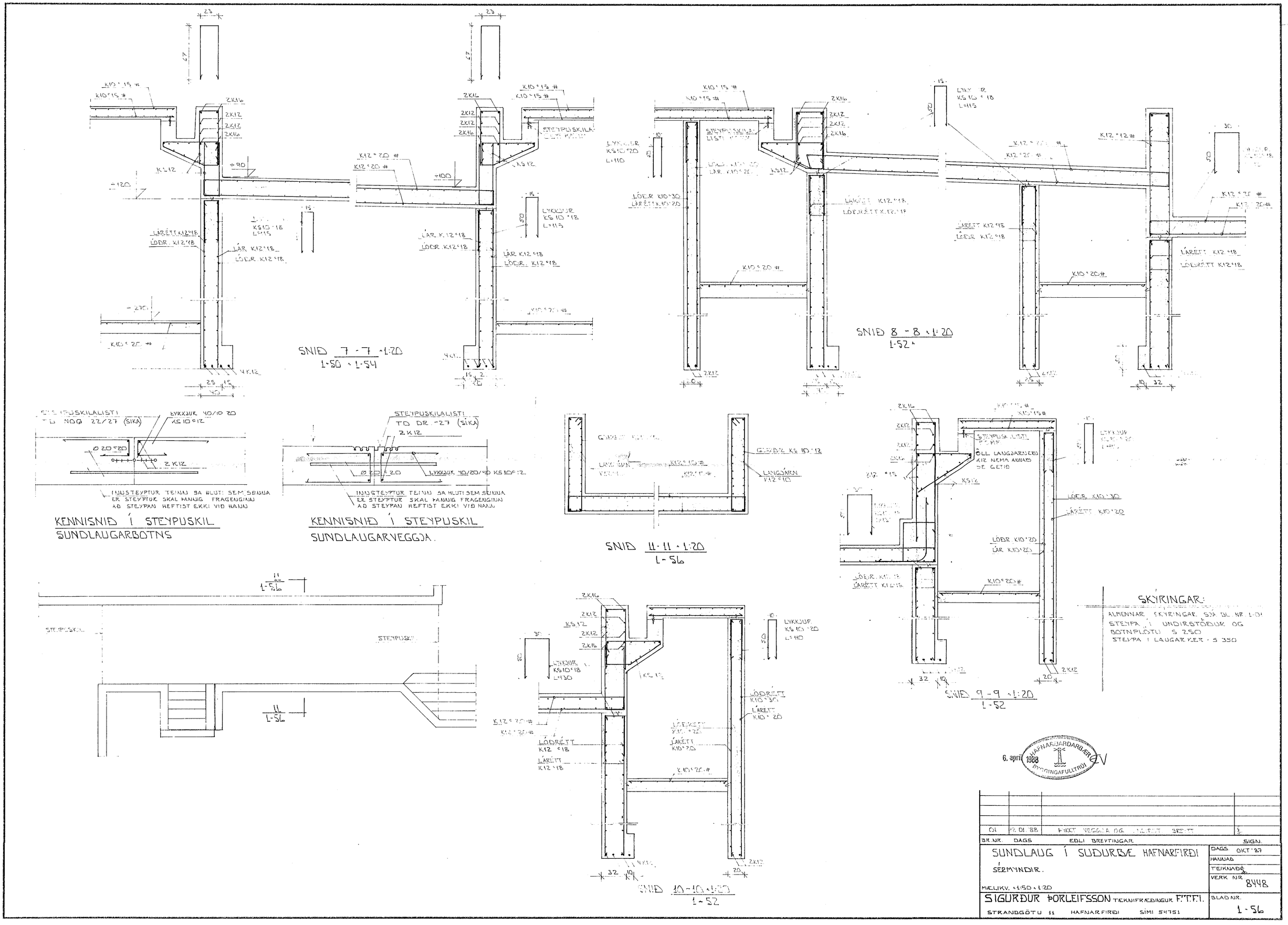
SNIÐ 7 - 7 · 1:20
1-50 · 1-54
SNIÐ 8 - 8 · 1:20
1-52
KENNISNIÐ Í STEYPUSKIL
SUNDLAUGARBOTNS
KENNISNIÐ Í STEYPUSKIL
SUNDLAUGARVEGGJA.
SNIÐ 11-11 · 1:20
1-56
SNIÐ 9 - 9 · 1:20
1-52
SNIÐ 10-10 · 1:20
1-52
SKÝRINGAR:
ALMENNAR SKÝRINGAR SJÁ BL. NR. 1-01
STEYPA Í UNDIRSTÖÐUR OG BOTNPLÖTU S 250
STEYPA Í LAUGARKER · S 350
6. april 1988
HAFNARJARÐARBÆR BYGGINGAFULLTRÚI
01 12.01.'88 ÞYKKT VEGGJA OG UNDIRST. BREYTT
BR.NR. DAGS EÐLI BREYTINGAR SIGN.
SUNDLAUG Í SUÐURBÆ HAFNARFIRÐI
SÉRMYNDIR.
MÆLIKV. · 1:50 · 1:20
DAGS. OKT '87
HANNAÐ
TEIKNAÐ
VERK NR. 8448
SIGURÐUR ÞORLEIFSSON TÆKNIFRÆÐINGUR F.T.F.I.
STRANDGÖTU 11 HAFNARFIRÐI SÍMI 54751
BLAÐ NR. 1-56