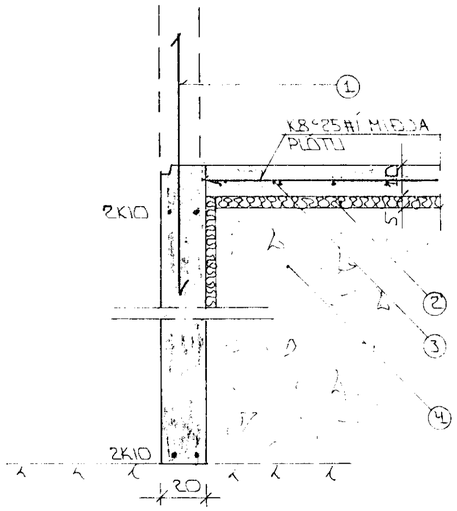

SNIÐ 1 Í ÚTVEGGI ~ 1:20

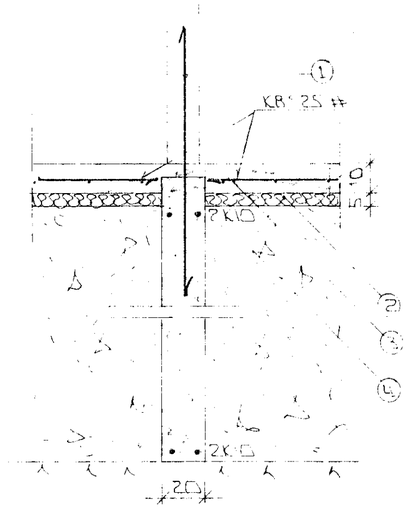

SNIÐ 3 Í MILLIV. ~ 1:20

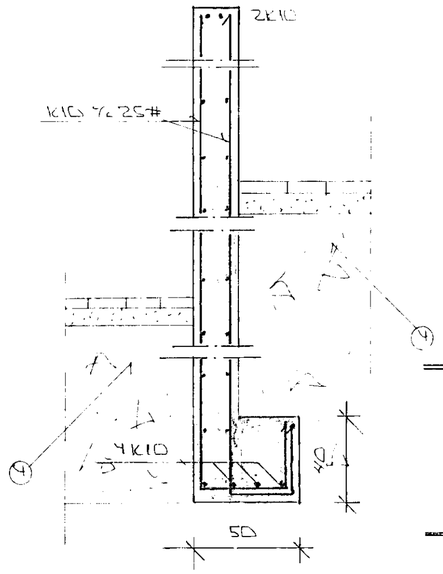

SNIÐ 5 ~ 1:20

STEYPA:

S > 250
VS ≤ 0.5
LOFT ≥ 6 %
SEMENT ≥ 300 KG/M³

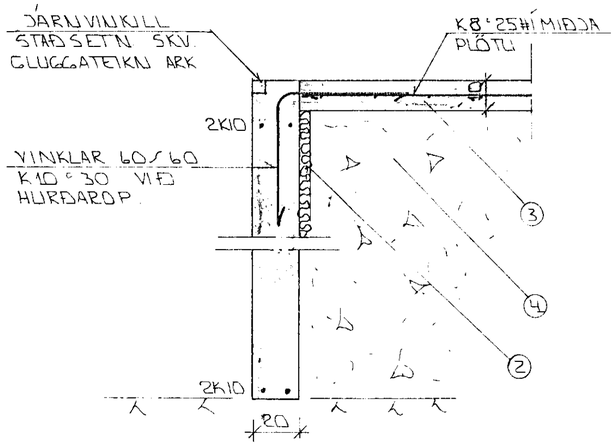

SNIÐ 2 Í HURÐAROP Á BÍLG. ~ 1:20

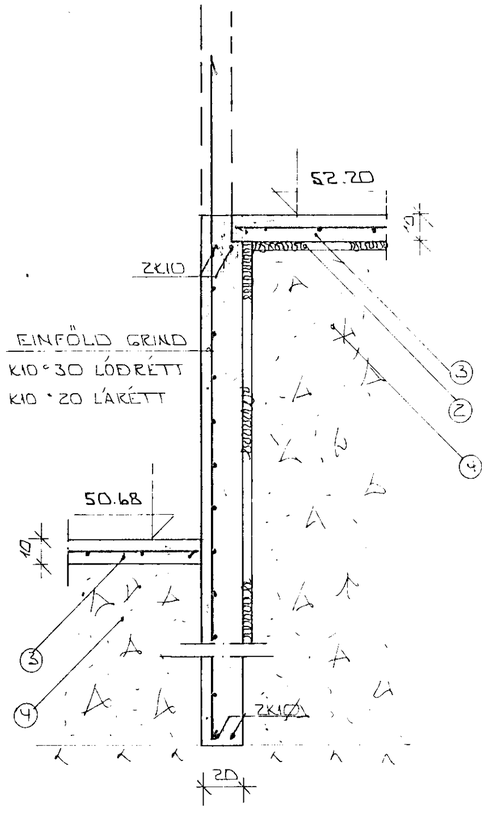

SNIÐ 4 ~ 1:20

SKÝRINGAR

ALMENNAR SKÝRINGAR [illegible]

1. TENGISÁRN [illegible] 40 CM [illegible] PLÖTU
2. 50 MM PVC EINANGRUN MÁRE PLÖTU [illegible] 25 - 30 KG/M³ EINANGRUNIN MÁI AMK 50 CM MIÐJUR FYRIR PLÖTU [illegible]
3. 10 CM ÁRÍÐANDI PLÖTA [illegible]
4. CRÚSAR LEG FRÁ MÆLINGU [illegible] LÁGUM MEÐ TÍÐARÞÉTTU [illegible] AF STÆRÐ [illegible]

2K10 EFST OG NEÐST Í [illegible] SEM SAMÞÉTTUR [illegible] VIÐ SAMSETNT [illegible] SVARAR SÁFÞÉTTIKÖFLUN [illegible] ÁGÆTISLÍN KÁFVIÐ [illegible] SKÖYLUÞARFA [illegible]

FÁRI MEÐ SÖKKUN [illegible] GRIND Í MIÐJU [illegible] TÁPLA MEÐAN ÁLAGÐAR [illegible]

16 JÚL 1992

HAFNARFJARÐARBÆR BYGGINGAFULLTRÚINN

BR. NR.	DAGS.	EÐLI BREYTINGAR	

KLUKKUBERG 7 HAFNARFIRÐI

SNIÐ Í LINDIRSTOÐUR

MÆLIKV. ~ 1:20

JÚNÍ '92

9223

1-03

SIGURÐUR ÞORLEIFSSON TÆKNIFRÆÐINGUR FÍT

STRANDGATA 11 HAFNARFIRÐI SÍM: 54751 / 54755