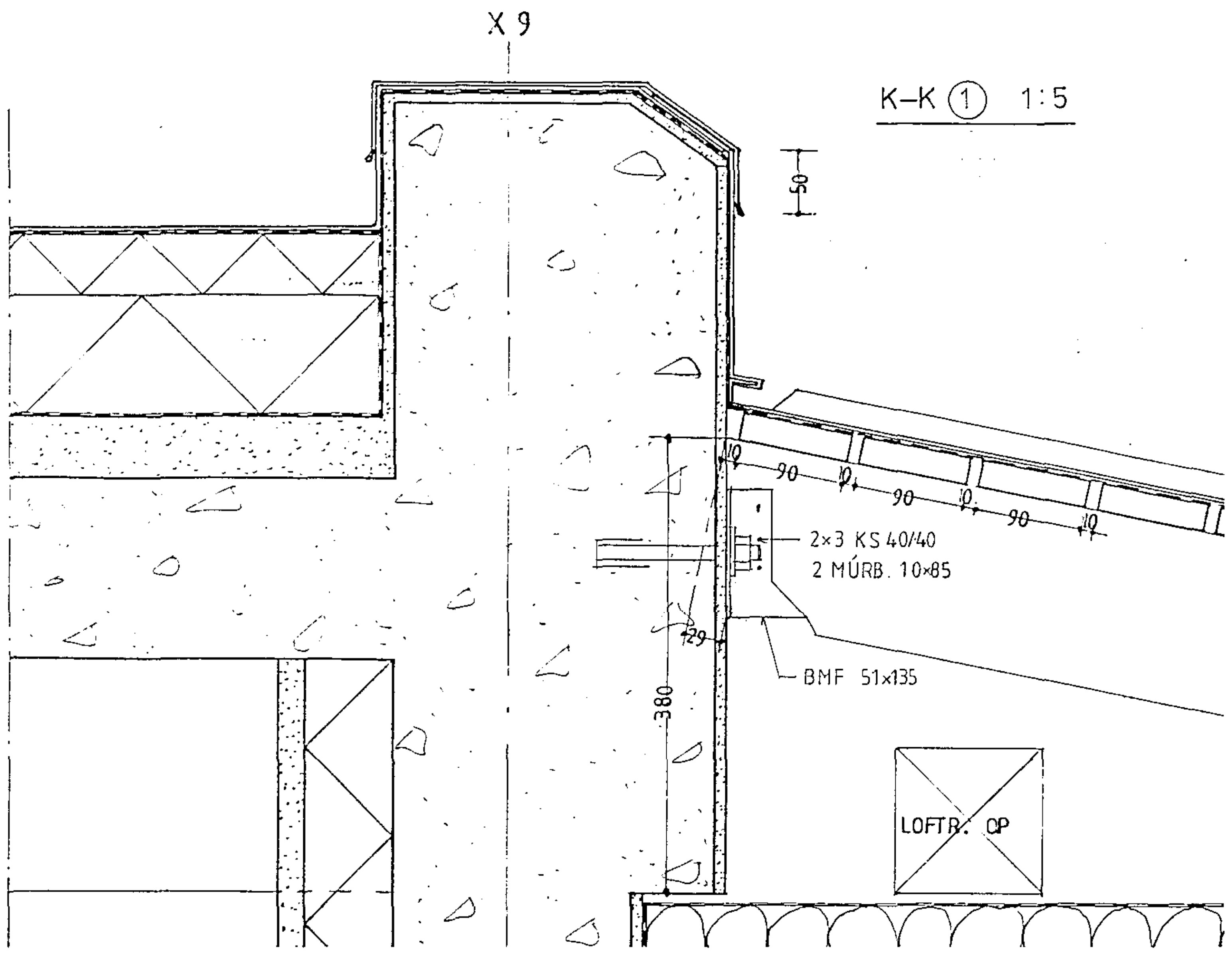

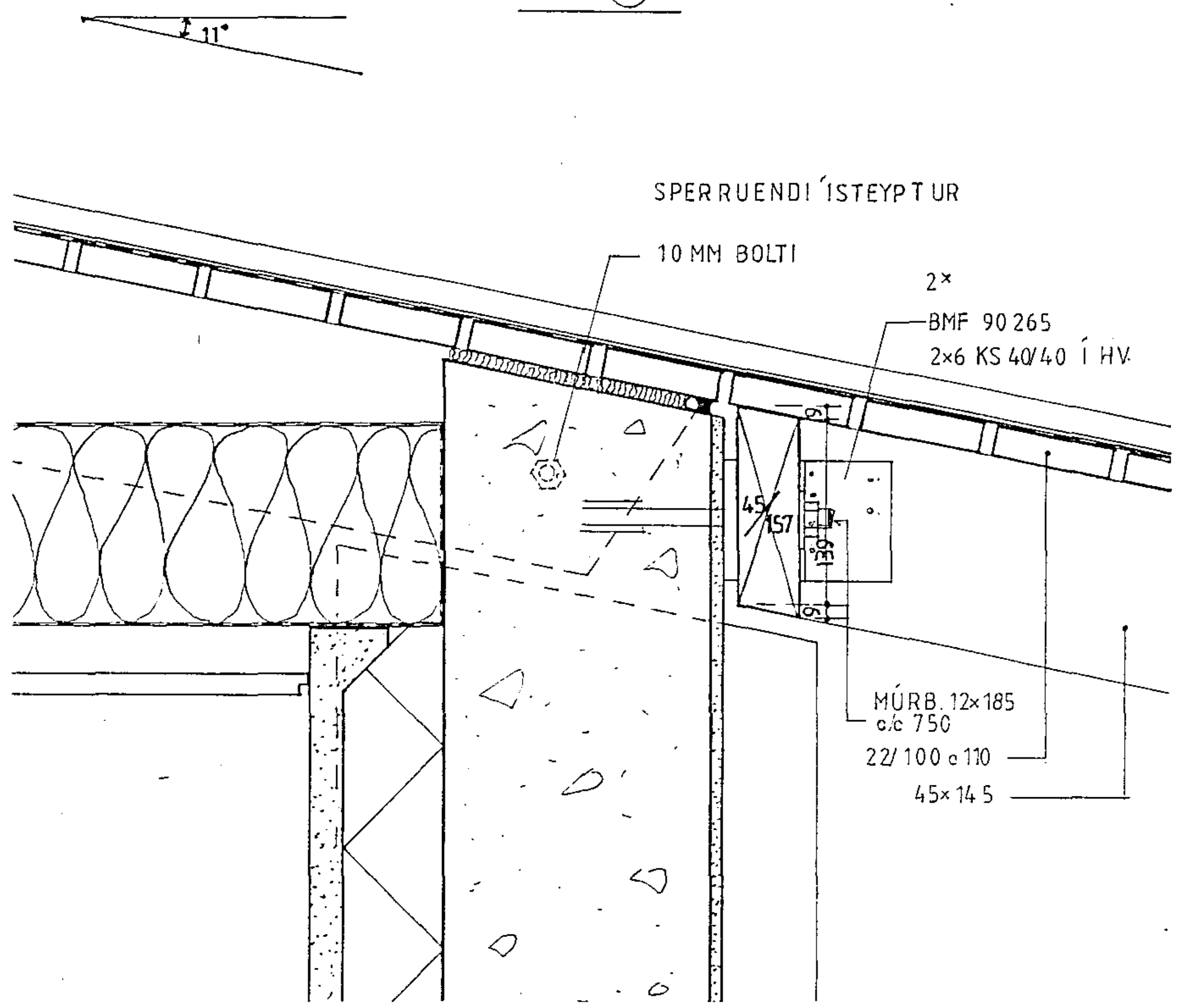

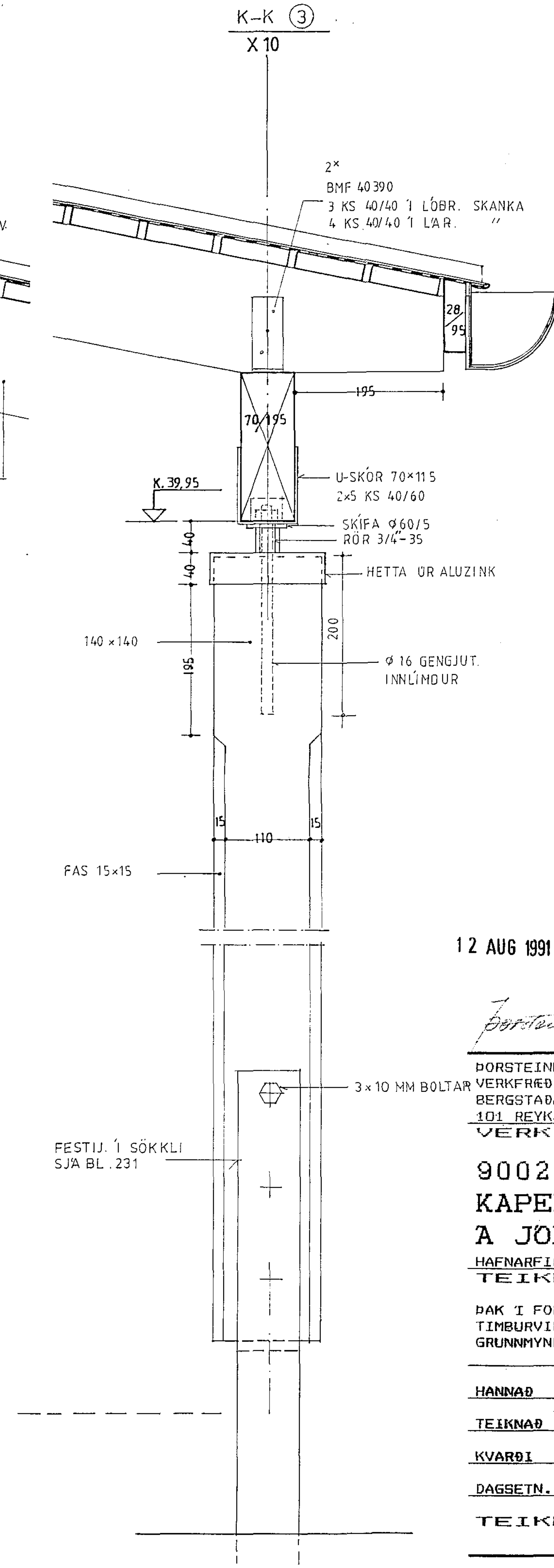

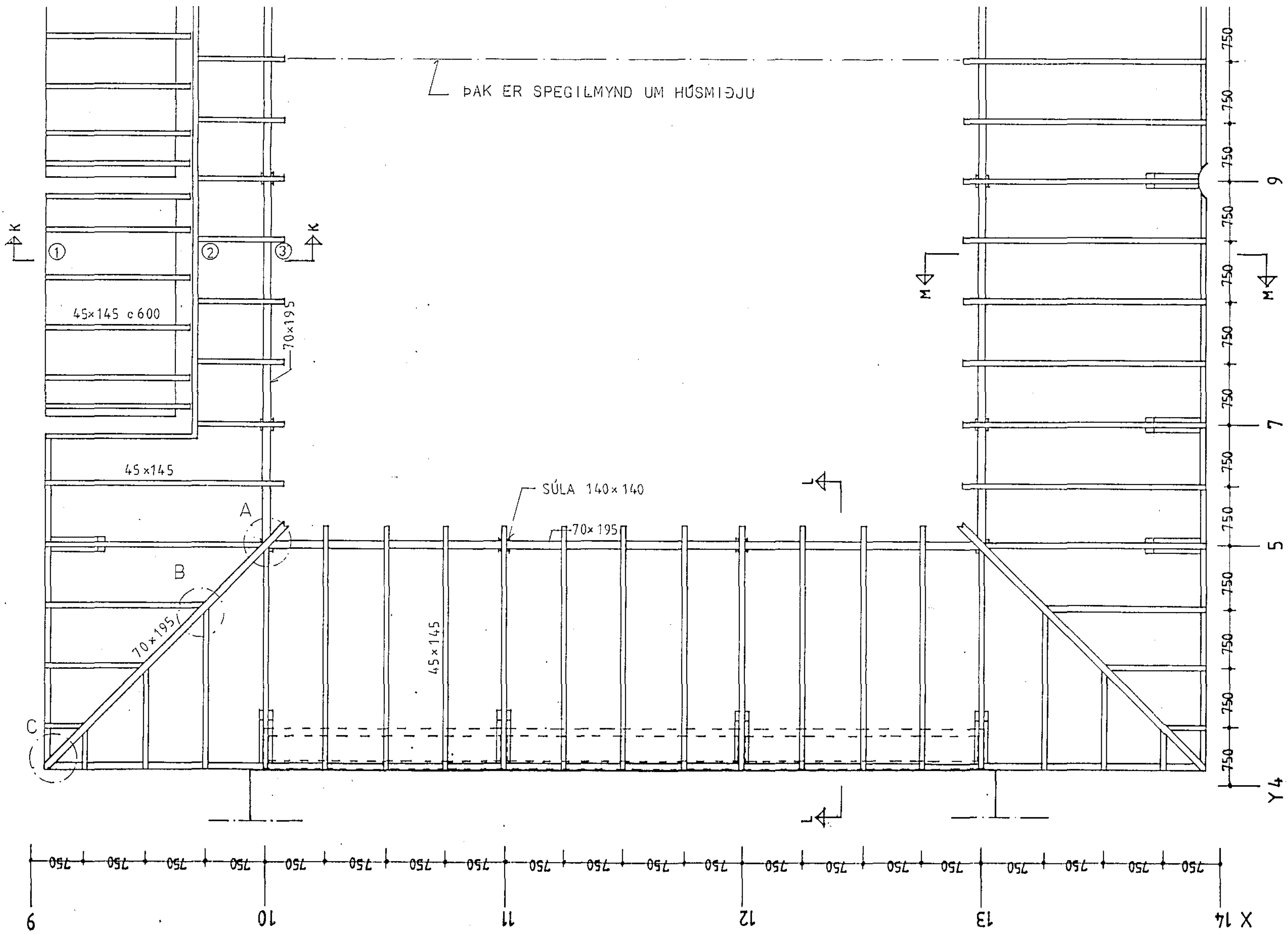

12 AUG 1991

HAFNARFJARÐARBÆR
A.SP.
BYGGINGAFULLTRÚINN

Þorsteinn Magnússon

ÞORSTEINN MAGNÚSSON bygg.verkfr.
VERKFRÆÐISTOFA
BERGSTAÐASTRÆTI 13
101 REYKJAVÍK - SÍMI 19940

VERK:

9002
KAPELLA
Á JÓFRÍÐARSTÖÐUM
HAFNARFIRÐI

TEIKNING:

ÞAK Í FORGARÐI
TIMBURVIRKI
GRUNNMYND OG SÉRMYNDIR

HANNAÐ : ÞM

TEIKNAÐ : ÞM

KVARÐI : 1:50, 1:5

DAGSETN. : 91.06.20

TEIKN.NR. : 234