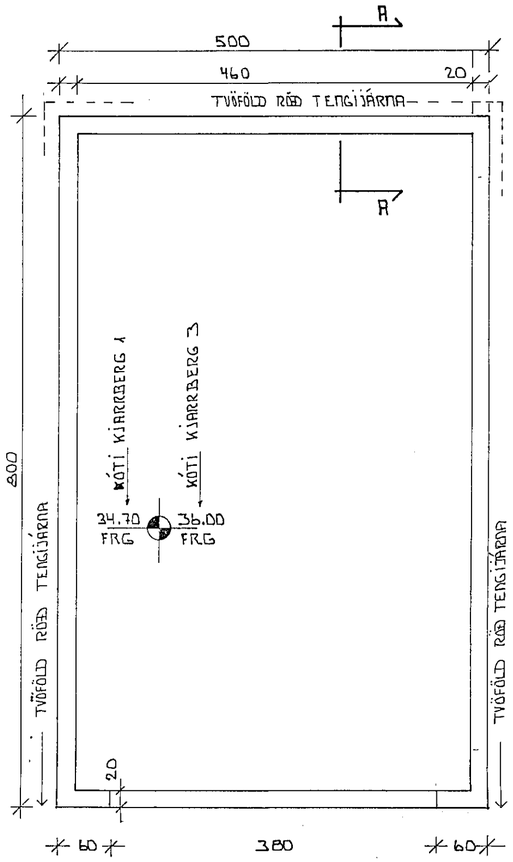

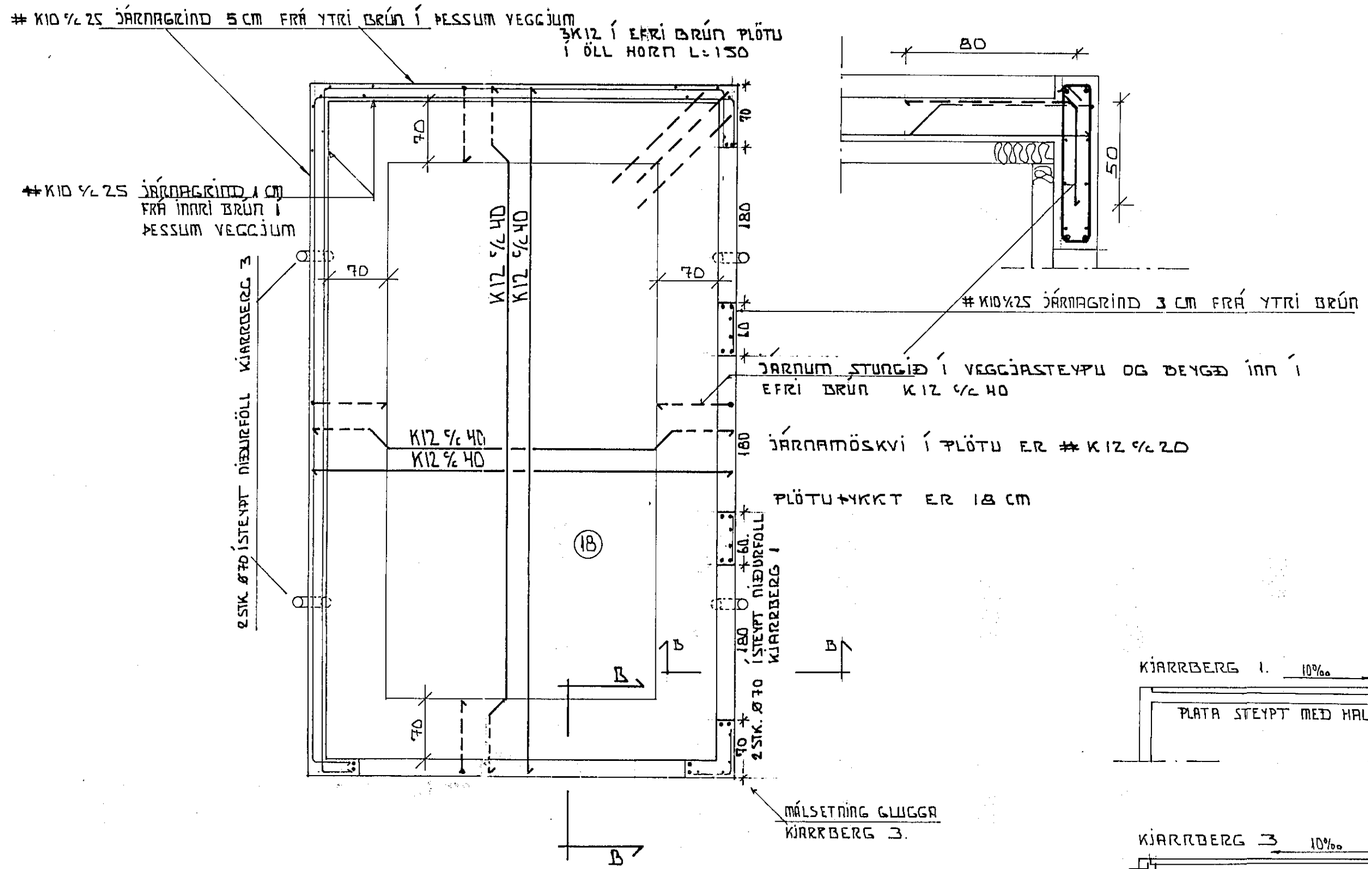

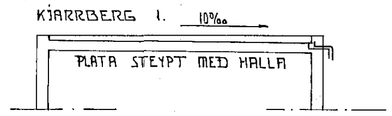

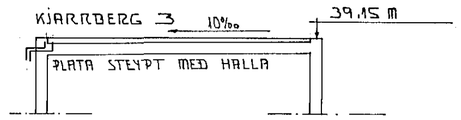

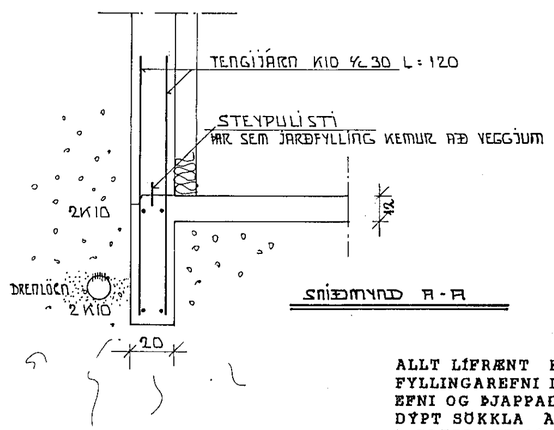

SNÍÐMYND A-A

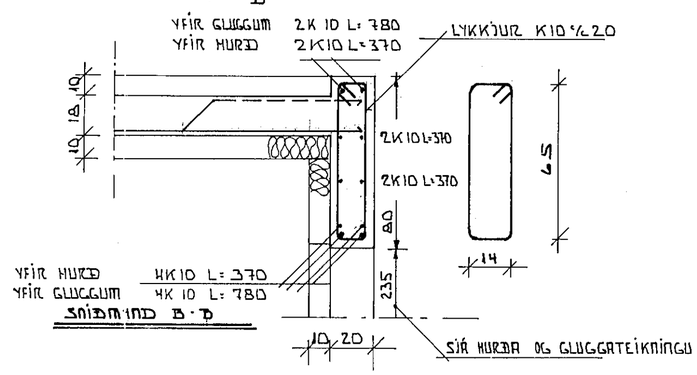

SNÍÐMYND B-B

STEINSTEYPA Í LOFTPLÖTU ER S250
" Í ÚTVEGGÍ ER S250
" Í BOTNPLÖTU OG SÖKKLA ER S200

HAFNARFJARÐARBÆR
20 OKT. 1994
KÞ
BYGGINGAFULLTRÚINN

SKÝRINGAR

ALLT LÍFRÆNT EFNI SKAL FJARLÆGT OG GRAFIÐ NIÐUR Á FASTAN BOTN.
FYLLINGAREFNI INNAN Í OG UMHVERFIS SÖKKLA SKAL VERA FROSTFRÍTT EFNI OG ÞJAPPAÐ Í MEST 30 cm LÖGUM OG BLEYTT.
DÝPT SÖKKLA Á FYLLINGU MÁ VERA 80-120 cm. ÞAR SEM SÖKKLAR STANDA Á KLÖPP ER LÁGMARKSDÝPT SÖKKLA 30 cm OG SKAL TEKIÐ TILLIT TIL FRÁRENNSLIS OG REGNVATNSLAGNA.
MESTA REIKNAÐ ÁLAG FRÁ SÖKKLUM ER 0.21 MN/fm (21 kg/fcm)
STEINSTEYPA Í SÖKKLA, PLÖTUR OG INNVEGGI SKAL VERA S-200, EN STEINSTEYPA Í ÚTVEGGI SKAL VERA S-250. K 10 MERKIR KAMBSTÁL KS 40 OG SKAL SKEYTILENGD JÁRNA VERA 60 cm.
ÞAR SEM EINHLIÐA FYLLING KEMUR AÐ KJALLARAVEGGJUM SKAL SETJA JÁRNA GRIND VIÐ INNRI BRÚN VEGGJA, K10 c/c 25 cm LÓÐRÉTT OG K10 c/c 25cm LÁRÉTT. SAMA JÁRNAGRIND KOMI VIÐ ÚTBRÚN ALLRA ÚTVEGGJA.
JÁRN SKAL STAÐSETJA MEÐ ÞARTILGERÐUM FJARLÆGÐARKLOSSUM. UPPMEÐ OG UNDIR ALLA GLUGGA, HURÐIR OG ÖNNUR MÚROP SKAL SETJA 2 K10,
Í ÖLL STEYPUSKIL SKAL SETJA TENGIJÁRN K10 c/c 30cm, LENGD 100 cm.
ÞAR SEM EINHLIÐA FYLLING KEMUR AÐ VEGGJUM SKAL SETJA TVÖFALLDA RÖÐ TENGIJÁRNA Í SÖKKLA, SJÁ SNIÐMYNDIR.
ÁÐUR EN FYLLT ER AÐ SÖKKLI EÐA KJALLARAVEGGJUM SKAL HÚGGVA TENGIJÁRN 1 cm INN Í VEGG OG HOLUFYLLA MEÐ STERKRI MÚRBLÖNDU.
JAFNFRAMT SKAL BERA STERKA SEMENTSBLÖNDU Á VEGGFLETI SEM FARA NIÐUR JARÐVEG.

TEIKNINGU BREYTT 17. OKTÓBER 1994 VEGNA KJARRBERGS 3

KJARRBERG 3 HAFNARFIRÐI	MAÍ 1990
BÍLGEYMSLA SÖKKLAR, JÁRNBENT PLATA	MÆLIKVARÐI 1:50 1:20
TÆKNIÞJÓNUSTA SVEINS KARLSSONAR TFÍ BÆJARHRAUNI 2 220 HAFNARFJÖRÐUR 91-653045	TEIKNING B-II