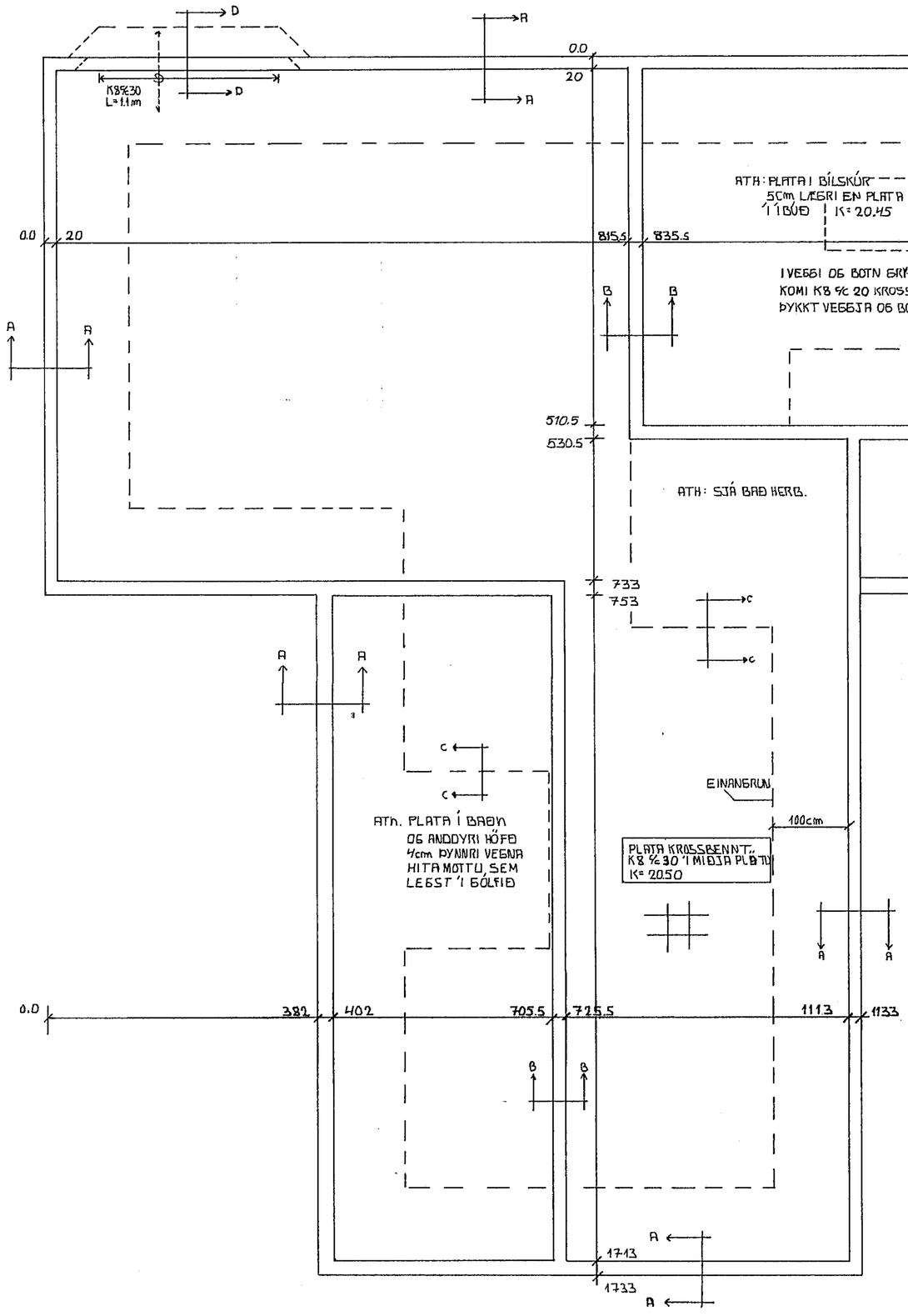


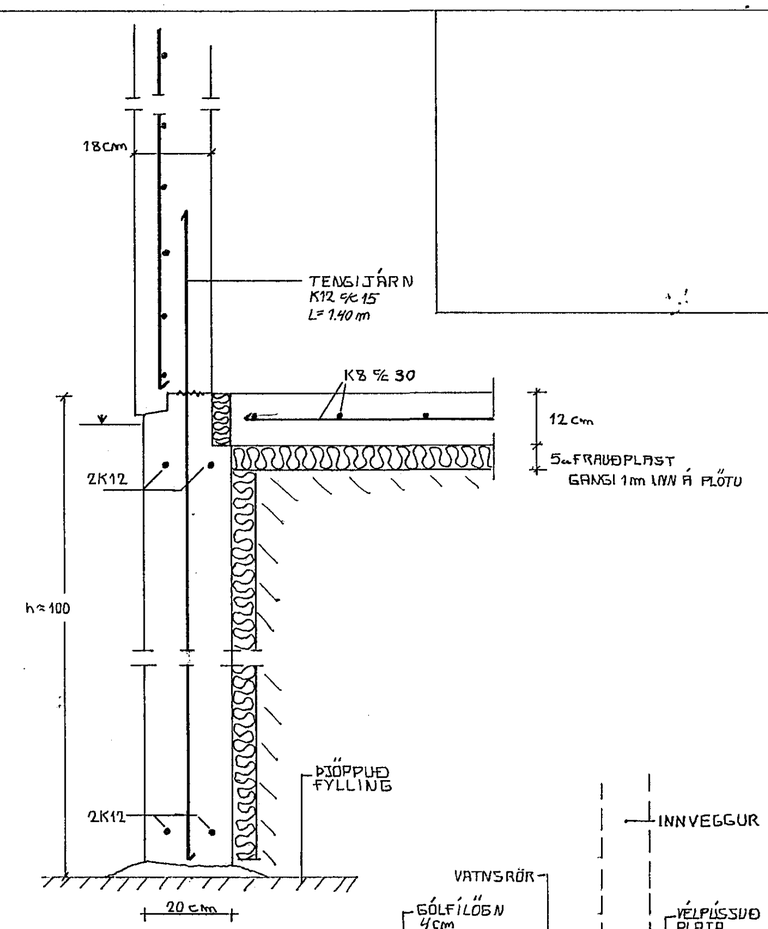


SNIÐ A-A MKV 1:10

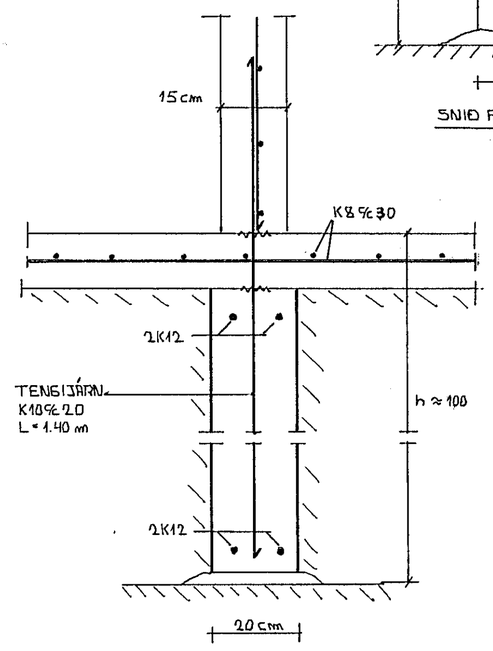


SNIÐ B-B MKV 1:10

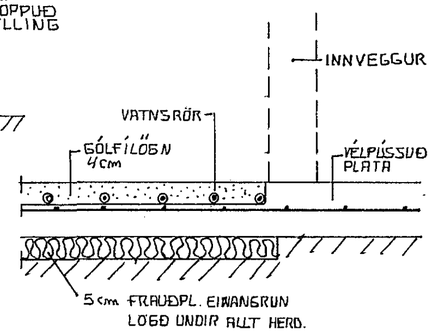


SNIÐ C-C MKV 1:10

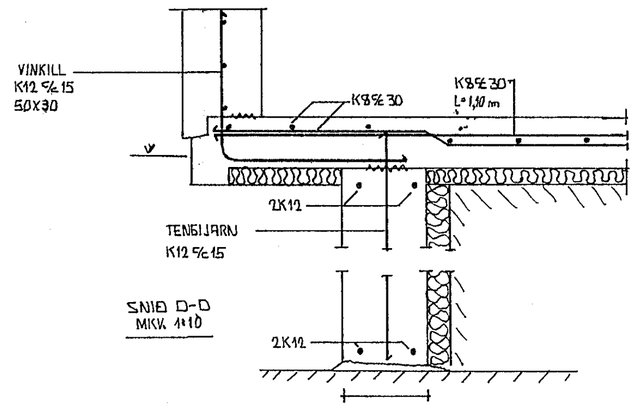


SNIÐ D-D
MKV. 1:10

STEYPA: S:200
STÁL: KS:40

HAFNARFJARÐARBÆR
BYGGINGAFULLTRÚI
28. JÚN 1987

KVISTABERG 7 MKv: 1:50 1:10

SÖKKULL Á FYLLINGU Nr. 104

EYJÓLFUR VALGARÐSSON
BYGGINGATÆKNIFRÆÐINGUR