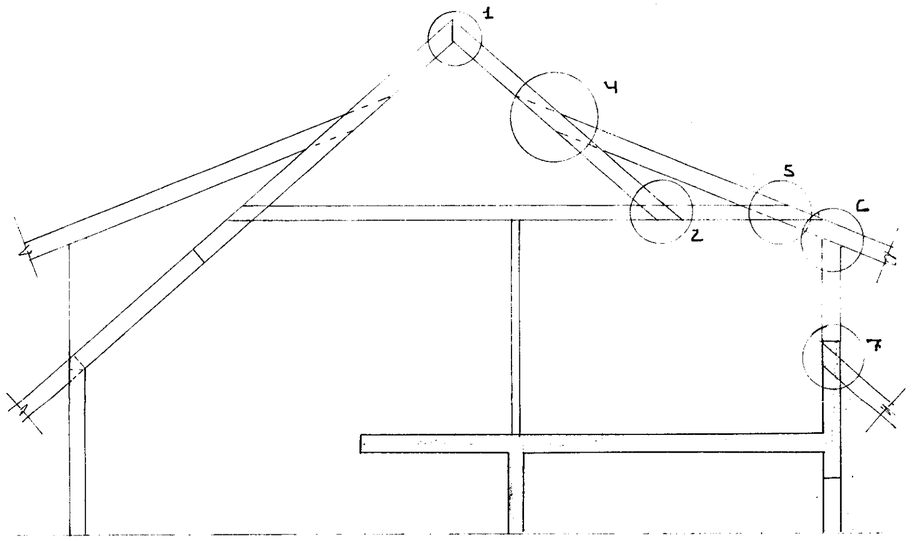

SNIÐ A - A ~ 1:50

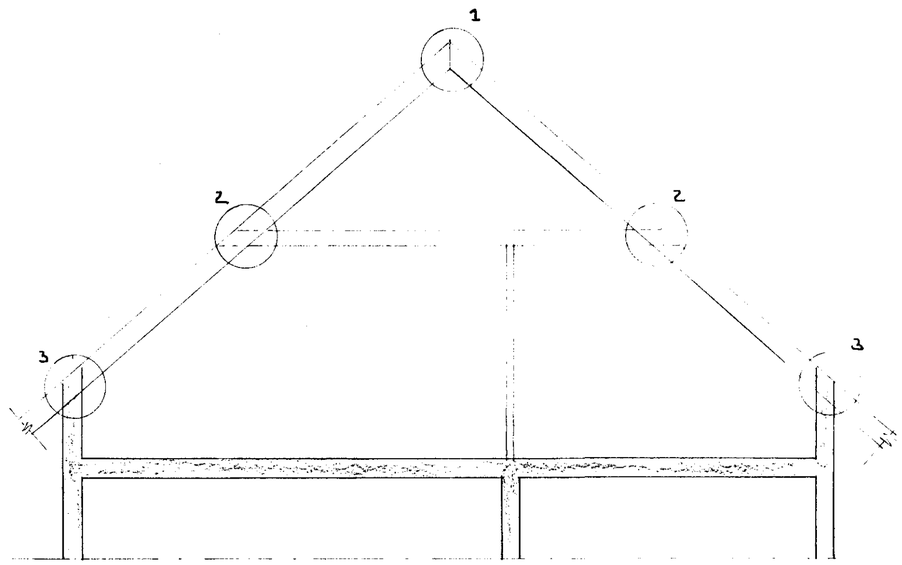

SNIÐ B - B ~ 1:50

BR.NR.	DAGS	EÐLI BREYTINGAR	SIGN.

LYNGBARÐ 3 HAFNARFIRÐI

ÞAKVIRKI - SNIÐ

MÆLIKV. ~ 1:50

DAGS. ÁGÚST '83

HANNAÐ

TEIKNAÐ

VERK NR. 8323

BLAÐ NR.

SIGURÐUR ÞORLEIFSSON TÆKNIFRÆÐINGUR F.T.F.I.

STRANDGÖTU 11 HAFNARFIRÐI SÍMI 54751