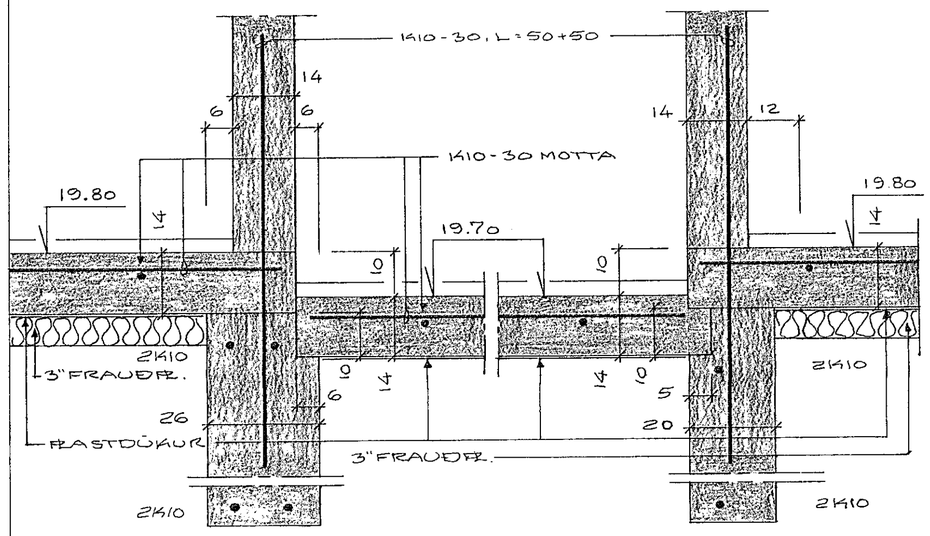

SNIÐ E, M=1:10

SNIÐ F, M=1:10

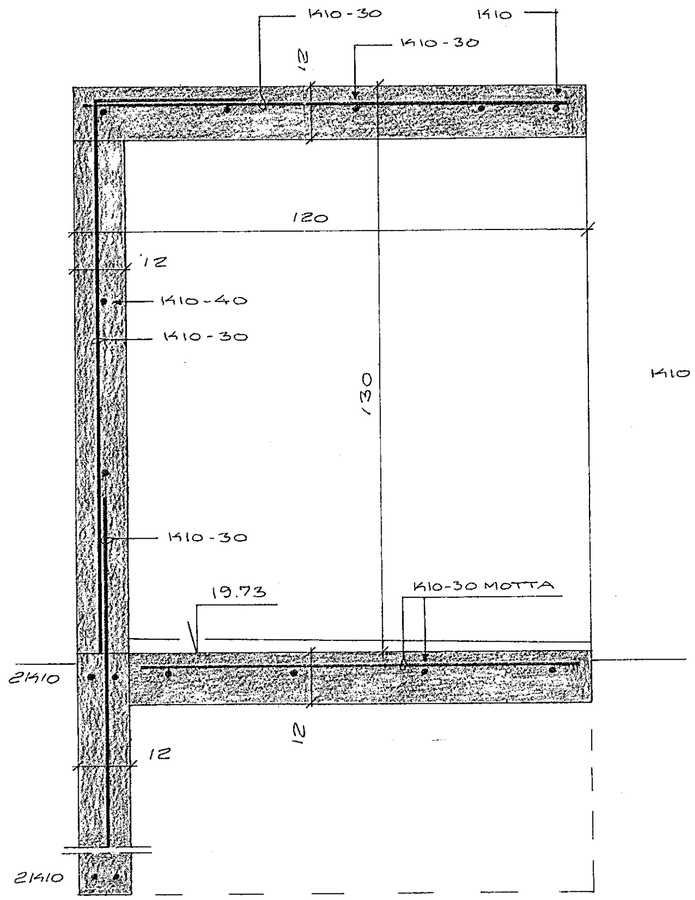

SNIÐ G, M=1:10

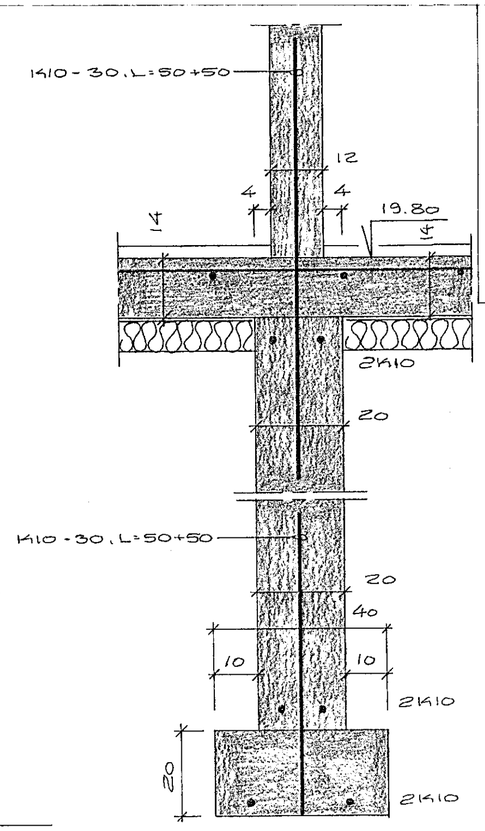

SNIÐ H, M=1:10

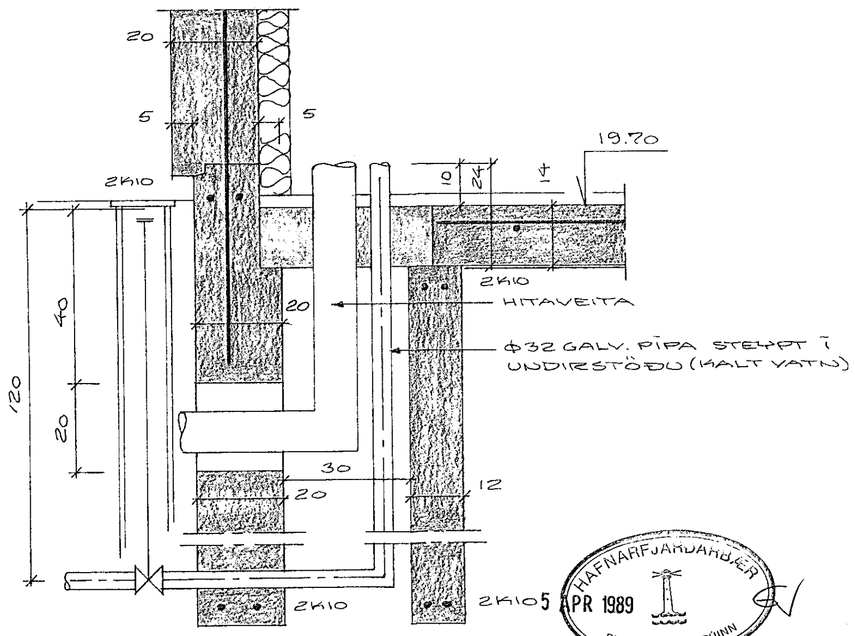

SNIÐ C, M=1:10

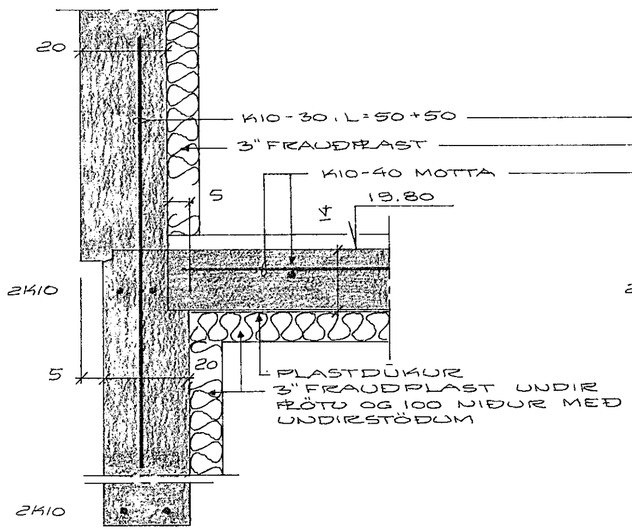

SNIÐ A, M=1:10

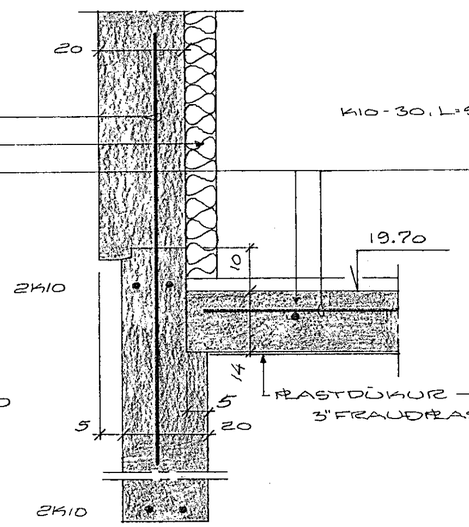

SNIÐ B, M=1:10

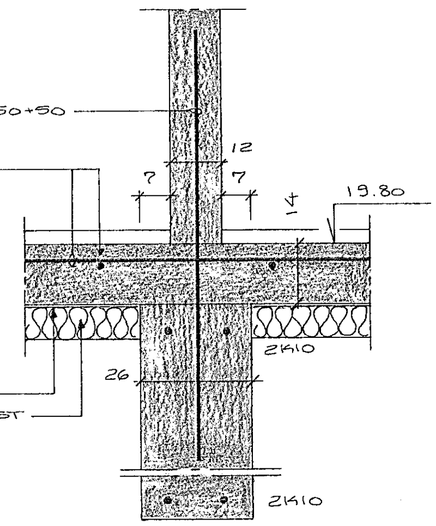

SNIÐ D, M=1:10

HAFNARFJARÐARBÆR
APR 1989
BYGGINGAFULLTRÚINN

LÆKJARBERG NR. 40

HAFNARFIRÐI Í MARS 1989
ARNARHRAUNI 47. 651412

UNDIRSTÖÐUR

Arnar Magnússon FUFÍ