Sökklar

grunnmynd m=1:50

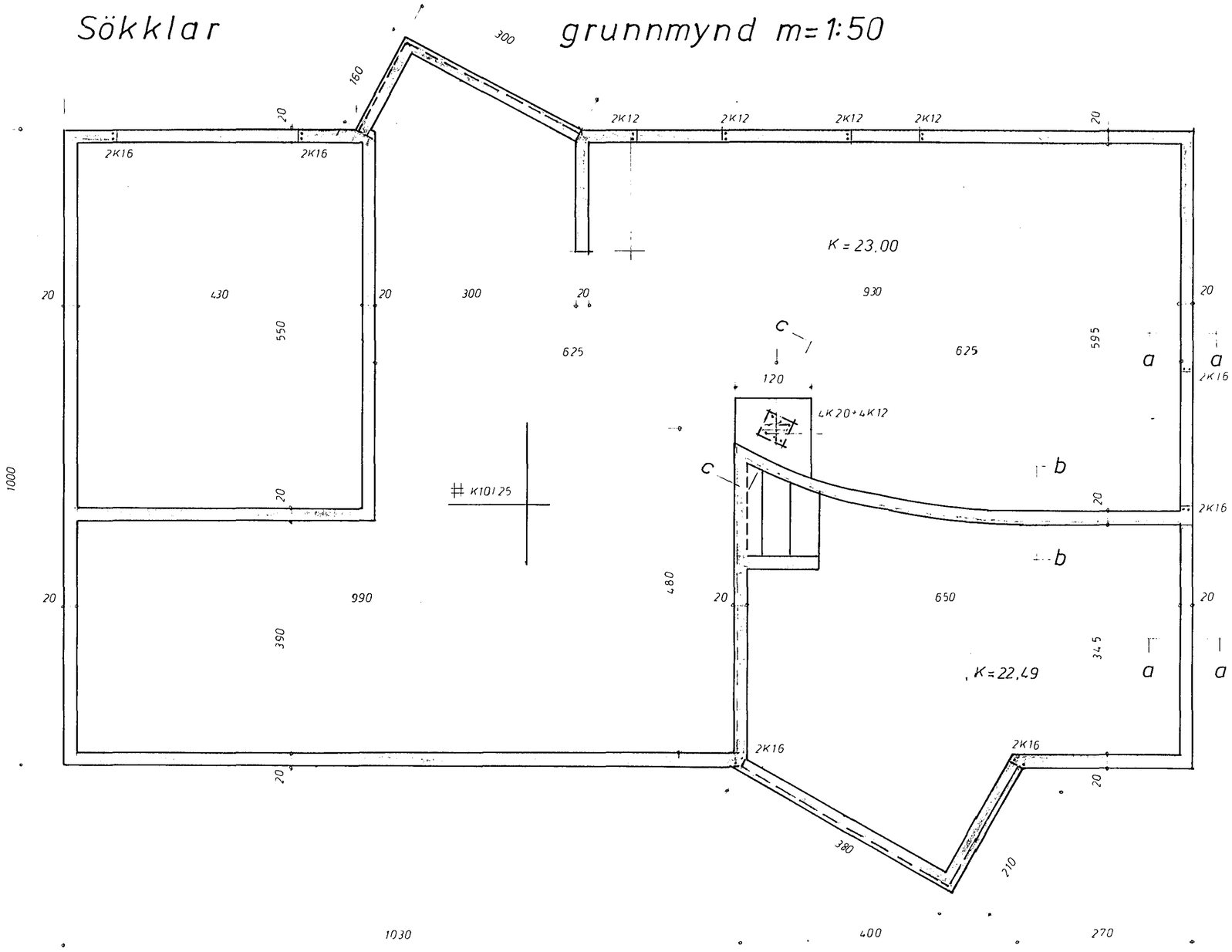

a-a

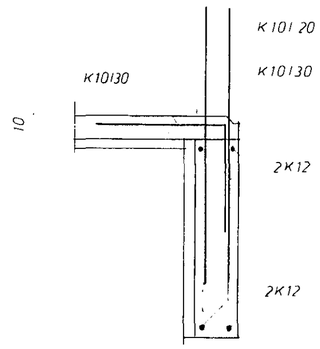

b-b

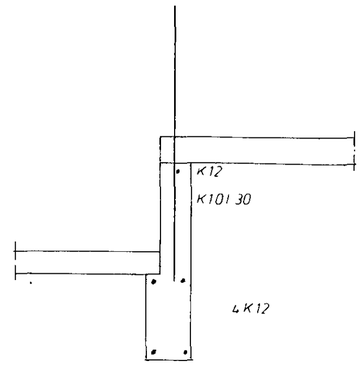

c-c

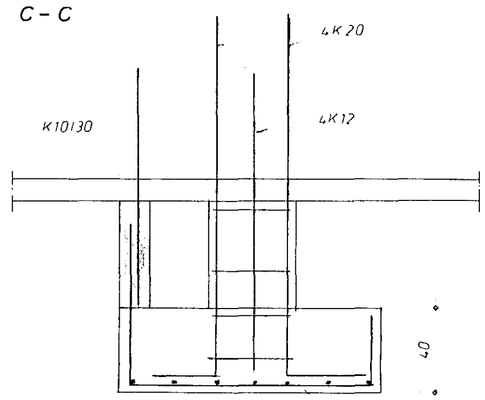

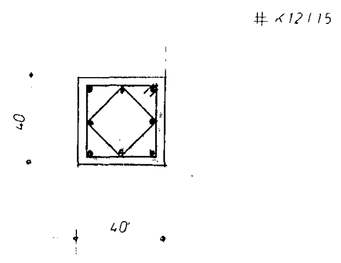

Snið í útv.

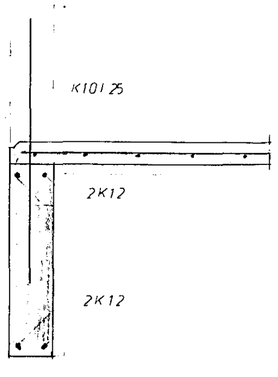

Snið í innv.

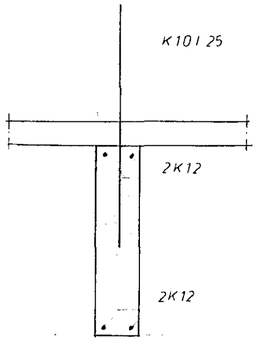

Steypa S200 og loft 5%
Sökklar eru steyptir á pjappaðri fyllingu, og er mesta álag 1,5 kp/sm²

HAFNARFJARÐARBÆR
30 MAY 1990
BYGGINGAFULLTRÚINN

ÞORKVALDUR ÁSGEIRSSON BYGGINGAVERKFRÆÐINGUR – HAFNARFIRÐI – SÍMI 53582	
Verkheiti: Lækjarberg 50	Teikning nr. 1
Sökklar	Teikn. Mai Yfir. 90
Teikn. nr. 1:20, 1:50	Dan. Ásgeirs