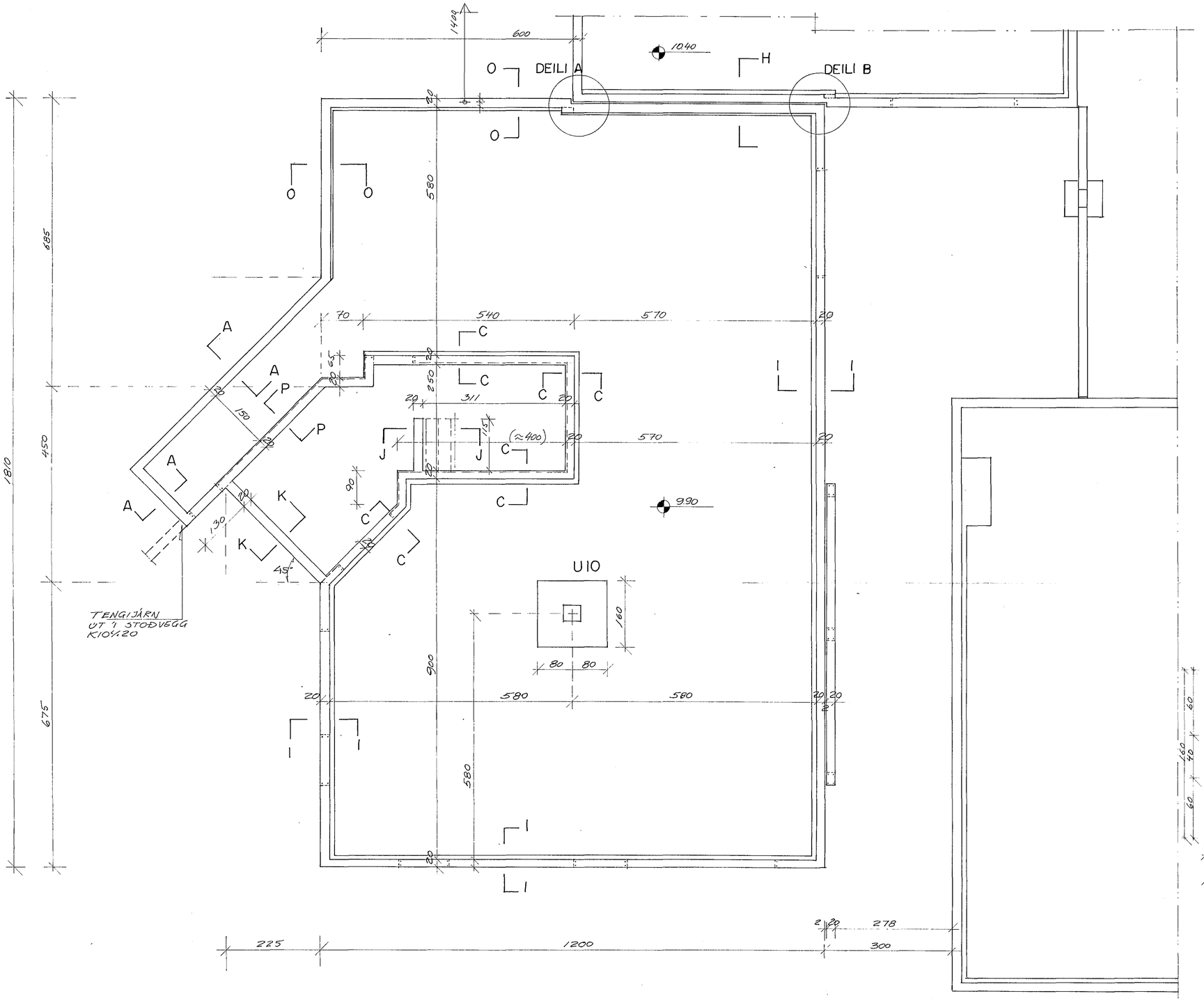

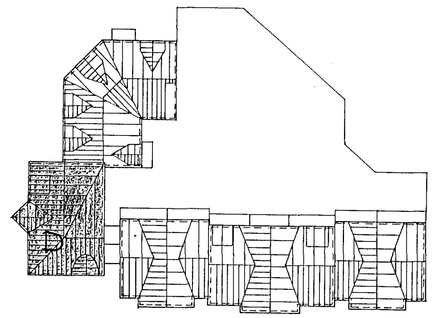

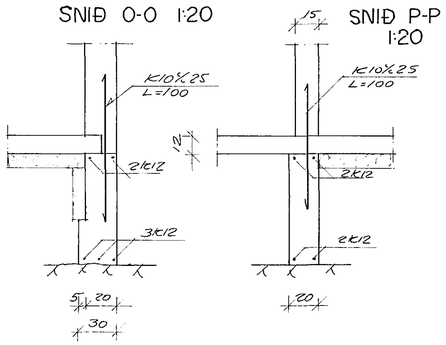

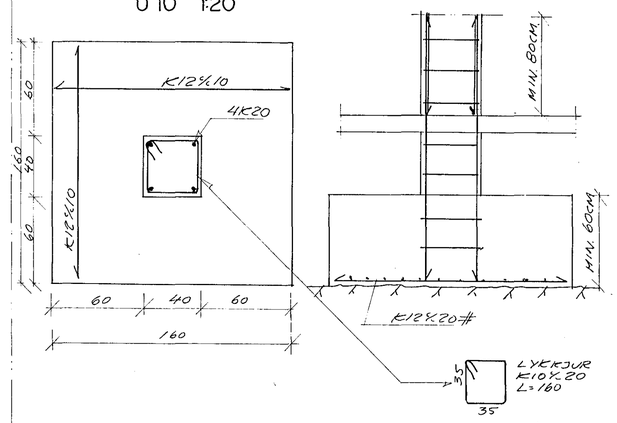

SKÝRINGAR SJÁ TEIKN. 2.03
SNIÐ SEM EKKI KOMA FRAM Á
TEIKN. 2.07 SJÁ TEIKN. 2.04

ÖLL MÁL SKAL ATH! Á TEIKN ARKITEKTS.

8 JAN 1989

HAFNARFJARÐARBÆR BYGGINGAFULLTRÚI

TEIKNISTOFAN RÖÐULL
ARMULA 36 108 REYKJAVIK SIMI 33950 & 33577

LÆKJARGATA 34 HAFNARF.

UNDIRSTÖÐUR

TEIKN HG	DAGS 15 JAN '88
REIKN HG	VERK
YFIRF HG	BLAD 2.07
MKV 1:50	