SNIÐ A-A
MKV. 1:100

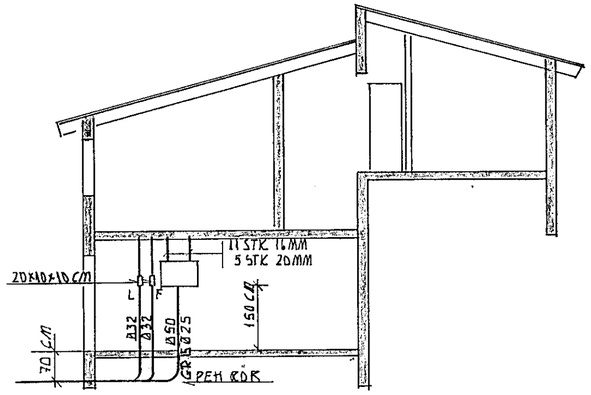

EINLÍNUMYND

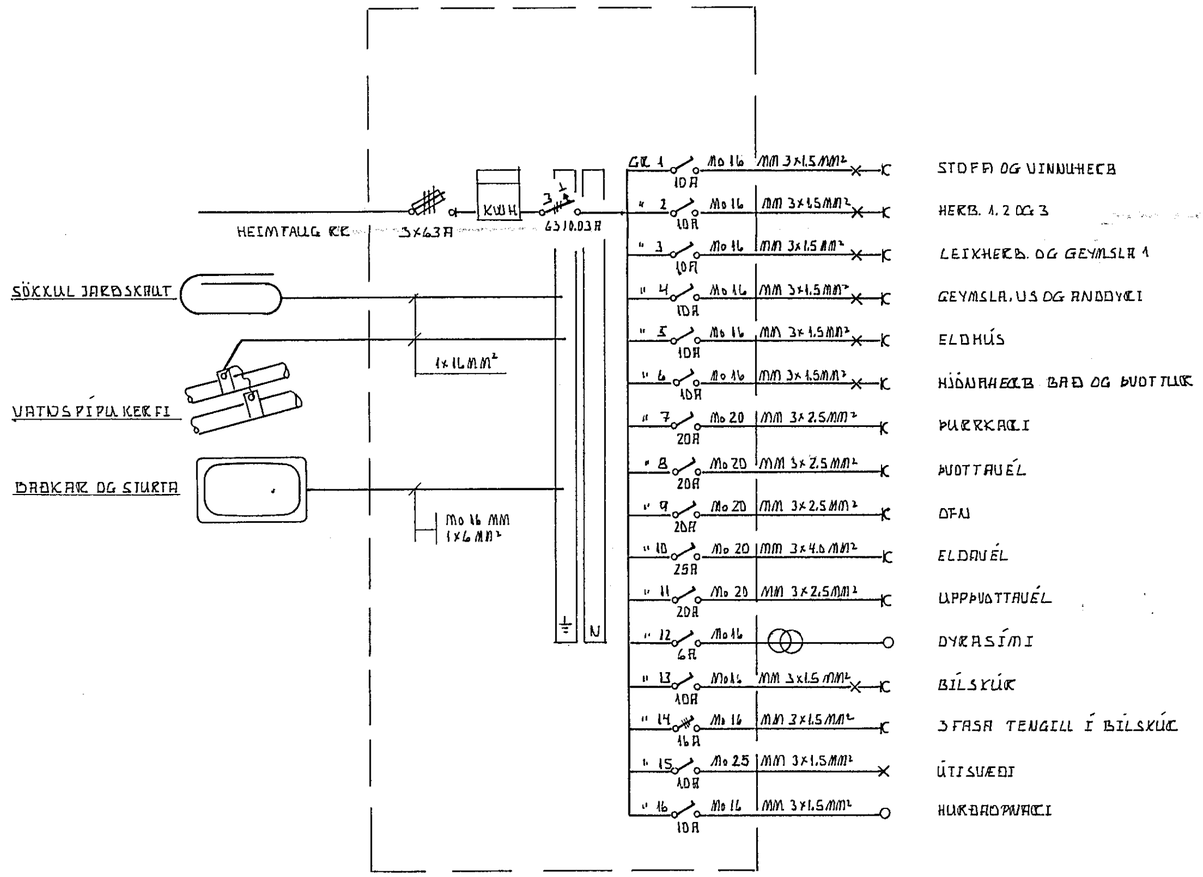

AFSTÖÐUMYND
MKV. 1:500

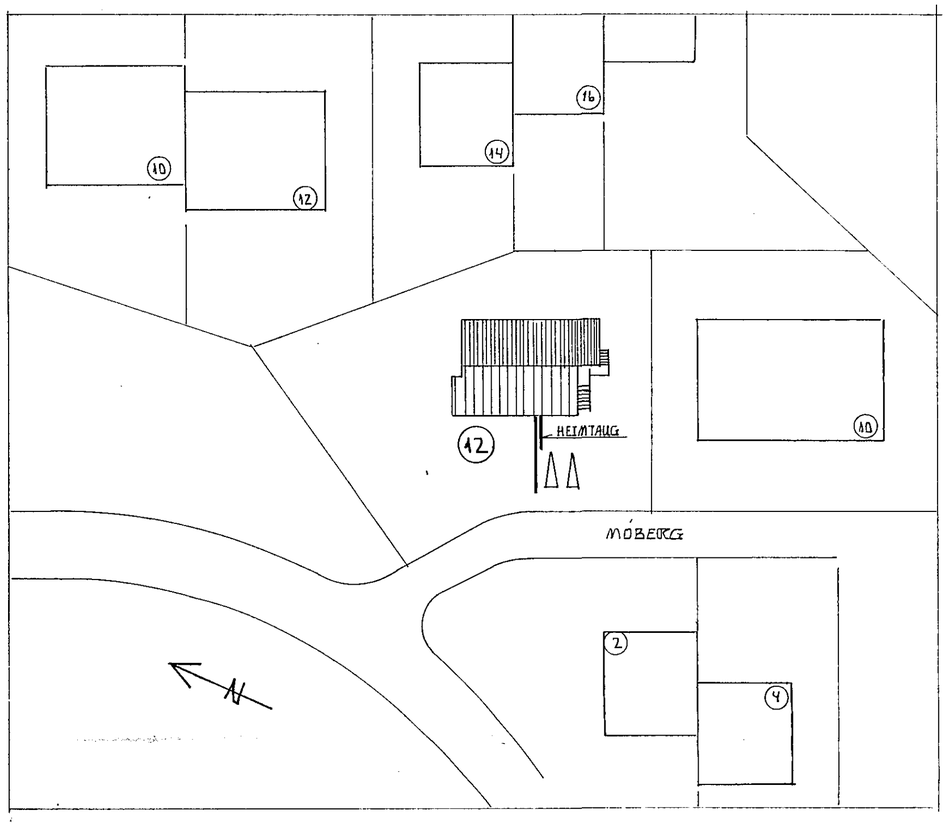

	ÞRÁINN RAGNARSSON MUFI LEIRLUTANGA 27 MOSFELLSBÆ	Mælikvarði 1:100 1:500
MÓBERG 12 HAFNARFIRÐI RAFLAGNIR EINLÍNUMYND SNIÐ OG AFSTÖÐUMYND		Dags ÁGÚST 1990
		Samþ Þráinn Ragnarsson
		Teikning nr 19