IUL 1

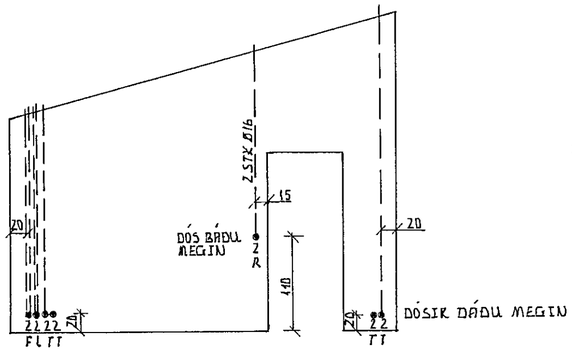

IUL 2

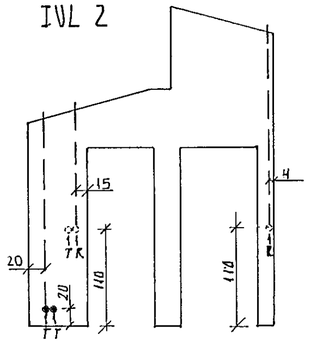

IUL 3-4

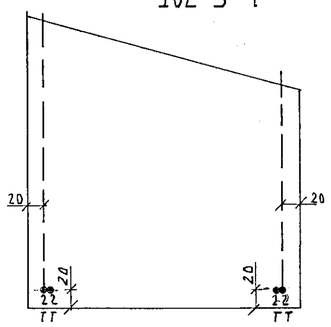

IUL 5

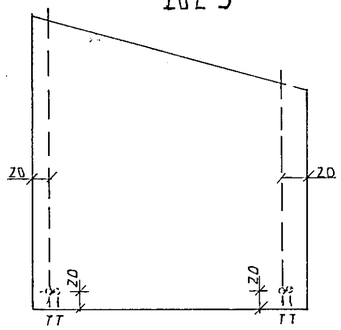

IUL 6

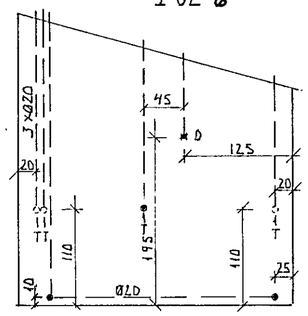

IUL 7

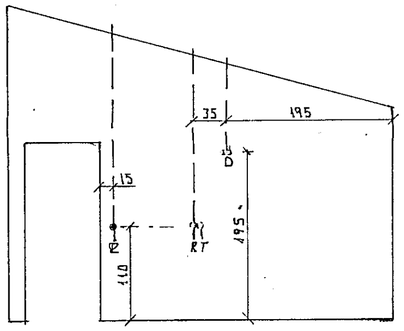

IUL 8

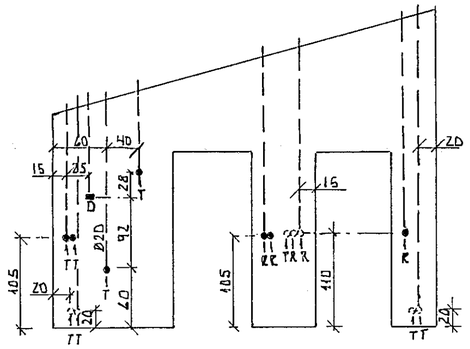

IUL 11

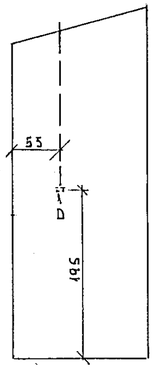

IUL 14

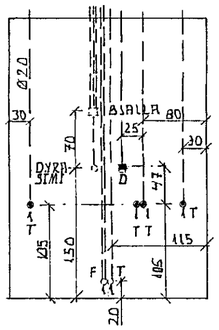

IUL 15

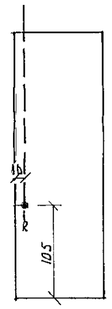

IUL 16

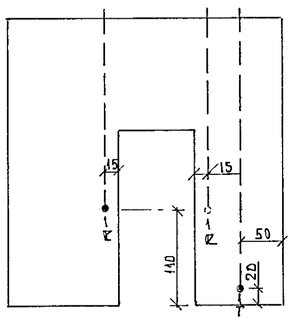

IUL 17

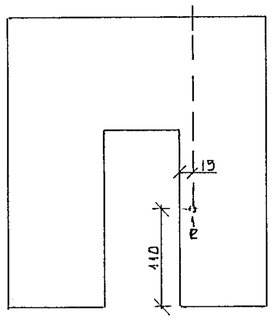

IUL 18

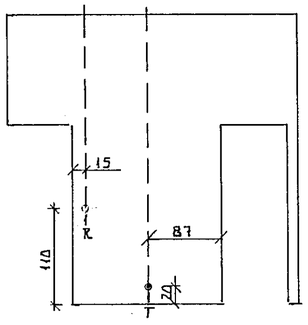

28 AÚG 1990
HAFNARFJARÐARBÆR
BYGGINGAFULLTRÚINN

BRAINN RAGNARSSON MUFI
LEIÐLUTANGA 27 MOSFELLSBÆ

MÓBERG 12 HAFNARFIRÐI
RAFLAGNIR Í INNVEGGJAEININGAR

Mælikvarði	1:50
Dags	JÚLÍ 1990
Samþ	
Teikning nr	8