D 3|11 SNIÐ 1:5

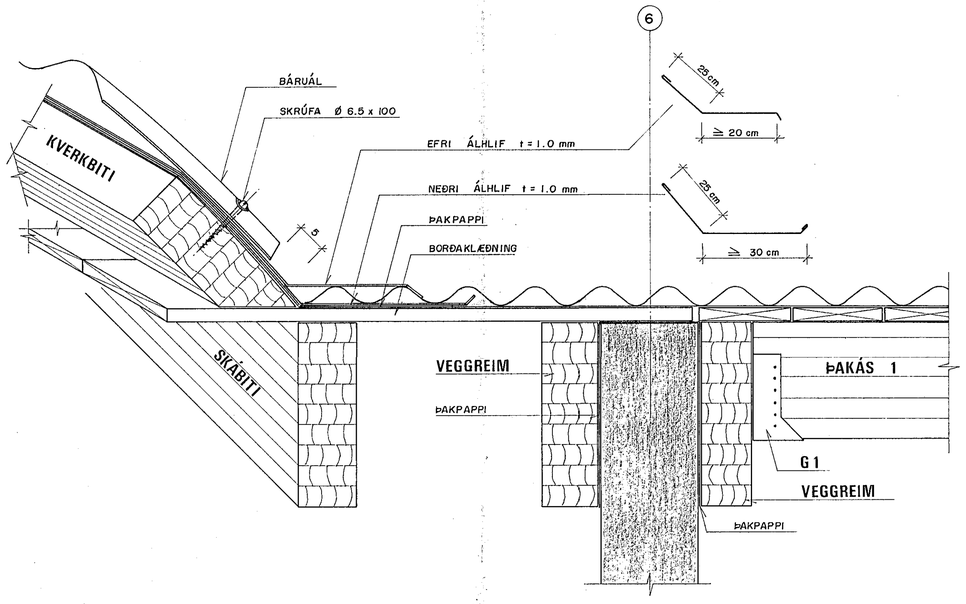

A6 3|12 ÞÉTTING VIÐ RAMMA Í LÍNU C 1:5

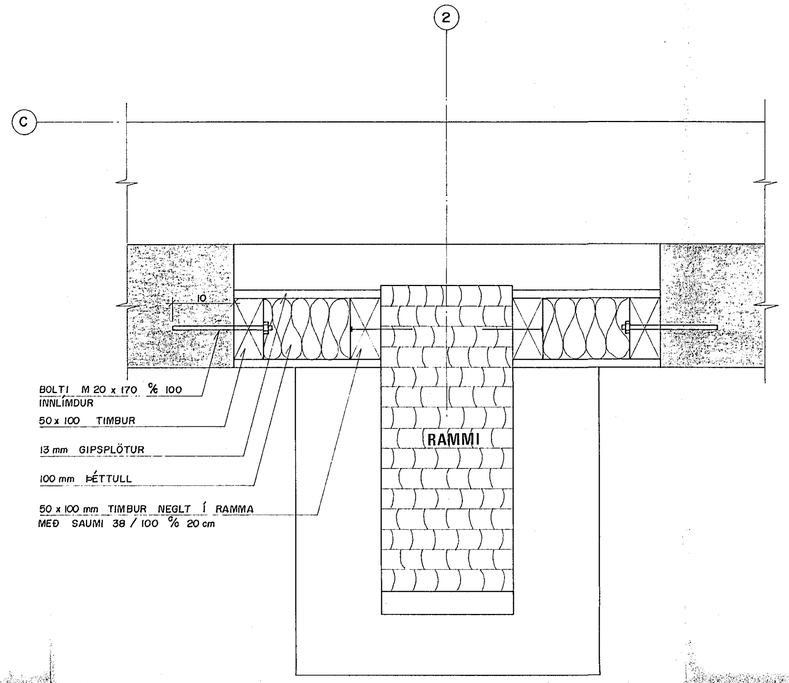

C2 3|14 HORN Í LÍNU A 1:5

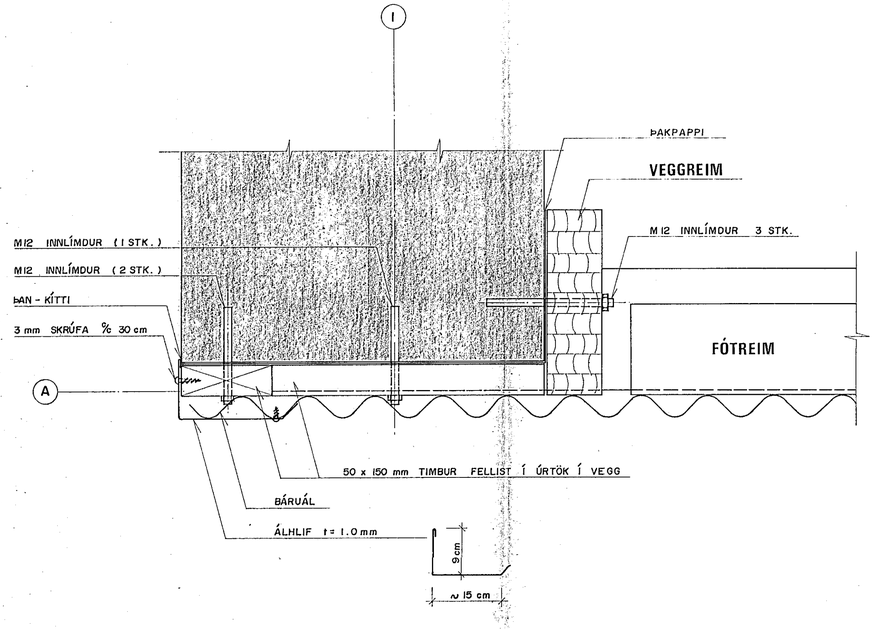

C3 3|14 DYRAKARMUR 1:5

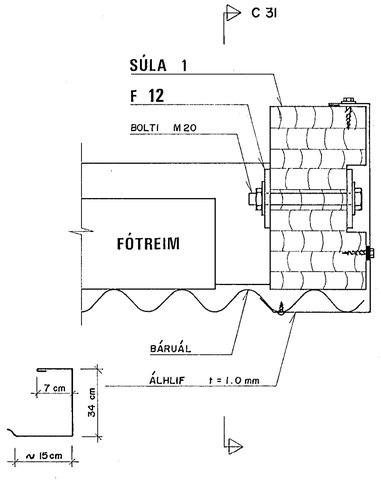

C 31 SNIÐ 1:5

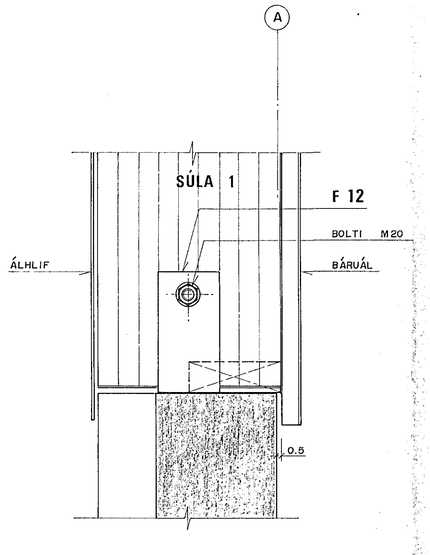

TILVÍSANIR :

FESTING G1 . . . . . SJÁ BL. NR. 3.11
FESTIJÁRN F 12 . . . . . SJÁ BL. NR. 3.23

3 AUG 1988 HAFNARFJARÐARBÆR BYGGINGAFULLTRÚI

EIMSALT HAFNARFIRÐI

BR.	DAG.	BREYTING

YFIRBYGGING
SÉRMYNDIR

VERKFRÆÐISTOFA STEFÁNS ÓLAFSSONAR HF. F.R.V. CONSULTING ENGINEERS
BORGARTÚNI 20 105 REYKJAVÍK SÍMI 29940 & 29941

REYKJAVÍK, Þ. 3.5.'88		KVARÐI 1:5	
TEIKN. GRD	REIKN. G.M.J.	VERK	BL. NR.	BR.
ATH.	SAMÞ.	87 III	3.19	