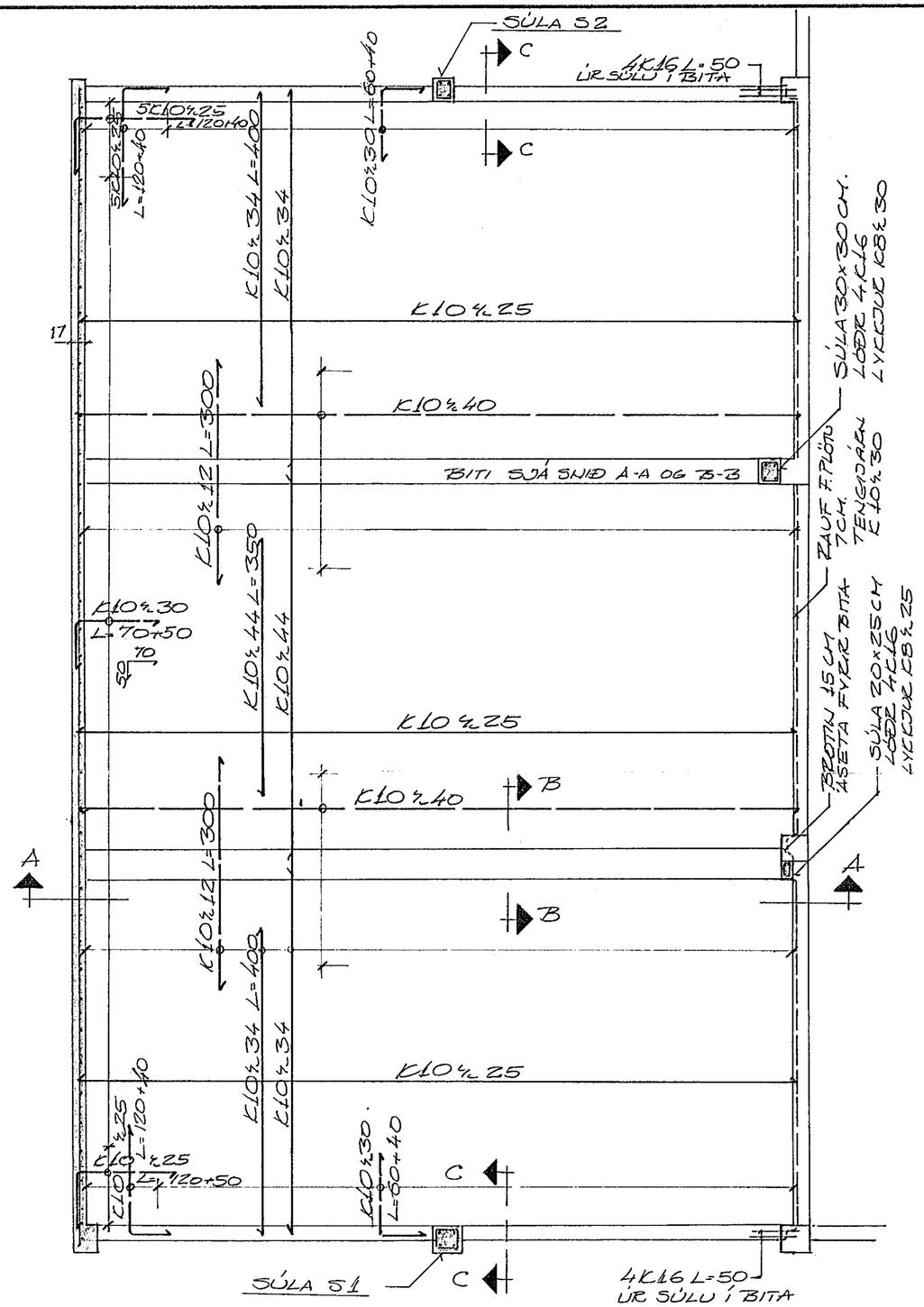

SNIÐ A-A 1:20

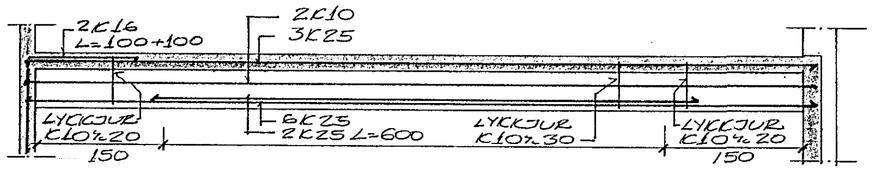

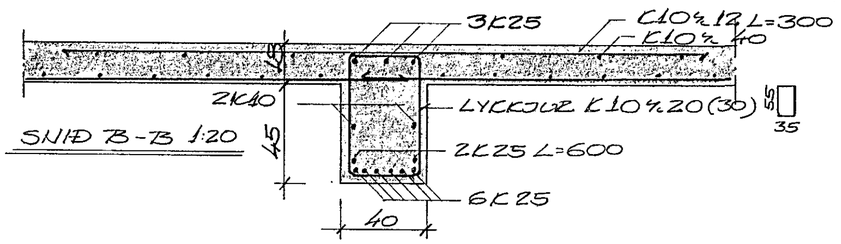

SNIÐ B-B 1:20

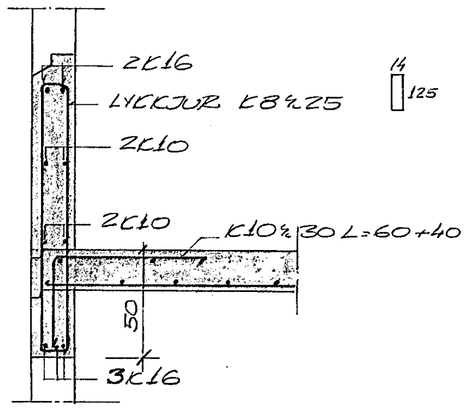

SNIÐ C-C 1:20

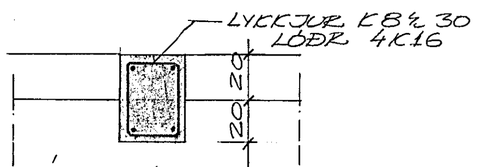

SÚLA S1

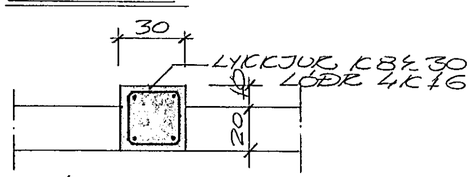

SÚLA S2

HAFNARFJARÐARKAUPSTAÐUR
BYGGINGAFULLTRÚI

STEYPA S 200
STÁL FS 40

BR.	DAGS.	BREYTING

REYKJAVÍKURVEGUR 68
HAFNARFIRÐI
PLATA YFIR 1. HÆÐ

TÆKNIÞJÓNUSTAN SF.
LÁGMÚLA 5 – 105 REYKJAVÍK – SÍMI 83844

HANNAÐ S.O.	KVARÐI 1:50 1:20		
TEIKNAÐ S.O.	DAGS. 31. 5 '82		
YFIRFARIÐ	NR.	BL. AF. 3	