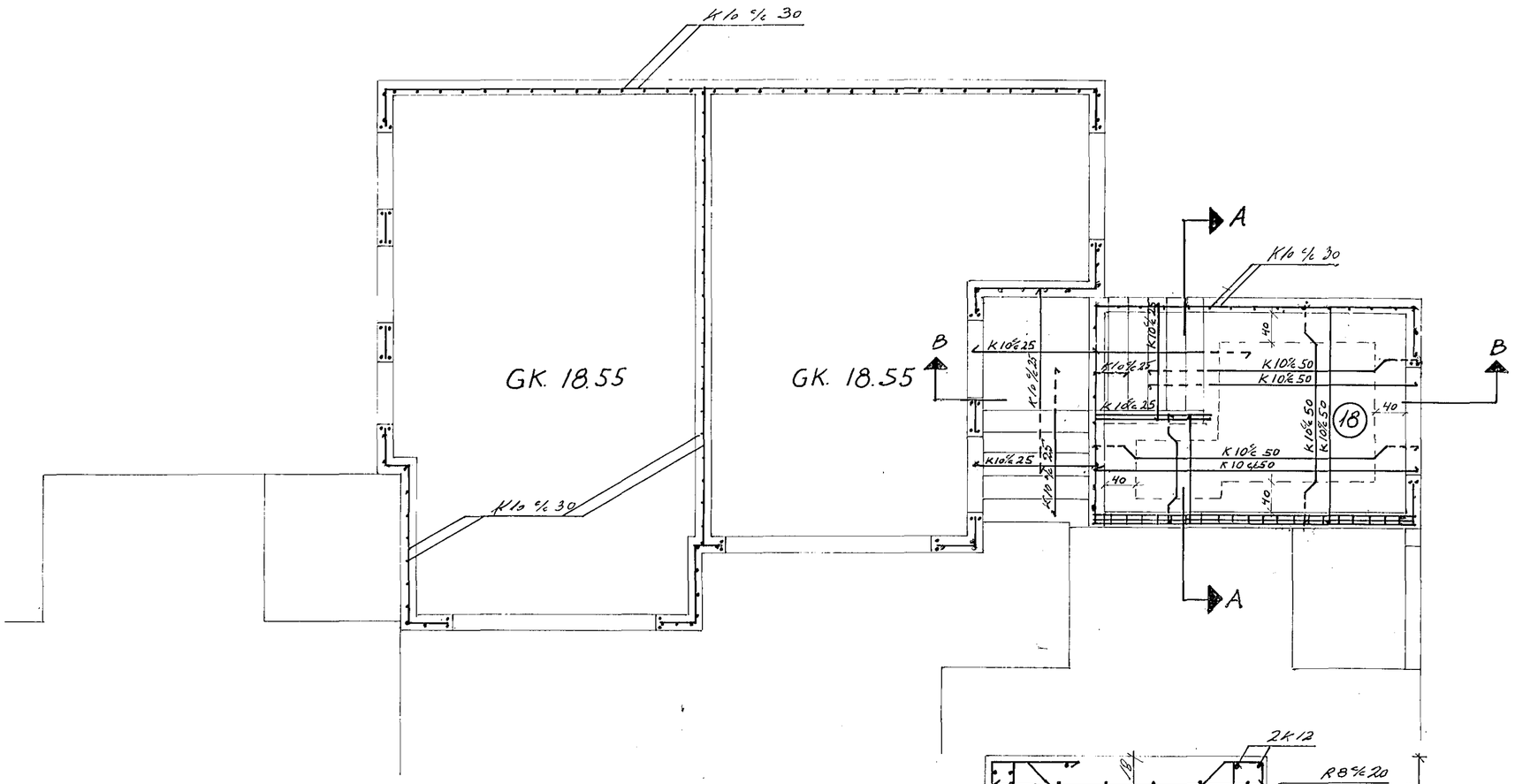

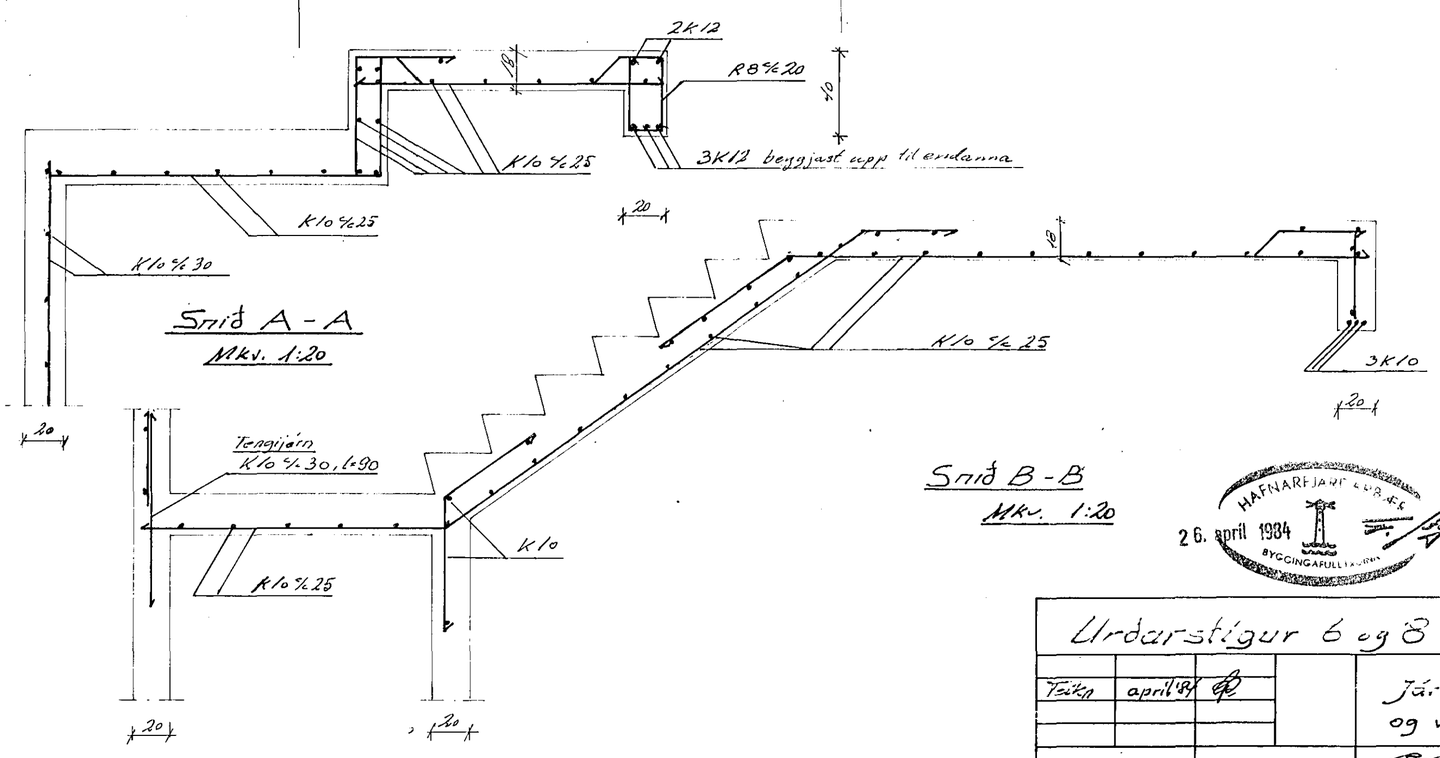

Stýringar:

- - - - - táknar stál í efra bordi plötu
——— " - - " - - neðra - - - - - -
(18) plötubykkt í cm
upp með dyrum og gluggum komi 2K10
einsundir gluggum, en yfir 3K10, nema annad se sýnt,
járnin gangi minnst beem út fyrir op
í efstu stoppustöll til festingar á spærum RB c 2c í fc.
Steypa S-200
K merkir kambstál KS40
R merkir steypustyrktarjárn st 37

HAFNARFJARÐARKAUPSTAÐUR
26. apríl 1984
BYGGINGAFULLTRÚINN

Urðarstígur 6 og 8				
Teikn	apríl '84	GK		Járn í bílg. og viðbyggingu.
Mkv. 1:50				Kristinn G. Jónsson Tæknifræðingur

ADMEL 5832