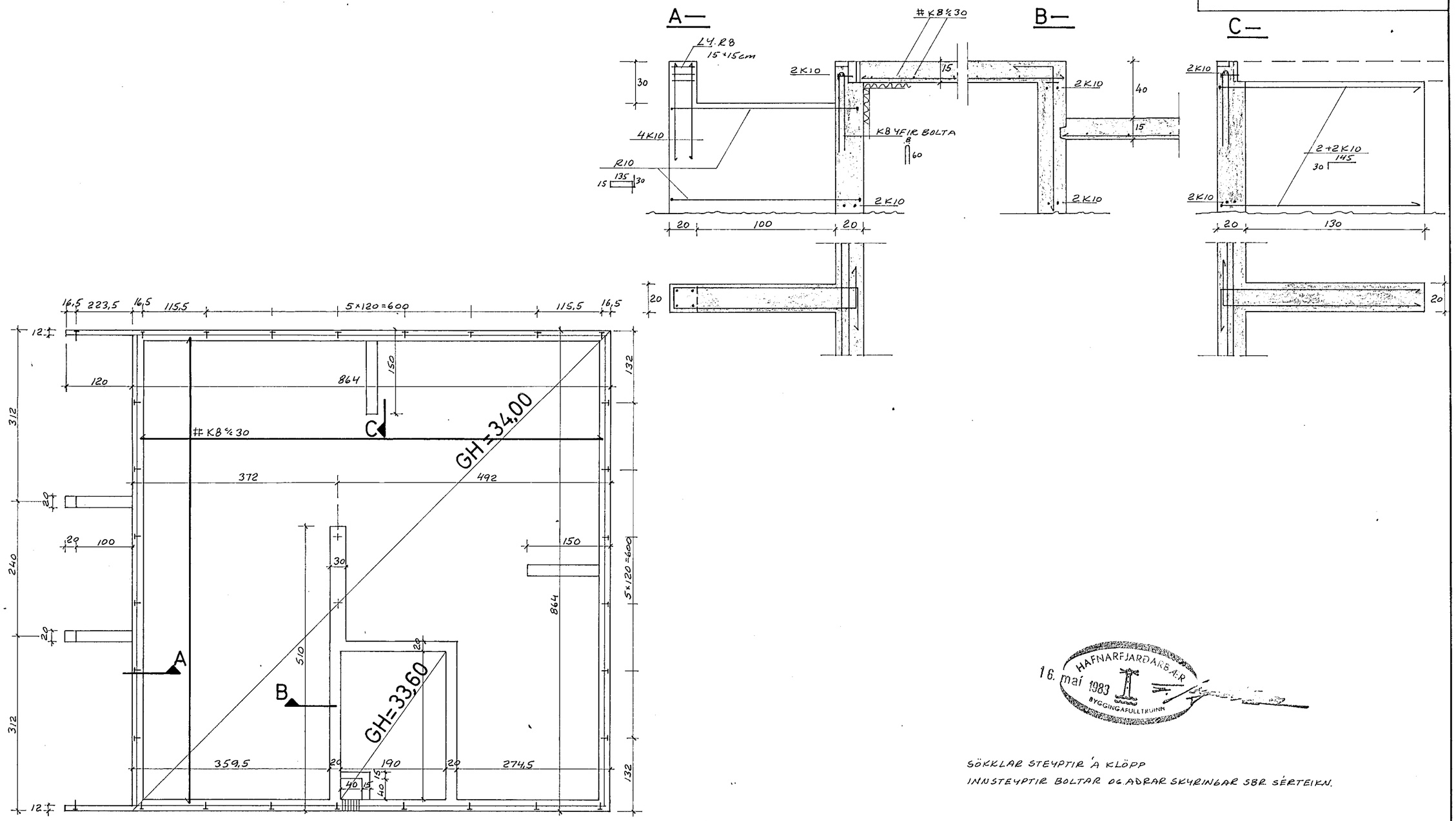

HAFNARFJARÐARBÆR
16. maí 1983
BYGGINGAFULLTRÚINN

SÖKKLAR STEYPTIR Á KLÖPP
INNSTEYPTIR BOLTAR OG ADRAR SKYRINGAR SBR. SÉRTEIKN.

RVÍK 1. MAI 83	HÚSASMIÐJAN H F SÚÐAVOGI 3-5, RVÍK. SÍMI 84599 FÍFUHVAMMI KÓPAV. SÍMI 43521	GERÐ NR.
REIKN. TEIKN. YFIRF. SGS	VALLARBARÐ 2 HAFNARFIRÐI	VERK NR. T 706
MÆLIKV. 1: 50 20	SOKKLAR	TEIKN NR. 11