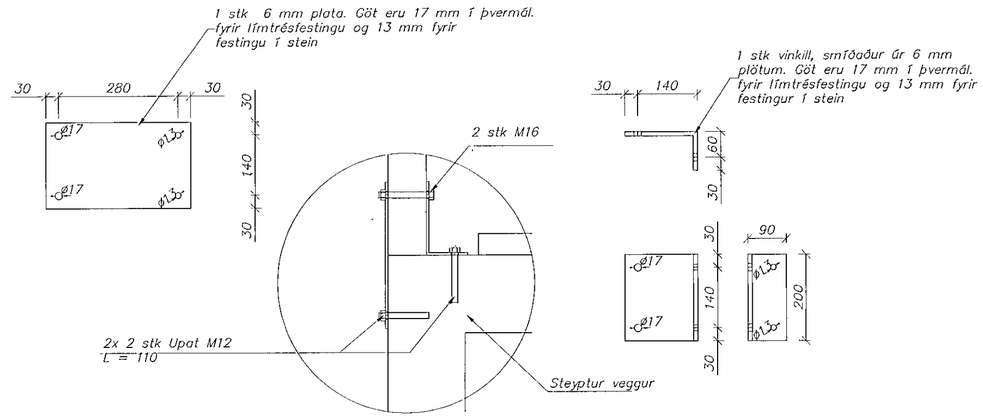

Deili IV 1:10

Festing límtrésbita við steyptan vegg 1:10

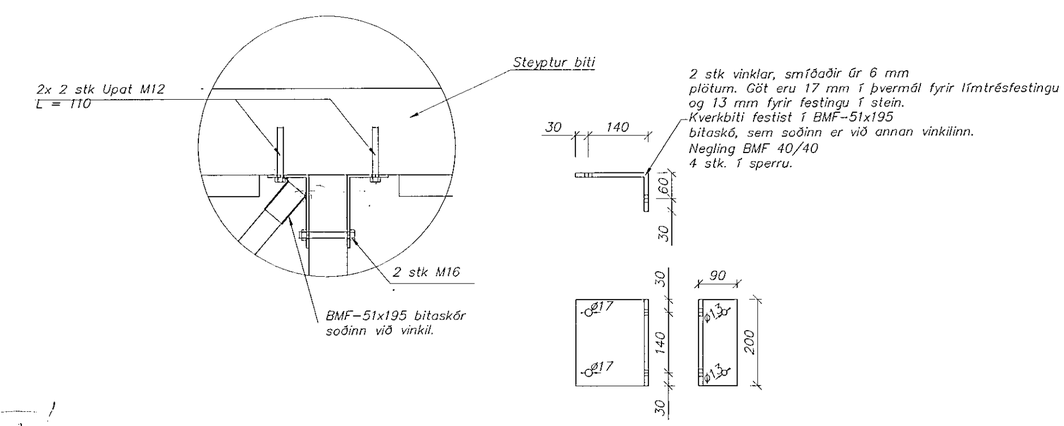

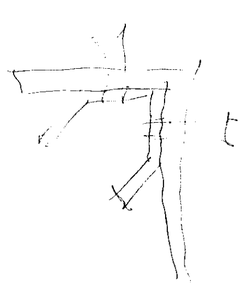

Deili V 1:10

Festing límtrésbita við steyptan bita 1:10

HAFNARFJARÐARBÆR
12 AUG 1998
BYGGINGAFULLTRÚI

Skýringar

Öll mál í mm
Nánari skýringar á teikningu Læ06-100
Grunnmynd Þaks sjá teikningu Læ06-106

	breyting	nafn

Strendingur ehf.
Verkfræðiþjónusta
Reykjavíkurvegur 68 - 220 Hafnarfjörður
sími 565 5649, fax 565 5647

hannað:	þvg	ágúst 1998
teiknað:	þvg	ágúst 1998
Hafnarfirði	10. ágúst 1998	

kt 050113-2739

Lækjarberg 6, Hafnarfirði

Sérmyndir – Þak

dagsetning:	teikn. nr:	mælikvarði:	
ágúst 1997	LÆ06-109	1:20	A2