A 1

10 STK.

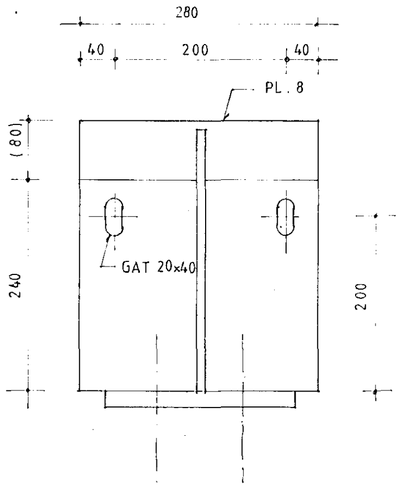

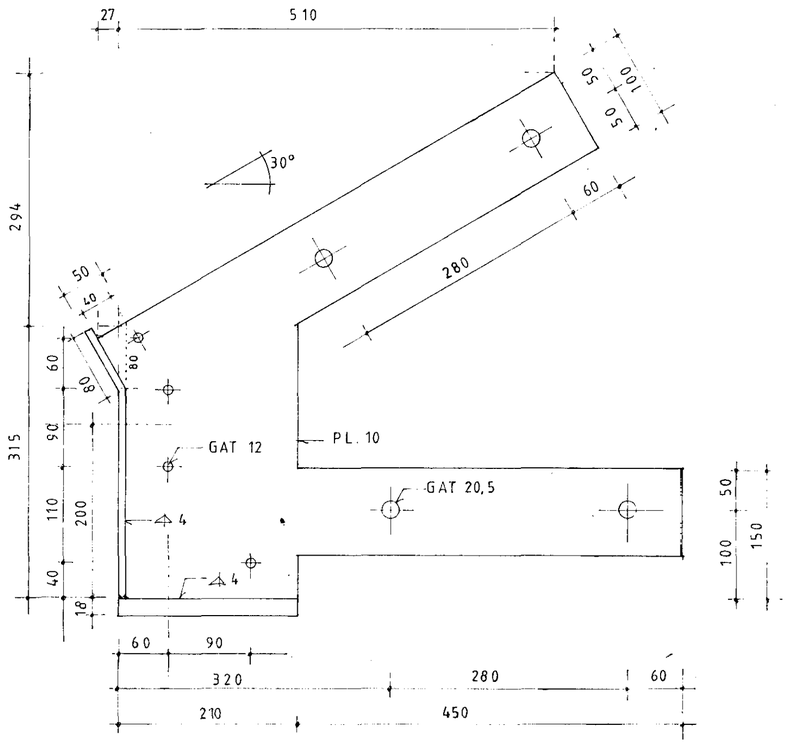

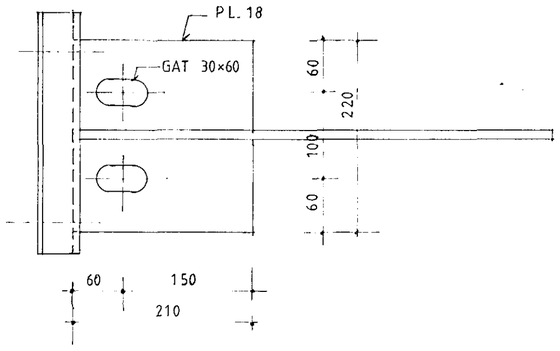

A 2

10 STK.

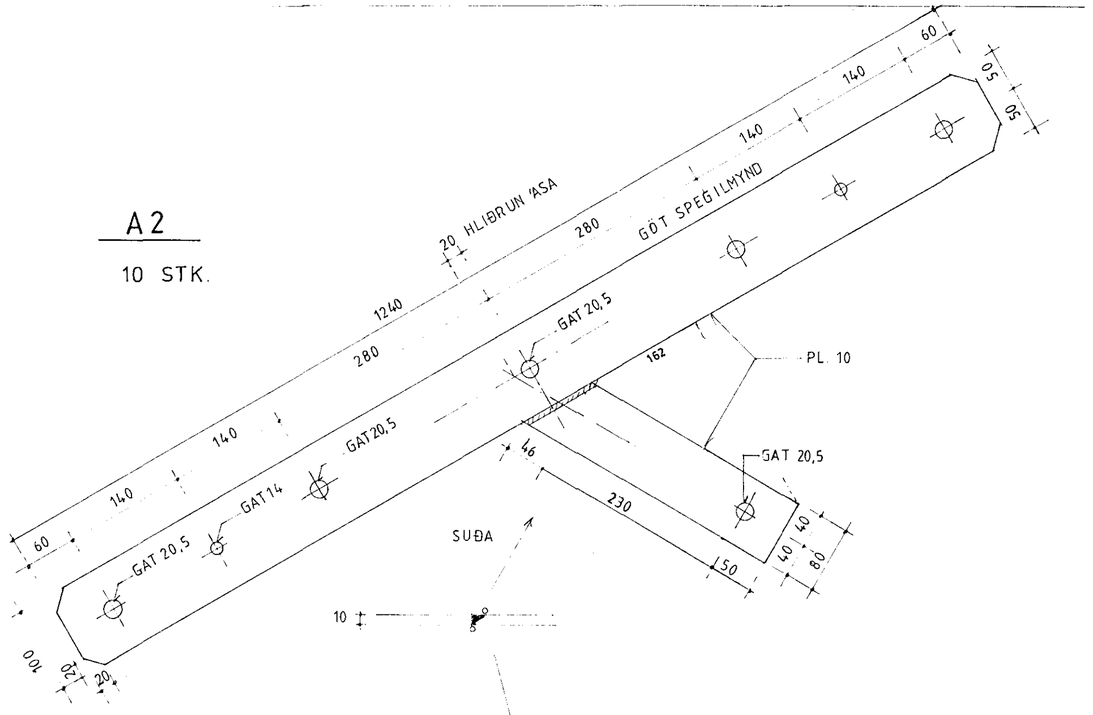

A 3

5 STK.

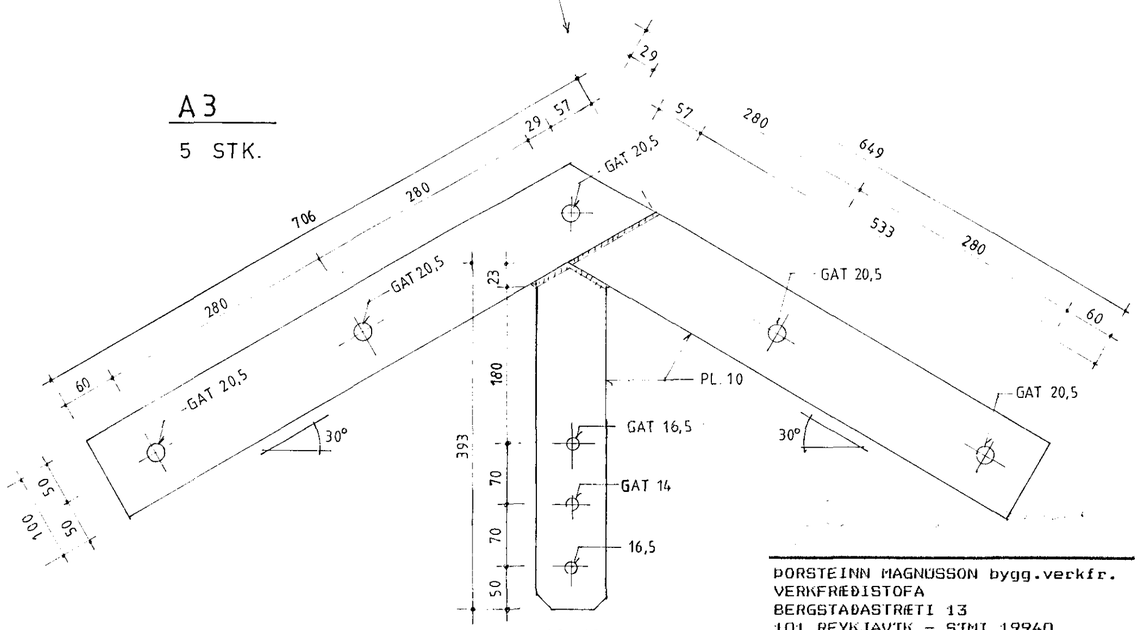

HAFNARFJARÐARBÆR
BYGGINGAFULLTRÚINN
18 MAR 1991

ÞORSTEINN MAGNÚSSON bygg.verkfr.
VERKFRÆÐISTOFA
BERGSTAÐASTRÆTI 13
101 REYKJAVÍK - SÍMI 19940

VERK:

9002
KAPELLA
Á JÓFRÍÐARSTAÐUM

HAFNARFIRÐI

TEIKNING:

HANNAÐ : ÞM

TEIKNAÐ : ÞM

KVARÐI :

DAGSETN. :

TEIKN.NR. : 224