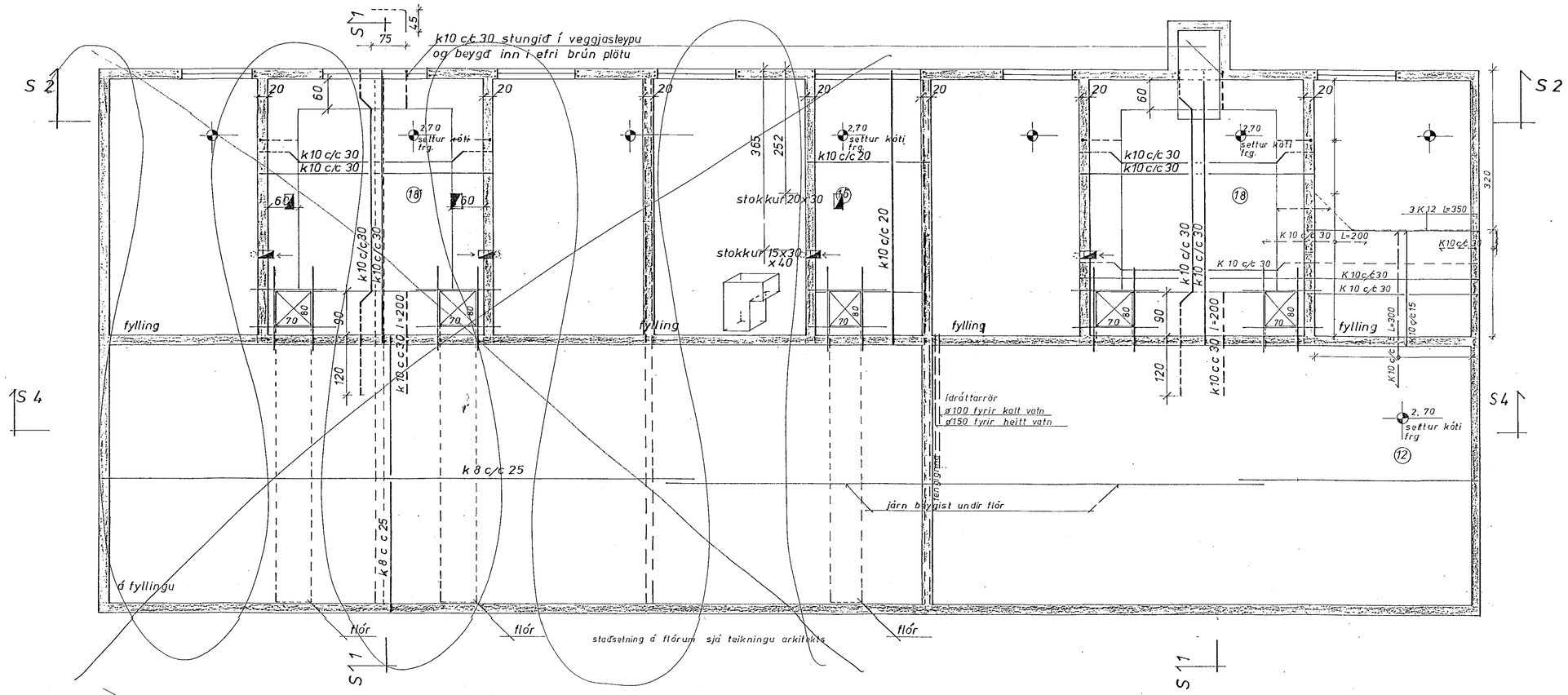

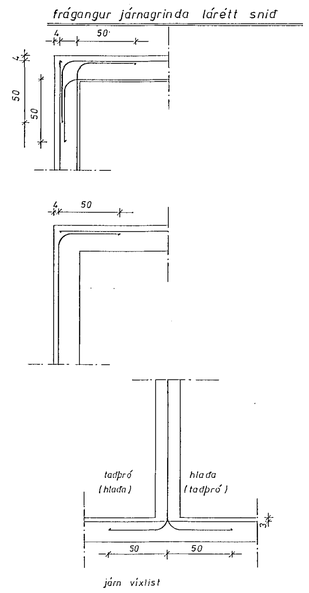

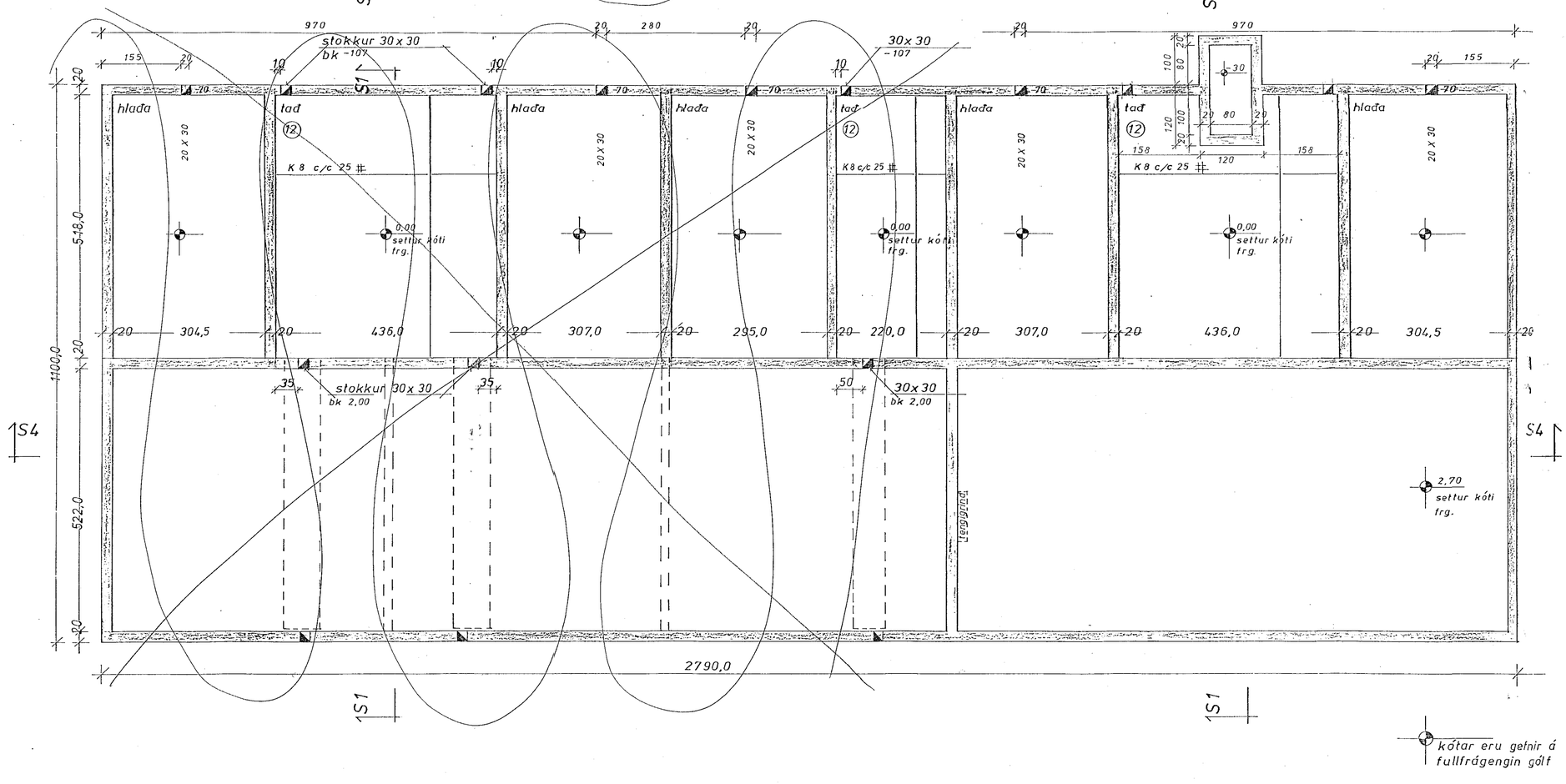

kótar eru gefnir á fullfrágengin gólf

HAFNARFJARÐARBÆR BYGGINGAFULLTRÚINN
10 OCT 1991

teikningu breytt 01.10.1991

SKÝRINGAR

ALLT LÍFRÆNT EFNI SKAL FJARLÆGT OG GRAFIÐ SKAL NIÐUR Á FASTAN BOTN. FYLLINGAREFNI INNAN Í OG UMHVERFIS SÚKKLA SKAL VERA FROSTFRÍTT EFNI OG ÞJAPPAÐ Í MEST 30 cm LÖGUM OG BLEYTT.
DÝPT SÚKKLA Á FYLLINGU MÁ VERA 80-120 cm. ÞAR SEM DÝPT SÚKKLA FER YFIR 120 cm. SKAL SETJA JÁRNAGRIND Í MIÐJU SÚKKULVEGGJA, K10 c/c 25 OG FYLLING KEMUR AÐ SÚKKLUM BEGGJA MEGIN. ÞAR SEM SÚKKLAR STANDA Á KLÖPP ER LÁGMARKSDÝPT SÚKKLA 30 cm OG SKAL TEKIÐ TILLIT TIL FRÁRENNSLIS OG REGNVATNSLAGNA.
HESTA REIKNAÐ ÁLAG FRÁ SÚKKLUM ER MN/fm (kg/fcm).

ÁLAGSFORSENDUR:

NOTALAG	300 KP/M^2
LÉTTIR INNVEGGIR	100 KP/M^2
SNJÓÁLAG	100 KP/M^2
VINDÁLAG SAMKVÆMT ÍST 12.3	

STEINSTEYPA Í SÚKKLA OG INNVEGGI SKAL VERA S-200, EN STEINSTEYPA Í ÚTVEGGI OG GÓLFPLÖTUR SKAL VERA S-250. STEINSTEYPA SKAL UPPFYLLA KRÖFUR BYGGINGAREGLUGERÐAR, ÍST 9 OG ÍST 10. K 10 MERKIR KAÐBSTÁL KS 40 OG SKAL SKEYTILENGD JÁRNA VERA 50 cm.
ÞAR SEM EINHLIÐA FYLLING KEMUR AÐ KJALLARAVEGGJUM SKAL SETJA JÁRNA GRIND VIÐ INNRI BRÚN VEGGJA, K10 c/c 25cm LÓÐRÉTT OG K10 c/c 25cm LÁRÉTT. SAMA JÁRNAGRIND KOMI VIÐ ÚTBRÚN ALLRA ÚTVEGGJA. Í STEINSTEYPTA INNVEGGI KOMI EINFÖLD JÁRNAGRIND K10 c/c 25 cm LÓÐRÉTT OG LÁRÉTT, SJÁ SNIÐMYNDIR.
STEYPUHULA Á JÁRN VIÐ ÚTBRÚN ÚTVEGGJA SKAL VERA 4 cm, EN 1 cm VIÐ INNRI BRÚN ÚTVEGGJA OG VEGGJA SEM JARÐFYLLING KEMUR AÐ. JÁRN SKAL STAÐSETJA MEÐ ÞAR TILGREINDUM FJARLÆGÐARKLOSSUM. UPPHEÐ OG UNDIR ALLA GLUGGA, HURÐIR OG ÖNNUR HÚROP SKAL SETJA 2 K12, EN YFIR GLUGGA, HURÐIR OG ÖNNUR HÚROP SKAL SETJA 4 K12 NEMA ANNAÐ SÉ TEKIÐ FRAM. JÁRN SKULU NÁ 50 cm ÚTFYRIR OP.
Í ÖLL STEYPUSKIL SKAL SETJA TENGIJÁRN K10 c/c 25cm, LENGD 100 cm NEMA ANNAÐ SÉ TEKIÐ FRAM.
JÁRNAHÖSKVI Í PLÖTU Á FYLLINGU ER K 8 c/c 25.

ÁÐUR EN FYLLT ER AÐ SÚKKLUM EÐA KJALLARAVEGGJUM SKAL HÚGGVA TENGIJÁRN 1.5 cm INN Í VEGG OG HOLUFYLLA MEÐ MÚRBLÖNDU, 1:2. Á SÚKKLA OG VEGGFLETI SEM FARA UNDIR JÖRÐ SKAL BERA BIK Á ÁÐUR EN FYLLT ER AÐ SÚKKLUM OG VEGGJUM.

ÞVERMÁL JÁRNA ER GEFIÐ UPP Í mm.
ALLAR MÁLSETNINGAR ERU Í cm.
HÆÐARKÓTAR ERU GEFNIR UPP Í METRUM OG Á FULLFRÁGENGIN GÓLF.

SJÁ TEIKNINGU B-2 OG L-1. B-3

HESTHÚS SÚRLA Í HLÍÐARÞÚFUM VIÐ KALARSELSVEG. SEPT. 1991

RADHUS. 06 R1329

SÚKKLAR, JÁRNBENTAR GÓLFPLÖTUR, SNIÐMYNDIR. MÆLIKVARÐI 1:50

TÆKNIÞJÓNUSTA SVEINS KARLSSONAR TFÍ
BÆJARHRAUNI 2 220 HAFNARFJÖRÐUR 91-653045

TEIKNING B-1