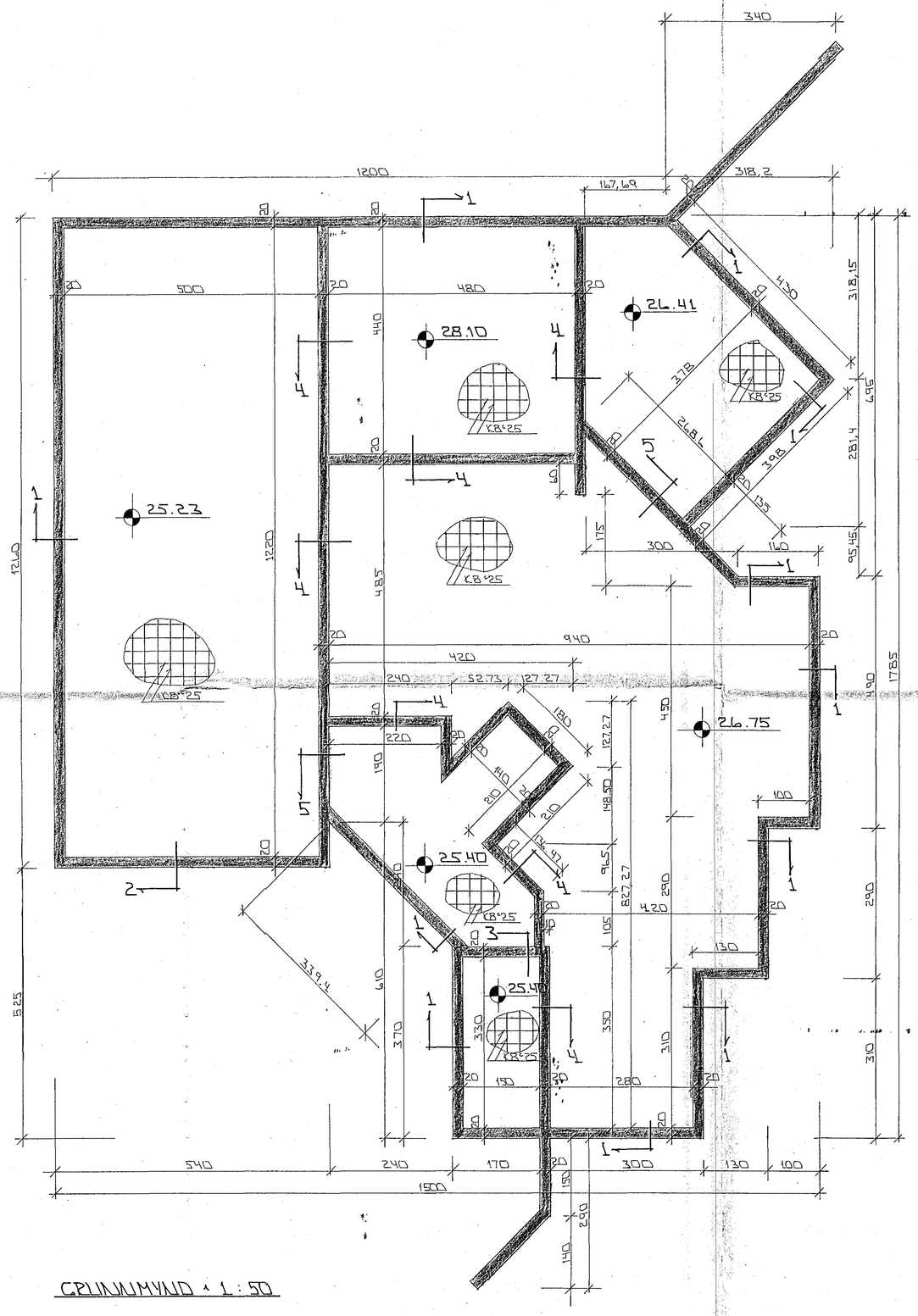

GRUNNMYND ^ 1:50

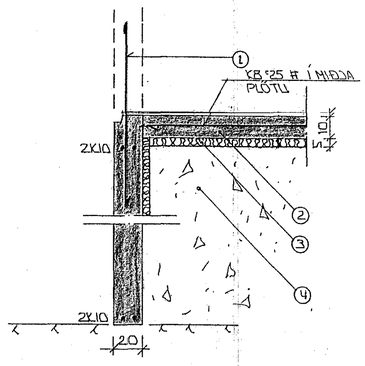

SNIÐ 1 Í ÚTVEGGI ^ 1:20

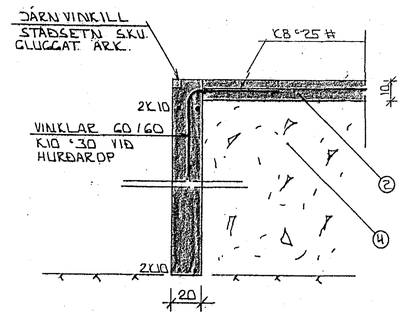

SNIÐ 2 Í HURÐAROP BÍLG ^ 1:20

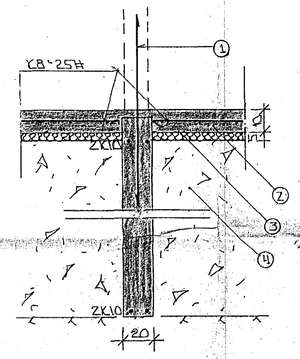

SNIÐ 3 Í MILLIV. ^ 1:20

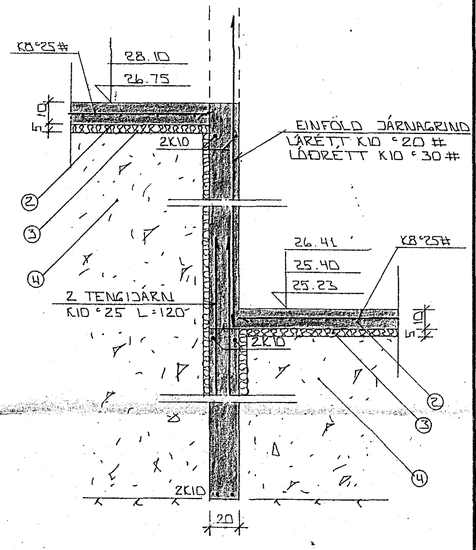

SNIÐ 4 ^ 1:20

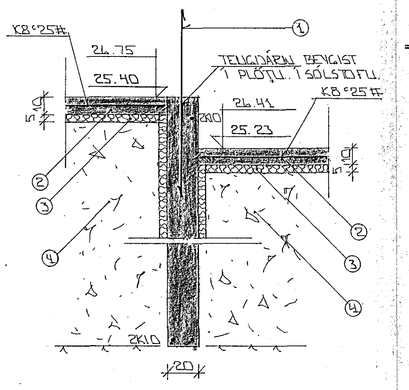

SNIÐ 5 ^ 1:20

SKÝRINGAR:

ALMENNAR SKÝRINGAR SJÁ BL. NR. 1-01.

1. TENGIJÁRN K10°30 L=120 OG STANDI AMK. 50 CM YFIR PLÖTU.
2. 10 CM JÁRNBENT PLATA.
3. 50 MM PVC. EINANGRUN HARÐPRESSUÐ Þ.E. 25 - 30 KG/M³. EINANGRUNIN NÁI AMK. 50CM. NIÐUR FYRIR PLÖTU Á ÚTVEGGJUM.
4. GRÚSAR- EÐA HRAUNFYLLING, FROSTFRÍ, OG ÞJAPPIST Í LÖGUM MEÐ TITRAÞJÖPPU. LAGÞYKKT RÁÐIST AF STÆRÐ ÞJÖPPUNNAR.

2K10 EFST OG NEÐST Í SÖKKULVEGGJUM. JÁRNIN SÉU SAMFELLD OG HEIL UM HORN. VIÐ SAMSKEYTI SKULU ÞAU SKEITT AMK. SEM SVARAR SKEYTILENGD. ATHYGLI ER VAKIN Á ÁKVÆÐUM RAFVEITU UM SAMTENGINGU NEÐRI SÖKKULJÁRNA. SJÁ TEIKNINGU RAFLAGNAHÖNNUÐA.

FARI HÆÐ SÖKKLA YFIR 120 CM SKAL KOMA EINFÖLD GRIND Í MIÐJAN VEGG K10°25 #. NEMA ANNAÐ SÉ SÝNT.

STEYPA:
S > 250
VS ≤ 0.5
LOFT ≥ 6%
SEMENT ≥ 300 KG/M³

30 JUL 1991

HAFNARFJARÐARBÆR BYGGINGAFULLTRÚINN

BR.NR.	DAGS.	EÐLI BREYTINGAR	SIGN.

LÆKJARBERG 58 HAFNARFIRÐI

UNDIRSTÖÐUR - MÁLTEIKN - SNIÐ

MÆLIKV. ^ 1:50 ^ 1:20

SIGURÐUR ÞORLEIFSSON TÆKNIFRÆÐINGUR F.T.F.I.

STRANDGÖTU 11 HAFNARFIRÐI SÍMI 54751/54255

DAGS. JÚLÍ '91
HANNAÐ
TEIKNAÐ
VERK NR. 9141
BLAÐ NR. 1-02