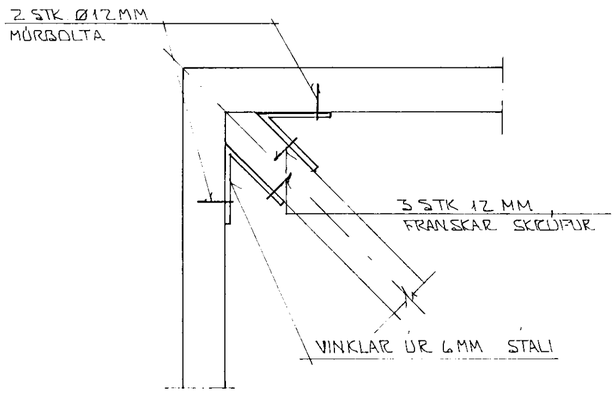

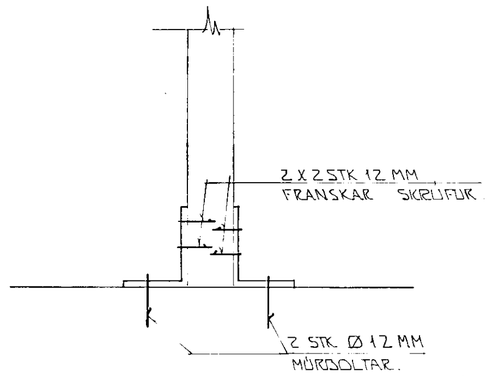

FESTING LÍMTRÉSÚLU VIÐ GÓLF

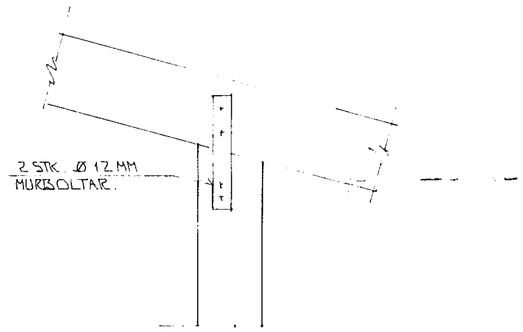

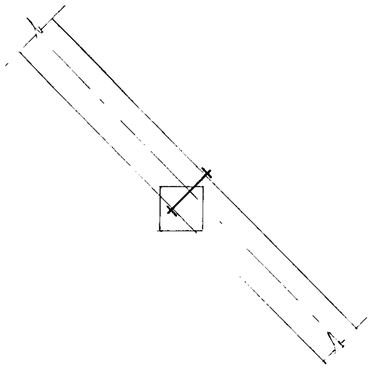

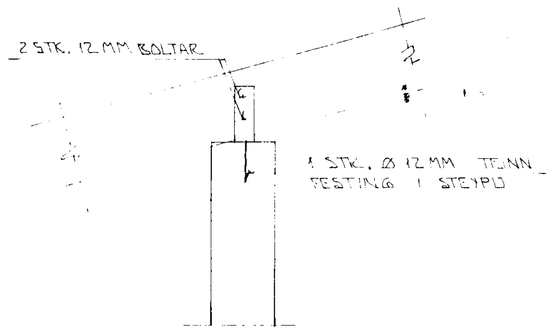

HAFNARFJARÐARBÆR BYGGINGAFULLTRÚI
30 MARS 1987

BR.NR.	DAGS	EÐLI BREYTINGAR	SIGN.

VALLARBARÐ 5 - 11 HAFNARFIRÐI

SERMYNDIR: FESTINGAR LÍMTRÉ Í STEYPU.

MÆLIKV. 1:20

DAGS. MARS '87
HANNAÐ
TEIKNAÐ
VERK NR.
BLAÐ NR.

SIGURÐUR ÞORLEIFSSON TÆKNIFRÆÐINGUR F.T.F.I.
STRANDGÖTU 11 HAFNARFIRÐI SÍMI 54751